SONY

4-697-599-11(1)

Housing

Bruksanvisning / Istruzioni per l'uso /
Instruções de operação / Instrukcja obsługi /
Οδηγίες λειτουργίας / Návod na obsluhu /
Kezelési útmutató / Instrucțiuni de utilizare /
Betjeningsvejledning / Návod k použití / Käyttöohjeet

©2017 Sony Corporation
Printed in China
http://www.sony.net/

MPK-HSR1

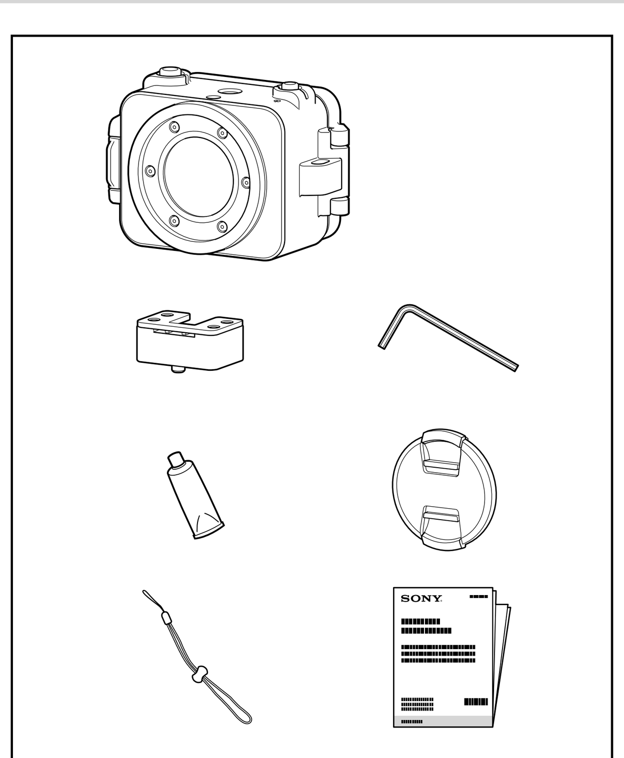

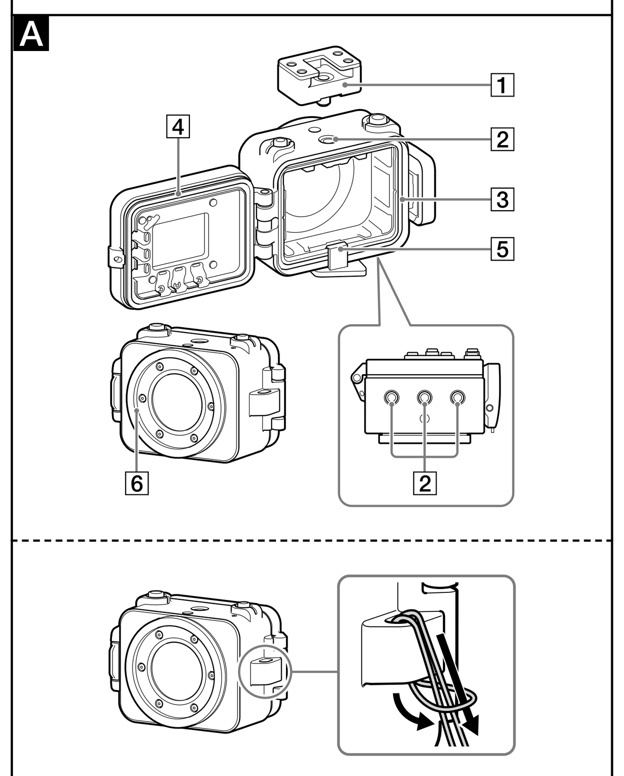

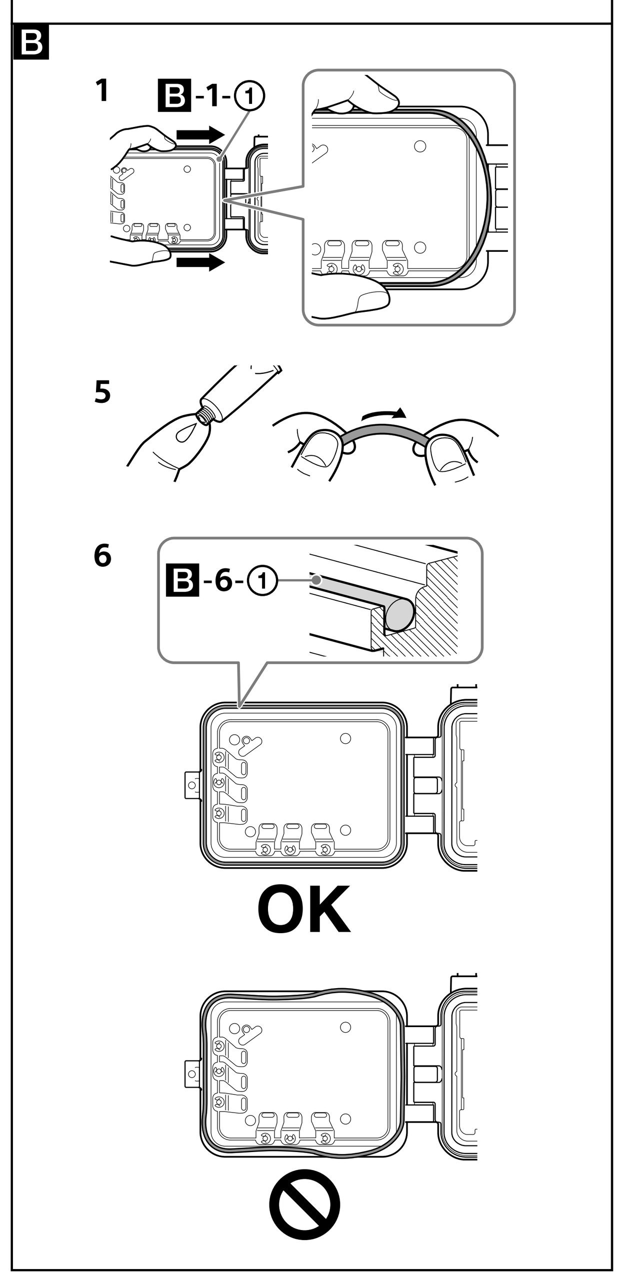

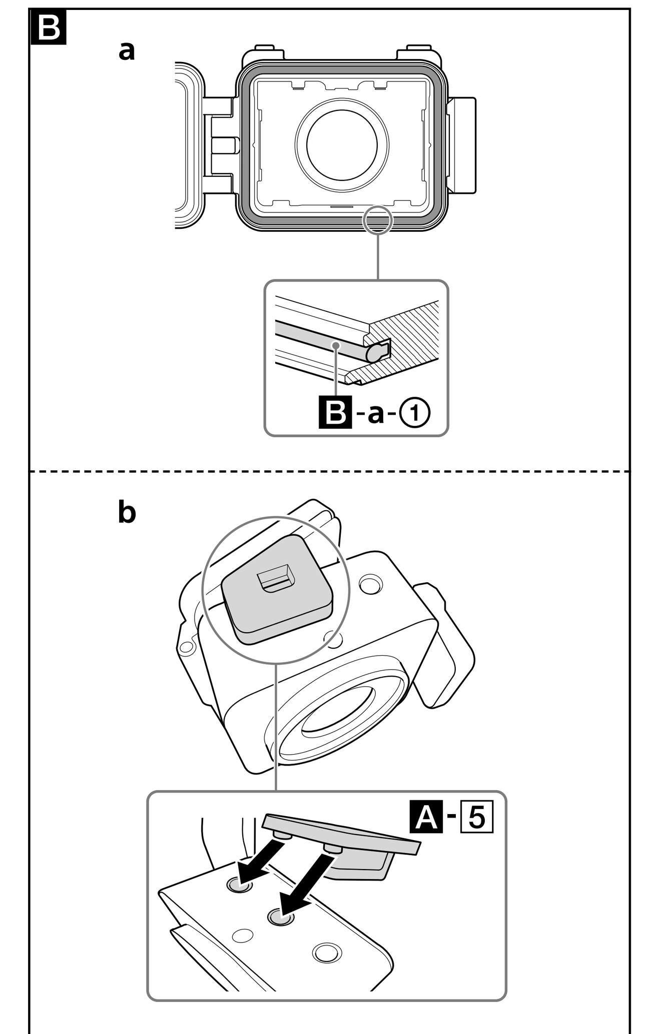

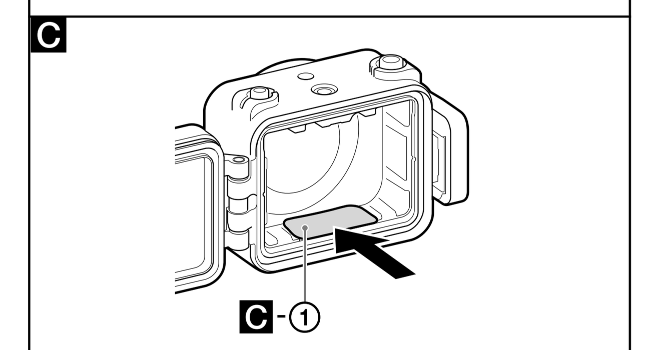

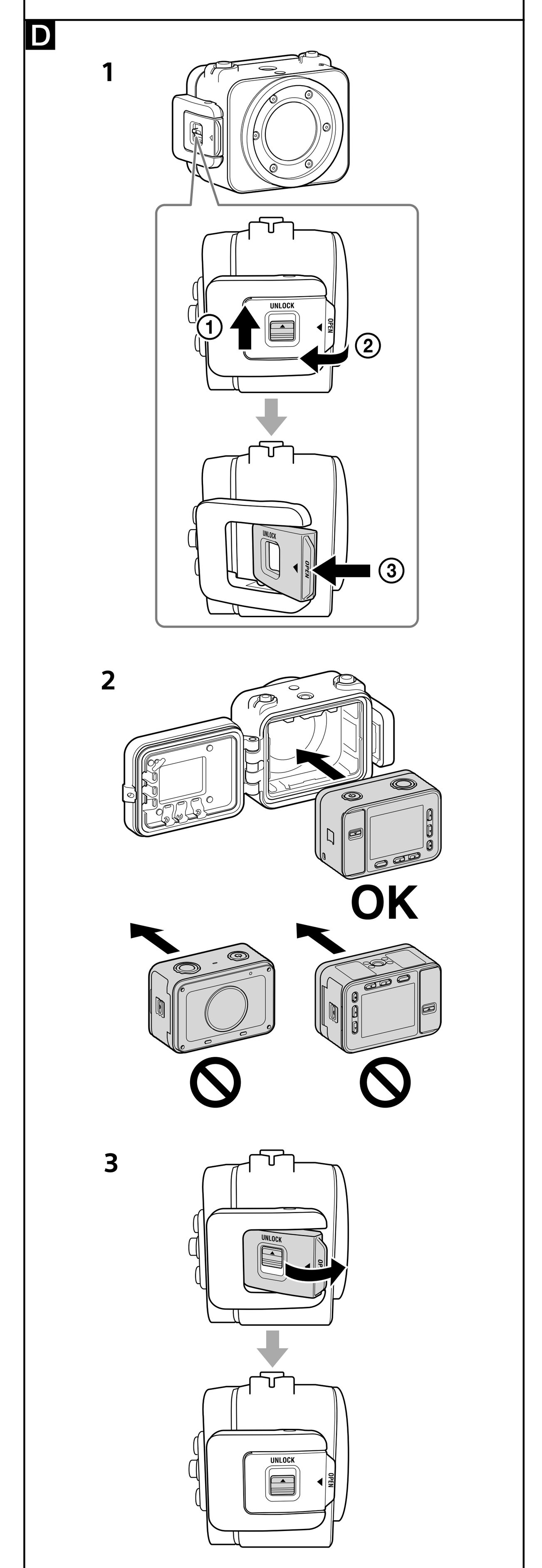

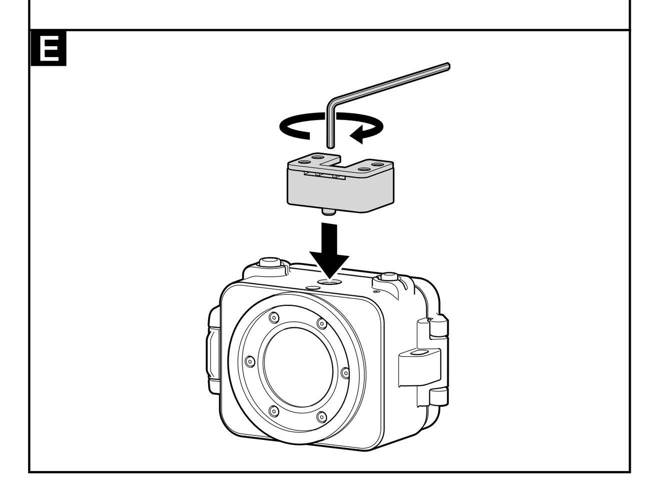

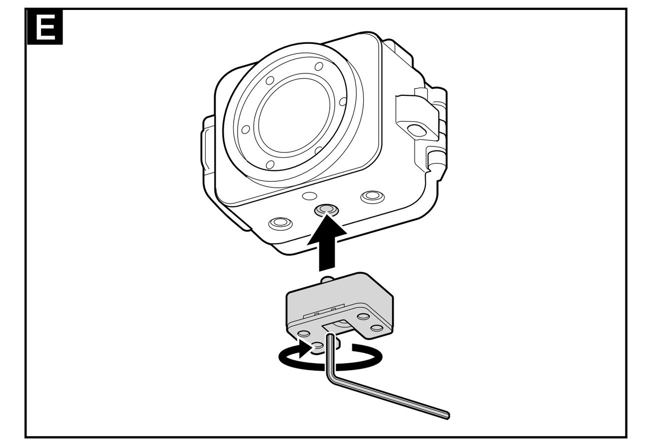

Svenska

Huvudegenskaper

Vattentryckmotstånd: Upp till 100 meters djup under vatten

Delarnas namn (A)

1 Skoadapter
2 Stativfäste
3 Droppvattenpackning (Varken ta bort droppvattenpackningen eller applicera silikonfett på den.)
4 O-ring
5 Mellanlägg (Se till att ta bort mellanläget när denna enhet används. Sätt på mellanläget vid förvaring.)
6 Filtergänga

Försiktighetsmått

- När denna enhet används vid dykning, är det viktigt att vara uppmärksam på de omgivande förhållandena. Ouppmärksamhet kan leda till en olycka under dykning.
- Om det skulle uppstå vattenläckage, var uppmärksam på de omgivande förhållandena och gå upp till ytan genom att följa säkerhetsföreskrifterna för dykning.
- När kameran blir för varm, kan det hända att den stängs av automatiskt eller att inspelning inte fungerar rätt.
  Du kan förlänga tiden för kontinuerlig tagning genom att ställa in [Auto tempavstäng.] på [Hög].
  För mer information, se bruksanvisningen som medföljde kameran.
- Utsätt inte glaset för kraftiga stötar, eftersom det kan spricka.
- Kasta inte denna enhet ner i vattnet.
- Undvik att använda denna enhet under följande förhållanden:
  – i extremt varma eller fuktiga miljöer.
  – i vatten med temperaturer på över 40 °C.
  – vid temperaturer lägre än 0 °C.
  Under sådana förhållanden kan det bildas kondens eller uppstå läckage som skadar kameran.
- Låt inte denna enhet ligga i direkt solljus på en mycket varm och fuktig plats under längre perioder. Om det inte går att undvika att denna enhet ligger i solen, ska denna enhet täckas över med en handduk eller annat skydd.
- Använd det medföljande mellanlägget för att hålla denna enhet öppen om du tar med den ombord på ett flygplan. Om den är tätt tillsluten, kan ändringar i kabintrycket göra att det blir svårt att öppna den.
- Det rekommenderas att du använder Sony tillbehör som är utformade att passa egenskaperna hos denna enhet och utrustningen som finns i den (kamera, batteripaket, etc.).
  Användning av produkter av andra fabrikat kan medföra att de inte går att använda till full kapacitet, eller kan leda till olyckor eller fel på dem.
- Vid inspelning av filmer, går det inte att spela in ljudet korrekt.
- Denna enhet och utrustningen som finns i den (kamera, batteripaket, etc.) har genomgått våra stötsäkerhetstester, vilka överensstämmer med MIL-STD 810G C1 stötmetod 516.7 (USA:s försvarsdepartements testmetod för stötsäkerhet), genom att tappa dem från en höjd av 2,0 m ovanför en 5 cm tjock plywoodskiva*.
  * Beroende på användningsförhållandena och omständigheterna, ges ingen garanti vad gäller skada på och fel som uppstår i denna enhet och utrustningen som finns i den (kamera, batteripaket, etc.), eller prestanda gällande vattentäthet/dammtäthet.
- Vad gäller stötsäkerhet, lämnas ingen garanti att kameran inte får repor eller bucklor.
- Ibland kan det hända att vattentätheten/dammtätheten försämras om denna enhet och utrustningen som finns i den (kamera, batteripaket, etc.) utsätts för kraftiga stötar t.ex. om de tappas i golvet. Vi rekommenderar att du, mot en avgift, får dem undersökta vid en auktoriserad reparationsverkstad.
- Medföljande tillbehör uppfyller inte specifikationerna för vattentäthet, dammtäthet och stötsäkerhet.

Om sololja skulle råka komma på denna enhet, ska det sköljas bort med ljummet vatten. Om denna enhet lämnas med sololja på höljet, kan ytan på denna enhet missfärgas eller skadas (t.ex. kan sprickor på ytan uppstå.)

Vattenläckage

Om vatten skulle läcka in måste denna enhet genast flyttas till en torr plats.
- Om kameran blivit våt bör du genast ta den till närmaste Sony-återförsäljare. Kunden måste själv stå för reparationskostnaderna.
- Om det mot all förmodan skulle uppstå något fel på denna enhet som orsakar vattenläckage, lämnar Sony ingen garanti mot skador på utrustningen i den (kamera, batteri, etc.) och innehållet i gjorda inspelningar, inte heller kostnader som är förenade med fotograferingen.

Vikt i vatten

(inklusive vikten för kameran, batteripaketet, lagringsmedia (SD-kort), skoadaptern och handlovsremmen)
- I färskvatten: 1 g/cm³
  Ca. 310 g
- I saltvatten: 1,024 g/cm³
  Ca. 300 g

Sätta på filtret

- Filtergängan kan användas för att fästa ett tillbehör med en diameter på 55 mm.
- När du använder ett tillbehör, t.ex. ett filter, fäst det i filtergängan på denna enhet.
- Beroende på tillbehöret kan bilder bli mörka eller förvrängda i vissa partier vid fotografering med tillbehöret monterat på denna enhet.

O-ring och droppvattenpackning (B)

Underhåll av O-ringen är av största vikt. Underlåtelse att utföra underhåll av O-ringen i enlighet med anvisningarna kan leda till vattenläckor och orsaka att denna enhet sjunker.

O-ring

Denna enhet hålls vattentät med en O-ring.

Sätta i O-ringen

Undvik platser med damm eller sand när du ska sätta i O-ringen.

1 **Ta av O-ringen som sitter på denna enhet. (B-1-①)**
Tag av O-ringen genom att pressa lätt och skjuta den i pilens riktning såsom visas. Det gör att O-ringen blir tillräckligt slak för att lätt kunna tas bort. Var försiktig med naglarna så att O-ringen inte repas.

2 **Inspektera O-ringen.**
- Kontrollera noggrant att det inte finns smuts, sand, hårstrån, damm, salt, trådar etc. på O-ringen. Om du hittar något, se till att torka rent med en mjuk trasa.

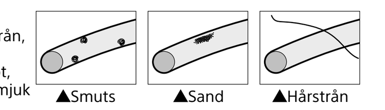

- Stryk lätt med fingerspetsen runt O-ringen för att kontrollera om det finns smuts som inte syns.
- Var noga med att inga fibrer från trasan finns kvar på O-ringen efter att ha torkat av den.
- Kontrollera att det inte finns några sprickor, böjda delar, ojämnheter, små bristningar, repor, intryckta sandkorn etc. Om det finns sprickor eller repor på O-ringen ska den bytas ut.

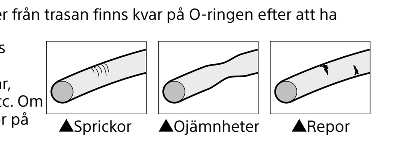

3 **Inspektera O-ringens spår på det bakre höljet.**
Ta noggrant bort sandkorn eller saltkorn som ligger i spåret.

4 **Inspektera O-ringens kontaktyta på det främre höljet på samma sätt.**

5 **Applicera silikonfettet som medföljer O-ringen.**
- Använd fingerspetsarna till att stryka ut en liten droppe silikonfett i ett tunt och jämnt lager över hela ytan på O-ringen.
- Se till att det alltid finns ett tunt lager silikonfett på ytan runt O-ringen. Silikonfettet skyddar O-ringen och förebygger slitage.

Silikonfett
Använd endast det silikonfett som medföljer. Andra typer av fett kan skada O-ringen och orsaka vattenläckor.
När du har strukit på silikonfettet, tvätta händerna med tvål och vatten.
Åtgärder vid första hjälpen
Ögonen Skölj omedelbart med rikligt med vatten. Sök läkarvård om det blir irriterat och inte går över.
Huden Tvätta huden med tvål och vatten. Sök läkarvård om det blir irriterat och inte går över.
Förtäring Skölj munnen. Sök läkarvård omedelbart.

6 **Passa in O-ringen (B-6-①) i spåret på denna enhet.**
Passa in O-ringen jämnt i spåret och var uppmärksam på följande punkter:
– Kontrollera att det inte finns smuts på O-ringen.
– Kontrollera att O-ringen inte har vridit sig eller sticker ut.
– Dra inte hårt i O-ringen.

Slutkontroll

Kontrollera O-ringen igen om det finns smuts, repor eller om den har vridit sig etc.

En löst sittande eller klämd O-ring, eller sand eller smuts på O-ringen kan orsaka läckor under vatten.
Kontrollera O-ringen före användning.

Kontroll av vattenläckor

Innan kameran installeras, stäng denna enhet och sänk ner den i vatten för att kontrollera att inget vatten läcker in.

Droppvattenpackning (B-a)

Varken ta bort droppvattenpackningen (B-a-①) eller applicera silikonfett på den.

Om packningen är slak eller klämd mellan höljena, kan vatten läcka in i denna enhet. Om droppvattenpackningen lossnar, sätt tillbaka packningen noggrant samtidigt som du ser till att den inte tvinnar sig.

O-ringens och droppvattenpackningens livslängd

Livslängden för O-ringen varierar beroende på hur ofta denna enhet används och under vilka förhållanden den förvaras. Normalt håller den i ett års tid. Byt ut droppvattenpackningen mot en ny om det finns repor eller sprickor på den. Kontrollera att inget vatten läcker in efter byte.

Förebyggande av imbildning på frontglaset (C)

- Installera kameran i denna enhet i ett rum eller annan plats med låg luftfuktighet.
- Lägg ett imskyddsark (AKA-AF1 (C-①), medföljer ej) inuti denna enhet två eller tre timmar före tagning.
- Förvara det oanvända imskyddsarket i originalförpackningen och håll förpackningen ordentligt försluten. Genom att låta imskyddsarket torka tillräckligt, kan det användas runt 200 gånger.

Underhåll

- Efter att ha använt denna enhet i eller vid havet, håll denna enhet stängd med spännet och skölj av alla delar noggrant i sötvatten för att ta bort salt och sand, och torka sedan torrt med en mjuk, torr trasa. Det rekommenderas att du håller denna enhet stängd med spännet och sänker ner den i sötvatten i cirka 30 minuter. Om salt finns kvar på denna enhet, kan metalldelar skadas eller rosta, vilket kan resultera i läckor.
- Torka av insidan av denna enhet med en mjuk, torr trasa. Tvätta inte insidan med vatten.

Se till att utföra ovanstående underhåll varje gång denna enhet har använts. Använd inte någon typ av lösningsmedel som t.ex. alkohol, tvättbensin eller thinner vid rengöring, eftersom det kan skada ytfinishen på denna enhet.

Förvaring av denna enhet

- Sätt på mellanlägget som medföljer denna enhet för att förhindra slitage av O-ringen. (B-b)
- Skydda O-ringen från damm.
- Stryk på ett tunt lager silikonfett på O-ringen och sätt den i packningsspåret, och förvara sedan denna enhet på sval, välventilerad plats. Stäng inte spännet.
- Undvik att förvara denna enhet på en kall, mycket varm eller fuktig plats, eller tillsammans med naftalin eller kamfer, eftersom sådana förhållanden kan skada denna enhet.

Italiano

Caratteristiche principali

Resistenza alla pressione dell'acqua: fino a 100 metri di profondità sott'acqua

Identificazione delle parti (A)

1 Adattatore per slitta di contatto
2 Innesto per treppiede
3 Guarnizione anti-gocciolamento (Non rimuovere la guarnizione anti gocciolamento e non applicarvi lubrificante al silicone.)
4 Guarnizione a tenuta d'acqua
5 Distanziatore (Assicurarsi di rimuovere il distanziatore prima di utilizzare l'unità. Applicare il distanziatore per riporre l'unità.)
6 Filettatura per filtri

Precauzioni

- Durante le immersioni si raccomanda di usare l'unità prestando grande attenzione all'ambiente circostante. La mancata osservanza di questa precauzione potrebbe infatti divenire causa d'incidenti.
- Nell'eventualità di un'infiltrazione d'acqua si deve innanzitutto prestare grande attenzione all'ambiente circostante e riemergere osservando scrupolosamente le regole di sicuezza che governano le immersioni subacquee.
- Quando la fotocamera si surriscalda, si può spegnere automaticamente oppure la funzione di registrazione può cessare di operare correttamente.
  È possibile estendere il tempo di ripresa continua impostando [Temp. ali. DIS. auto.] su [Alto].
  Per maggiori informazioni si prega di consultare le istruzioni per l'uso fornite con la fotocamera.
- Non urtare violentemente il vetro poiché si potrebbe rompere.
- Non gettare l'unità in acqua.
- Non usare l'unità nelle seguenti condizioni:
  – in luoghi molto caldi o umidi.
  – in acqua di temperatura superiore a 40 °C.
  – a temperature inferiore a 0 °C.
  In queste condizioni, infatti, la condensa dovuta all'umidità o le infiltrazioni d'acqua potrebbero danneggiare la fotocamera.
- Non lasciare per lungo tempo l'unità esposta direttamente al sole o comunque in un luogo molto caldo o umido. Qualora ciò si renda inevitabile si raccomanda almeno di proteggerla con un asciugamano o in altro modo.
- Utilizzare il distanziatore in dotazione per mantenere aperta l'unità se si porta a bordo di un aereo. Se viene chiusa completamente, i cambiamenti di pressione in cabina potrebbero renderne difficoltosa l'apertura.
- Si consiglia di utilizzare accessori Sony progettati per adattarsi alle caratteristiche di questa unità e dell'apparecchiatura in essa installata, compresa la fotocamera, la batteria e gli altri componenti.
  L'utilizzo di prodotti di altre marche potrebbe impedire ai vari elementi di funzionare al meglio delle loro possibilità, oppure produrre incidenti e malfunzionamenti degli stessi.
- Durante la ripresa dei filmati, l'audio non può essere registrato correttamente.
- Per quanto riguarda le prestazioni di resistenza agli urti, l'unità e l'apparecchiatura in essa installata, compresa la fotocamera, la batteria e gli altri componenti hanno superato il test interno svolto in conformità a MIL-STD 810G C1 Method 516.7- Shock (metodo di test standard del Ministero della Difesa statunitense per la resistenza agli urti), lasciando cadere l'unità completa degli elementi da un'altezza di 2,0 m sopra una tavola di compensato dello spessore di 5 cm*.
  * A seconda delle condizioni di utilizzo e delle circostanze, non viene rilasciata alcuna garanzia in merito a danneggiamenti, malfunzionamento o alle caratteristiche di impermeabilità all'acqua e alla polvere di questa unità e dell'apparecchiatura in essa installata, compresa la fotocamera, la batteria e gli altri componenti.
- Per quanto riguarda la resistenza agli urti, non si garantisce che la fotocamera non si graffi o non riporti ammaccature.
- Talvolta, la resistenza all'acqua e alla polvere viene persa se l'unità e l'apparecchiatura in essa installata, compresa la fotocamera, la batteria e gli altri componenti subiscono un forte colpo, ad esempio a seguito di una caduta. Si consiglia di far controllare gli elementi da un centro riparazioni autorizzato (a pagamento).
- Gli accessori in dotazione non rispettano le specifiche di resistenza all'acqua, alla polvere e agli urti.

Nel caso l'unità si sporcasse con olio solare, lavarla accuratamente con acqua tiepida. Lasciandola in queste condizioni la superficie esterna si potrebbe scolorire o danneggiare a causa della comparsa di crepe.

Infiltrazioni d'acqua

Cessare immediatamente l'uso dell'unità qualora si noti che vi è penetrata dell'acqua.
- Se la fotocamera si bagna, portarla immediatamente al centro di assistenza Sony più vicino. Il costo della riparazione è a carico del cliente.
- Nell'improbabile evento che a causa di un malfunzionamento dell'unità vi penetri acqua, Sony non accetta alcuna responsabilità per gli eventuali danni subiti dalla fotocamera ivi installata compresa la batteria e gli altri componenti, né per la perdita delle immagini registrate o i costi ad esse associati.

Peso in acqua

(incluso il peso della fotocamera, del pacco batteria, del supporto di archiviazione (scheda SD), dell'adattatore per slitta di contatto e del cinturino da polso)
- In acqua dolce: 1 g/cm³
  Circa 310 g
- In acqua salata: 1,024 g/cm³
  Circa 300 g

Applicazione del filtro

- La filettatura per filtri consente di installare un accessorio del diametro di 55 mm.
- Quando si utilizza un accessorio, come ad esempio un filtro, applicare la filettatura per filtri sull'unità.
- A seconda dell'accessorio, le immagini potrebbero apparire parzialmente oscurate o distorte se vengono acquisite quando l'accessorio è installato sull'unità.

Guarnizione a tenuta d'acqua e guarnizione anti-gocciolamento (B)

La manutenzione della guarnizione a tenuta d'acqua è molto importante. Se non la si sottopone a manutenzione secondo le istruzioni fornite, l'acqua potrebbe infatti penetrare nell'unità causandone l'affondamento.

Guarnizione a tenuta d'acqua

L'impermeabilità dell'unità è garantita dalla guarnizione a tenuta d'acqua.

Inserimento della guarnizione a tenuta d'acqua

Evitare luoghi polverosi o sabbiosi per inserire la guarnizione a tenuta d'acqua.

1 **Rimuovere la guarnizione a tenuta d'acqua applicata all'unità. (B-1-①)**
Per rimuovere la guarnizione a tenuta d'acqua occorre premerla lievemente e farla scorrere in direzione della freccia. In questo modo la guarnizione a tenuta d'acqua si allenta ed è facile rimuoverla. Fare attenzione a non graffiare la guarnizione con le unghie.

2 **Controllare visivamente la guarnizione a tenuta d'acqua.**
- Controllare attentamente che sulla guarnizione non si siano depositati sporcizia, sabbia, capelli, polvere, sale, frammenti di filo o corpi estranei di altra natura. In caso contrario, rimuoverli accuratamente passando un panno morbido.

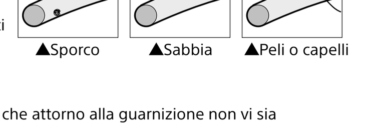

- Con la punta del dito verificare che attorno alla guarnizione non vi sia sporcizia occulta.
- Dopo avere strofinato la guarnizione si raccomanda di verificare che non vi sia rimasta alcuna traccia di fibre di tessuto.
- Verificare che la guarnizione non presenti crepe, deformazioni, distorsioni, piccole fenditure, graffi, sabbia incrostata e altre anomalie ancora. Se sono presenti, la si deve sostituire con una guarnizione nuova.

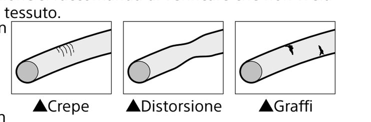

3 **Esaminare la scanalatura della guarnizione a tenuta d'acqua sulla scatola posteriore.**
Rimuovere attentamente tutti i granelli di sabbia o sale cristallizzato incastrati nella scanalatura.

4 **Esaminare la superficie di contatto della guarnizione sulla scatola anteriore allo stesso modo.**

5 **Applicare il lubrificante al silicone in dotazione con la guarnizione a tenuta d'acqua.**
- Con la punta di un dito stendere in maniera uniforme una piccola goccia di lubrificante al silicone sull'intera superficie della guarnizione, come illustrato.
- È necessario che sull'intera superficie della guarnizione vi sia sempre un sottile strato di lubrificante al silicone. Esso infatti la protegge e ne previene l'usura.

Lubrificante al silicone
Per la lubrificazione della guarnizione si raccomanda di usare esclusivamente il lubrificante al silicone fornito in dotazione. Altri tipi di lubrificanti potrebbero causare il danneggiamento della guarnizione a tenuta d'acqua e la conseguente perdita d'impermeabilità della custodia.
Dopo aver applicato il lubrificante al silicone, lavare le mani con acqua e sapone.
Misure di primo soccorso
Contatto con gli occhi Sciacquare immediatamente con molta acqua. Consultare un medico in caso di irritazione e persistenza della stessa.
Contatto con la pelle Lavare la pelle con acqua e sapone. Consultare un medico in caso di irritazione e persistenza della stessa.
Ingestione Sciacquare la bocca. Rivolgersi immediatamente a un medico.

6 **Inserire la guarnizione a tenuta d'acqua (B-6-①) nella scanalatura dell'unità.**
La guarnizione deve essere inserita nella scanalatura in modo uniforme e accertandosi che:
– Non siano presenti tracce di sporcizia.
– Non sia deformata e non sporga.
– Non venga tirata con troppa forza.

Controllo finale

Controllare di nuovo che sulla guarnizione non vi siano tracce di sporco, graffi, distorsioni, ecc.

L'allentamento, l'eccessiva trazione o la presenza di sabbia o di sporcizia sulla guarnizione a tenuta d'acqua può causare infiltrazioni nell'unità mentre ci si trova in immersione.
Si raccomanda pertanto d'ispezionare a fondo la guarnizione prima dell'uso.

Come verificare l'eventuale presenza d'infiltrazioni d'acqua

Prima di inserire la fotocamera nell'unità, chiudere l'unità ed immergerla nell'acqua per accertarsi che non vi siano infiltrazioni.

Guarnizione anti-gocciolamento (B-a)

Non rimuovere la guarnizione anti gocciolamento (B-a-①) e non applicarvi lubrificante al silicone.

Se la guarnizione anti-gocciolamento è allentata o ripiegata tra le scatole, l'acqua potrebbe penetrare nell'unità. Se la guarnizione anti-gocciolamento si stacca, rimontarla accuratamente facendo attenzione che non si attorcigli.

Durata della guarnizione a tenuta d'acqua e della guarnizione anti-gocciolamento

La durata della guarnizione a tenuta d'acqua varia in base alla frequenza di utilizzo dell'unità e alle condizioni in cui viene conservata. Generalmente è di circa un anno. La guarnizione anti-gocciolamento deve essere sostituita con una nuova qualora si notino crepe o altri danni. Dopo la sostituzione ci si dovrà nuovamente accertare che nell'unità non penetri acqua.

Anti-appannamento del vetro anteriore (C)

- L'inserimento della fotocamera nella custodia deve avvenire in un ambiente poco umido.
- L'inserimento della pellicola antinebbia (AKA-AF1 (C-①), non in dotazione) nella custodia deve avvenire due o tre ore prima dell'uso della fotocamera.
- La pellicola antinebbia rimasta inutilizzata deve essere conservata nella confezione originale di plastica originale che deve essere quindi mantenuta ben chiusa. Lasciandola asciugare adeguatamente la si potrà riutilizzare circa 200 volte.

Manutenzione

- Dopo aver utilizzato l'unità sulla spiaggia o in acqua di mare, mantenere chiusa l'unità con il dispositivo di chiusura e lavare il tutto con acqua dolce per rimuovere il sale e la sabbia, quindi asciugarla con un panno morbido e asciutto. Si raccomanda di tenere chiusa l'unità con il dispositivo di chiusura e lasciarla immersa in acqua dolce per circa 30 minuti. Se non si rimuove qualsiasi traccia di sale le varie parti metalliche potrebbero corrodersi favorendo così la penetrazione di acqua.
- Pulire l'interno dell'unità con un panno morbido e asciutto. Non lavare l'interno con acqua.

Le operazioni di manutenzione appena descritte devono essere eseguite dopo ogni uso dell'unità. Per pulirla, in particolare, non si devono usare solventi, alcol, benzina o diluenti, poiché tali sostanze potrebbero danneggiarne le superfici.

Conservazione dell'unità

- Per evitare l'usura della guarnizione a tenuta d'acqua si suggerisce di applicarvi l'apposito distanziatore fornito in dotazione all'unità. (B-b)
- Si deve evitare qualsiasi accumulo di polvere sulla guarnizione a tenuta d'acqua.
- Dopo aver spalmato lievemente la guarnizione a tenuta d'acqua con il lubrificante al silicone e averla quindi inserita nell'apposita scanalatura, la custodia deve essere conservata in un luogo fresco e ben ventilato. Il dispositivo di fissaggio deve essere lasciato aperto.
- Evitare di conservare l'unità in un luogo freddo, molto caldo o umido oppure in presenza di naftalina o canfora, poiché in queste condizioni si potrebbe danneggiare.

Português

Principal função

Resistência à pressão da água: Até uma profundidade de 100 m debaixo de água

Identificação das peças (A)

1 Adaptador da sapata
2 Encaixe para tripé
3 Vedante de gotas (Não retire o vedante de gotas nem aplique lubrificante de silicone no mesmo.)
4 O-ring
5 Espaçador (Não se esqueça de retirar o espaçador quando utilizar esta unidade. Fixe o espaçador quando guardar a caixa.)
6 Rosca do filtro

Precauções

- Quando utilizar esta unidade a conduzir, não se esqueça de prestar atenção ao que se passa à volta. A falta de atenção pode causar um acidente de condução.
- Se ocorrer infiltração de água, preste atenção ao que se passa à volta e suba à superfície de acordo com as regras de segurança do mergulho.
- Quando a câmara sobreaquecer, ela pode desligar-se automaticamente ou a gravação pode não funcionar corretamente.
  Pode prolongar o tempo de fotografia contínua definindo [Temp des. alim. auto] como [Alto].
  Para obter mais informações, consulte o manual de instruções fornecido com a sua câmara.
- Não submeta o vidro a impactos fortes ou pode rachar.
- Não atire esta unidade para dentro de água.
- Evite utilizar esta unidade nas seguintes situações:
  – num local muito quente ou húmido;
  – em água com uma temperatura superior a 40 °C;
  – a uma temperatura inferior a 0 °C.
  Nestas situações, pode ocorrer condensação de humidade ou infiltração de água que danifique a câmara.
- Não deixe esta unidade à luz direta do sol, num local muito quente e húmido, durante um longo período de tempo. Se não for possível evitar a exposição desta unidade à luz direta do sol, certifique-se de que tapa esta unidade com uma toalha ou outra proteção.
- Utilize o espaçador fornecido para manter esta unidade aberta se a transportar num avião. Se ficar fechada, as alterações de pressão na cabina podem dificultar a sua abertura.
- Recomenda-se a utilização de acessórios Sony concebidos para se ajustarem às características desta unidade e do equipamento que ela contém (câmara, bateria, etc.).
  A utilização de produtos de outros fabricantes pode fazer com que não funcionem no máximo das suas capacidades ou pode resultar em acidentes e avarias dos mesmos.
- Ao gravar filmes, não é possível gravar som corretamente.
- Quanto ao desempenho à prova de choque, esta unidade e o equipamento que ela contém (câmara, bateria, etc.) foram aprovados nos testes realizados na empresa, em conformidade com o MIL-STD 810G C1 Método 516.7-Shock (método habitual de teste quanto a choques do Departamento de Defesa do EUA), após a unidade ter sido largada de uma altura de 2,0 m acima de uma placa de contraplacado com 5 cm de espessura*.
  * Dependendo das condições de utilização e das circunstâncias, não há quaisquer garantias contra danos, avarias ou falhas no desempenho à prova de água/poeira desta unidade e do equipamento que ela contém (câmara, bateria, etc.).
- Quanto ao desempenho à prova de choque, não há quaisquer garantias de que a câmara não sofra riscos nem mossas.
- Por vezes, o desempenho à prova de água/poeira perde-se se esta unidade e o equipamento que ela contém (câmara, bateria, etc.) sofrerem um forte impacto, por exemplo, de uma queda. Recomendamos que sejam inspecionados numa loja de reparações autorizada, mediante uma taxa.
- Os acessórios fornecidos não cumprem as especificações à prova de água, à prova de pó e à prova de choque.

Se houver protetor solar na unidade, lave bem a unidade com água morna. Se ficar protetor solar no corpo desta unidade, a superfície da mesma pode ficar descolorada ou danificada (por exemplo, com fendas na superfície).

Infiltração de água

Se, por acaso, entrar água, pare imediatamente a exposição desta unidade à água.
- Se a câmara se molhar, leve-a imediatamente ao revendedor Sony mais próximo. Os custos de reparação têm de ser suportados pelo cliente.
- Na eventualidade improvável de uma avaria nesta unidade causar danos devido a infiltração de água, a Sony não concede garantias contra danos no equipamento contido na unidade (câmara, bateria, etc.) ou no conteúdo gravado, nem contra despesas implicadas na revelação fotográfica.

Peso dentro de água

(incluindo o peso da câmara, da bateria, do suporte de armazenamento (cartão SD), do adaptador da sapata e da correia de pulso)
- Em água doce: 1 g/cm³
  Aprox. 310 g
- Em água salgada: 1,024 g/cm³
  Aprox. 300 g

Fixar o filtro

- A rosca do filtro permite que um acessório com o diâmetro de 55 mm seja aplicado.
- Quando utilizar um acessório, como um filtro, fixe-o à rosca do filtro nesta unidade.
- Dependendo do acessório, as imagens podem ficar parcialmente escuras ou distorcidas quando são capturadas com o acessório aplicado nesta unidade.

O-ring e vedante de gotas (B)

A manutenção do O-ring é muito importante. Se não realizar a manutenção do O-ring de acordo com as instruções, pode ocasionar uma infiltração de água e o afundamento desta unidade.

O-ring

Esta unidade utiliza um O-ring para ser à prova de água.

Instalar o O-ring

Evite instalar o O-ring em locais poeirentos ou arenosos.

1 **Retire o O-ring instalado nesta unidade. (B-1-①)**
Para retirar o O-ring, pressione-o ligeiramente e deslize-o na direção da seta, conforme ilustrado. Desse modo, o O-ring fica suficientemente frouxo para poder ser facilmente removido. Tenha cuidado para não riscar o O-ring com a sua unha.

2 **Inspecione o O-ring.**
- Certifique-se de que não haja sujidade, areia, cabelo, pó, sal, fios, etc., no O-ring. Se os elementos referidos forem detetados, limpe-os com um pano macio.

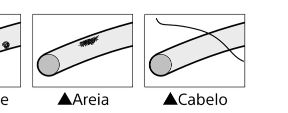

- Passe levemente a ponta do dedo por toda a circunferência do O-ring e verifique se há sujidade visível.
- Tenha o cuidado de não deixar qualquer fibra de tecido no O-ring depois de o limpar.
- Inspecione o O-ring para detetar eventuais fendas, desvios, distorções, cortes finos, riscos, inclusão de areia, etc. Substitua o O-ring se encontrar algum destes elementos.

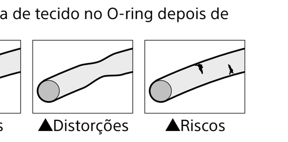

3 **Inspecione a ranhura do O-ring na cobertura de trás.**
Elimine cuidadosamente quaisquer grãos de areia ou sal cristalizado que estejam presos na ranhura.

4 **Inspecione a superfície de contacto do O-ring na cobertura da frente da mesma forma.**

5 **Aplique o lubrificante de silicone fornecido com o O-ring.**
- Utilize as pontas dos dedos para passar uma fina camada de lubrificante de silicone por toda a superfície do O-ring com uma pequena gota de lubrificante de silicone, conforme ilustrado.
- Assegure-se de que haja sempre uma fina camada de lubrificante de silicone na superfície do O-ring. O lubrificante de silicone protege o O-ring e evita o seu desgaste.

Lubrificante de silicone
Utilize apenas o lubrificante de silicone fornecido. A utilização de outros lubrificantes pode danificar o O-ring e causar infiltrações de água.
Quando tiver concluído a aplicação de lubrificante de silicone, lave as mãos com água e sabão.
Medidas de primeiros socorros
Contacto com os olhos Lave imediatamente com água abundante. Procure assistência médica, se ocorrer irritação e ela persistir.
Contacto com a pele Lave a pele com água e sabão. Procure assistência médica, se ocorrer irritação e ela persistir.
Ingestão Lave a boca. Procure imediatamente assistência médica.

6 **Encaixe o O-ring (B-6-①) na ranhura desta unidade.**
Encaixe o O-ring de forma uniforme na ranhura, prestando atenção aos seguintes pontos:
– Verifique se há sujidade no O-ring.
– Certifique-se de que o O-ring não está torcido nem saliente.
– Não puxe pelo O-ring com força.

Verificação final

Verifique novamente se o O-ring apresenta sujidade, riscos ou torções, etc.

Um O-ring solto ou ensanduichado ou areia ou sujidade no O-ring podem causar infiltrações de água debaixo de água.
Não se esqueça de verificar o O-ring antes de o utilizar.

Como verificar se há infiltração de água

Antes de instalar a câmara, feche esta unidade e mergulhe-a em água para se certificar de que não entra água.

Vedante de gotas (B-a)

Não retire o vedante de gotas (B-a-①) nem aplique lubrificante de silicone no mesmo.

Se o vedante estiver frouxo ou entalado entre as coberturas, pode ocorrer a infiltração de água nesta unidade. Se o vedante de gotas sair do devido lugar, volte a instalá-lo com cuidado sem torções.

Vida útil do O-ring e do vedante de gotas

A vida útil do O-ring varia de acordo com a frequência de utilização desta unidade e as condições de armazenamento. Em geral, a vida útil é de cerca de um ano. Substitua o vedante de gotas por um novo, se encontrar riscos ou fendas. Após a substituição, certifique-se de que não ocorre infiltração de água.

Anti-embaciamento do vidro da frente (C)

- Instale a máquina nesta unidade numa sala com pouca humidade ou ambiente semelhante.
- Coloque uma película antiembaciante (AKA-AF1 (C-①), não fornecida) no interior desta unidade duas ou três horas antes de fotografar.
- Quando não utilizada, guarde a película antiembaciante no saco de plástico original e mantenha o saco devidamente fechado. Se secar a película antiembaciante adequadamente, pode utilizá-la cerca de 200 vezes.

Manutenção

- Depois de utilizar esta unidade no mar ou próximo do mar, mantenha-a com o fecho fechado e lave-a bem com água doce para remover o sal e areia e depois limpe-a com um pano macio e seco. Recomenda-se que mantenha a unidade com o fecho fechado e imersa em água doce durante cerca de 30 minutos. Se a unidade ficar com sal na superfície, as partes metálicas podem danificar-se ou enferrujar-se, o que resulta em infiltração de água.
- Limpe o interior desta unidade com um pano macio e seco. Não lave o interior com água.

Certifique-se de que executa os pontos de manutenção acima indicados sempre que utilizar esta unidade. Não utilize qualquer tipo de solvente, por exemplo, álcool, benzina ou diluente, para limpar a unidade, pois pode danificar o acabamento da superfície desta unidade.

Quando guardar esta unidade

- Fixe o espaçador fornecido com esta unidade para evitar o desgaste do O-ring. (B-b)
- Evite a acumulação de pó no O-ring.
- Cubra levemente o O-ring com lubrificante de silicone e introduza-o na respetiva ranhura. Depois, guarde esta unidade num local fresco e bem ventilado. Não feche o fecho.
- Evite guardar esta unidade num local frio, muito quente ou húmido ou juntamente com naftalina ou cânfora, pois estas condições podem danificar a unidade.

Polski

Główna funkcja

Odporność na zanurzenie: do głębokości 100 m

Oznaczenie części (A)

1 Adapter stopki
2 Gniazdo statywu
3 Uszczelka kroploszczelna (Nie zdejmować uszczelki kroploszczelnej ani nie nakładać na nią smaru silikonowego.)
4 O-ring
5 Element dystansowy (podczas korzystania z urządzenia należy koniecznie zdjąć element dystansowy. Zakładać element dystansowy podczas przechowywania urządzenia.)
6 Gwint filtra

Środki ostrożności

- Korzystając z urządzenia podczas nurkowania należy zawsze obserwować panujące wokół warunki. Nieuwaga może doprowadzić do wypadku podczas nurkowania.
- W przypadku przecieku wody należy uważać na panujące wokół warunki i wypłynąć z zachowaniem zasad bezpieczeństwa dla nurkowania.
- Kiedy aparat się przegrzeje, może się automatycznie wyłączyć lub nagrywanie może nie działać prawidłowo.
  Czas zdjęć seryjnych można wydłużyć, zmieniając ustawienie [Temp. auto. wyłącz.] na [Wysoki].
  Więcej informacji można znaleźć w instrukcji obsługi dołączonej doaparatu.
- Nie narażać szybki na silne wstrząsy, ponieważ grozi to jej pęknięciem.
- Nie rzucać urządzenia do wody.
- Nie należy używać urządzenia w następujących sytuacjach:
  – w bardzo gorących lub wilgotnych miejscach
  – w wodzie cieplejszej niż 40°C
  – w temperaturach niższych niż 0°C
  W takich sytuacjach może wystąpić skraplanie wilgoci lub przeciek wody, co doprowadzi do uszkodzenia aparatu.
- Nie zostawiać urządzenia przez dłuższy czas na bezpośrednim słońcu w bardzo gorących lub wilgotnych miejscach. Jeśli konieczne jest zostawienie urządzenia na bezpośrednim słońcu, należy przykryć je ręcznikiem lub zasłonić w inny sposób.
- Użyć załączonego elementu dystansowego, aby urządzenie pozostało otwarte w przypadku zabierania go do samolotu. Jeśli zostanie zamknięte, zmiany w ciśnieniu w samolocie mogą spowodować, że trudno będzie je otworzyć.
- Zalecamy korzystanie z akcesoriów Sony dostosowanych do parametrów tego urządzenia oraz umieszczonych w nim produktów (aparatu, akumulatora itd.). Korzystanie z produktów innych producentów grozi obniżeniem ich wydajności, wypadkiem lub awarią.
- Podczas nagrywania filmów nie można jednocześnie prawidłowo nagrywać dźwięku.
- W kwestii odporności na wstrząsy niniejsze urządzenie oraz produkty w nim umieszczone (aparat, akumulator itd.) przeszły prowadzone wewnątrz firmy testy zgodne z normą MIL-STD 810G C1 516.7-Shock (norma Departamentu Obrony Stanów Zjednoczonych dotycząca wstrząsów), polegające na upuszczaniu urządzeń z wysokości 2,0 m na płytę sklejki o grubości 5 cm*.
  * Zależnie od warunków i okoliczności nie jest udzielana gwarancja na uszkodzenia, awarie oraz działanie wodoszczelne/pyłoszczelne tego urządzenia oraz produktów w nim umieszczonych (aparatu, akumulatora itd.).
- Odporność na wstrząsy nie gwarantuje, że aparat nie zostanie zarysowany lub uszkodzony.
- Może się zdarzyć, że wodoszczelność/pyłoszczelność zostanie utracona, jeśli urządzenie oraz umieszczone w nim produkty (aparat, akumulator itd.) zostaną narażone na działanie silnych wstrząsów, na przykład w przypadku upuszczenia. Zalecamy odpłatne sprawdzenie urządzeń w autoryzowanym serwisie.
- Dostarczone akcesoria nie spełniają specyfikacji dotyczących odporności na wodę, pyły i wstrząsy.

Jeśli na urządzenie dostanie się olejek do opalania, należy go dokładnie zmyć letnią wodą. Jeśli olejek do opalania nie zostanie wytarty z urządzenia, może on doprowadzić do odbarwienia lub uszkodzenia powierzchni (na przykład pęknięcia).

Przeciekanie wody

W przypadku przecieku wody należy natychmiast przerwać korzystanie z urządzenia pod wodą.
- Jeśli aparat się zamoczy, należy bezzwłocznie oddać do najbliższej placówki sprzedaży firmy Sony. Koszty naprawy ponosi klient.
- W mało prawdopodobnym przypadku usterki urządzenia, która spowodowałaby przeciek wody, firma Sony nie ponosi odpowiedzialności za uszkodzenie sprzętu znajdującego się w urządzeniu (aparat, akumulator itp.), zarejestrowane treści ani wydatki związane z fotografowaniem.

Masa w wodzie

(obejmuje masę aparatu, akumulatora, nośnika danych (karty SD), adaptera stopki i paska na rękę)
- W wodzie świeżej: 1 g/cm³
  Ok. 310 g
- W wodzie słonej: 1,024 g/cm³
  Ok. 300 g

Podłączanie filtra

- Gwint filtra umożliwia podłączenie akcesoriów o średnicy 55 mm.
- Używając akcesoriów, na przykład filtra, najpierw należy przymocować je do gwintu filtra na urządzeniu.
- W zależności od rodzaju akcesoriów podczas wykonywania zdjęć z podłączonym akcesorium obraz może wydawać się częściowo zaciemniony lub zniekształcony.

O-ring i uszczelka kroploszczelna (B)

Konserwacja O-ringu jest bardzo istotna. Nieprzestrzeganie zaleceń dotyczących konserwacji O-ringu może spowodować przeciekanie wody i tonięcie urządzenia.

O-ring

O-ring zapewnia wodoszczelność urządzenia.

Zakładanie O-ringu

Nie zakładać O-ringu w miejscu o dużej ilości pyłu lub piasku.

1 **Zdjąć O-ring założony na urządzeniu. (B-1-①)**
Aby zdjąć O-ring, należy go lekko nacisnąć i przesunąć w kierunku strzałki, jak na rysunku. Dzięki temu O-ring zostanie poluzowany i będzie można go łatwo zdjąć. Uważać, aby nie porysować O-ringu paznokciami.

2 **Sprawdzić O-ring.**
- Dokładnie sprawdzić, czy na O-ringu nie ma zabrudzeń, piasku, włosów, kurzu, soli, nici itp. W przypadku dostrzeżenia zanieczyszczeń, przetrzeć go miękką ściereczką.

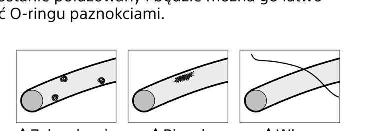

- Delikatnie przejechać palcem po O-ringu, aby sprawdzić, czy nie ma niewidocznych zanieczyszczeń.
- Uważać, aby po przetarciu nie pozostawić na O-ringu włókien materiału.
- Sprawdzić, czy na O-ringu nie ma pęknięć, zarysowań, piasku itp. Jeśli tak jest, wymienić O-ring na nowy.

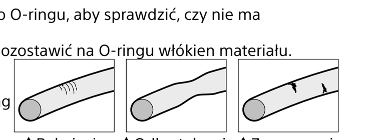

3 **Sprawdzić rowek O-ringu na tylnej osłonie.**
Ostrożnie usunąć ziarenka piasku lub sól zalegającą w rowku.

4 **W takim sam sposób sprawdzić powierzchnię kontaktową O-ringu na przedniej osłonie.**

5 **Nałożyć smar silikonowy załączony do O-ringu.**
- Nanieść palcami cienką i równomierną warstwę na całej powierzchni O-ringu, używając małej kropli smaru silikonowego, jak na rysunku.
- Należy się upewnić, że na powierzchni O-ringu zawsze znajduje się warstwa smaru silikonowego. Smar silikonowy chroni O-ring i zapobiega jego zużyciu.

Smar silikonowy
Należy stosować wyłącznie załączony smar silikonowy. Inne rodzaje smaru spowodują uszkodzenie O-ringu i przeciekanie wody.
Po zakończeniu smarowania należy umyć ręce wodą z mydłem.
Pierwsza pomoc
Kontakt z oczyma Natychmiast przepłukać dużą ilością wody. Jeśli dojdzie do podrażnienia, które będzie się dłużej utrzymywać, skontaktować się z lekarzem.
Kontakt ze skórą Przemyć skórę wodą z mydłem. Jeśli dojdzie do podrażnienia, które będzie się dłużej utrzymywać, skontaktować się z lekarzem.
Spożycie Przepłukać usta. Natychmiast udać się do lekarza.

6 **Umieścić O-ring (B-6-①) w rowku urządzenia.**
Umieścić O-ring równomiernie w rowku, zwracając uwagę na następujące punkty:
– Upewnić się, że O-ring jest czysty.
– Upewnić się, że O-ring nie jest przekręcony i nie wystaje.
– Nie używać nadmiernej siły podczas zakładania O-ringu.

Końcowa kontrola

Ponownie sprawdzić, czy O-ring nie jest zabrudzony, zarysowany ani wykręcony itp.

Poluzowany lub przyskrzyniony O-ring, a także piasek lub zanieczyszczenia O-ringu mogą powodować nieszczelność pod wodą.
Należy koniecznie sprawdzić O-ring przed użyciem urządzenia.

Jak sprawdzać szczelność

Przed zamontowaniem aparatu zamknąć obudowę i zanurzyć ją w wodzie, aby upewnić się, że woda nie przecieka do środka.

Uszczelka kroploszczelna (B-a)

Nie zdejmować uszczelki kroploszczelnej (B-a-①) ani nie nakładać na nią smaru silikonowego.

Jeśli uszczelka będzie obluzowana lub przyskrzyniona między osłonami, do urządzenia może przeciekać woda. Jeśli uszczelka kroploszczelna zacznie schodzić, należy ponownie ją zamocować, uważając, by się nie poskręcała.

Okres eksploatacji O-ringu i uszczelki kroploszczelnej

Okres eksploatacji O-ringu zależy od częstotliwości użytkowania urządzenia oraz warunków przechowywania. Z reguły wynosi około jednego roku. Uszczelkę kroploszczelną należy wymieniać na nową w przypadku znalezienia zarysowań lub pęknięć. Po wymianie sprawdzić, czy do środka nie przecieka woda.

Zabezpieczenie przeciwmgielne przedniej szybki (C)

- Aparat należy umieszczać w urządzeniu w pomieszczeniu o niskiej wilgotności lub w podobnych warunkach.
- Umieścić arkusz przeciwmgielny (AKA-AF1 (C-①), nie należy do wyposażenia) wewnątrz urządzenia na dwie do trzech godzin przed rozpoczęciem fotografowania.
- Nieużywany arkusz przeciwmgielny należy przechowywać w oryginalnej szczelnie zamkniętej plastikowej torebce. Dzięki odpowiedniemu suszeniu arkusza przeciwmgielnego będzie go można używać około 200 razy.

Konserwacja

- Po korzystaniu z urządzenia w morzu lub przy plaży należy pozostawić je przypięte za sprzączkę i umyć razem ze sprzączką w wodzie, aby usunąć sól i piasek, a następnie wytrzeć je suchą, miękką szmatką. Zalecamy, aby urządzenie pozostało przypięte sprzączką i zanurzone w wodzie na około 30 minut. Jeśli sól nie zostanie usunięta z urządzenia, metalowe elementy mogą zostać uszkodzone lub mogą zardzewieć, co doprowadzi do przeciekania wody.
- Wewnętrzną część urządzenia należy wytrzeć suchą, miękką szmatką. Nie myć części wewnętrznej wodą.

Powyższe czynności konserwacyjne należy wykonywać po każdym użyciu urządzenia. Nie używać do czyszczenia urządzenia żadnych rozpuszczalników takich jak alkohol, benzyna czy rozcieńczalnik, ponieważ mogą one spowodować uszkodzenie wierzchniej warstwy urządzenia.

Przechowywanie urządzenia

- Zamocować elementy dystansowy załączony do urządzenia, aby zapobiegać zużyciu O-ringu. (B-b)
- Nie dopuszczać do gromadzenia się kurzu na O-ringu.
- Delikatnie posmarować O-ring smarem silikonowym i umieścić go w rowku, a następnie odłożyć urządzenie w chłodnym miejscu o dobrej wentylacji. Nie mocować sprzączki.
- W miarę możliwości nie należy przechowywać urządzenia w zimnych, bardzo gorących lub wilgotnych miejscach ani razem z naftalenem lub kamforą, ponieważ w takich warunkach może dojść do uszkodzenia urządzenia.

Ελληνικά

Κύρια χαρακτηριστικά

Αντοχή πίεσης νερού: Έως και βάθος 100 m κάτω από την επιφάνεια του νερού

Αναγνώριση εξαρτημάτων (A)

1 Προσαρμογέας υποδοχής σύνδεσης
2 Υποδοχή τρίποδα
3 Προστατευτικό σταξίματος νερού (Μην αφαιρείτε το προστατευτικό σταξίματος νερού και μην απλώνετε γράσο σιλικόνης επάνω του.)
4 Δακτύλιος κυκλικής διατομής
5 Διαχωριστικό (Μην αμελήσετε να αφαιρέσετε το διαχωριστικό όταν πρόκειται να χρησιμοποιήσετε τη μονάδα. Προσαρτήστε το διαχωριστικό όταν θέλετε να αποθηκεύσετε τη μονάδα.)
6 Σπείρωμα φίλτρου

Προφυλάξεις

- Όταν χρησιμοποιείτε τη μονάδα σε καταδύσεις, να είστε ιδιαίτερα προσεκτικοί όσον αφορά τις συνθήκες γύρω σας. Η έλλειψη προσοχής μπορεί να προκαλέσει ατύχημα κατά τη διάρκεια της κατάδυσης.
- Σε περίπτωση εισροής νερού, δείξτε ιδιαίτερη προσοχή στις συνθήκες γύρω σας και αναδυθείτε στην επιφάνεια ακολουθώντας τους κανόνες ασφαλείας των καταδύσεων.
- Όταν η φωτογραφική μηχανή υπερθερμαίνεται, μπορεί να απενεργοποιηθεί αυτόματα ή να μην λειτουργήσει σωστά η καταγραφή εικόνων.
  Μπορείτε να επεκτείνετε τον χρόνο συνεχούς λήψης ρυθμίζοντας το [Θερμ. αυτόμ.απενερ.] σε [Υψηλό].
  Για περισσότερες πληροφορίες, ανατρέξτε στις οδηγίες χειρισμού που παρέχονται με τη φωτογραφική μηχανή σας.
- Μην υποβάλλετε το γυαλί σε ισχυρούς κραδασμούς, καθώς μπορεί να ραγίσει.
- Μην πετάτε τη μονάδα στο νερό.
- Αποφύγετε τη χρήση της μονάδας υπό τις ακόλουθες συνθήκες:
  – σε πολύ ζεστό ή υγρό μέρος.
  – σε νερό με θερμοκρασία μεγαλύτερη των 40 °C.
  – σε θερμοκρασίες χαμηλότερες από 0 °C.
  Σε αυτές τις συνθήκες μπορεί να προκληθεί συμπύκνωση της υγρασίας ή εισροή νερού, με αποτέλεσμα τη φθορά της φωτογραφικής μηχανής.
- Μην αφήνετε τη μονάδα εκτεθειμένη στην άμεση ηλιακή ακτινοβολία, σε ένα πολύ ζεστό και υγρό μέρος για παρατεταμένο χρονικό διάστημα. Εάν δεν μπορείτε να αποφύγετε την έκθεση της μονάδας στην άμεση ηλιακή ακτινοβολία, φροντίστε να την καλύψετε με μια πετσέτα ή άλλο μέσο προστασίας.
- Χρησιμοποιήστε το παρεχόμενο διαχωριστικό για να κρατήσετε τη μονάδα ανοιχτή όταν την παίρνετε μαζί σας στην καμπίνα του αεροσκάφους. Εάν είναι κλειστή, οι μεταβολές πίεσης στην καμπίνα του αεροσκάφους μπορεί να καταστήσουν δύσκολο το άνοιγμά της.
- Συνιστάται να χρησιμοποιείτε αξεσουάρ της Sony που ταιριάζουν με τα χαρακτηριστικά αυτής της μονάδας και του εξοπλισμού που περιέχει (φωτογραφική μηχανή, μπαταρία κτλ.).
  Η χρήση προϊόντων άλλων κατασκευαστών μπορεί να οδηγήσει σε λειτουργία με μειωμένες δυνατότητες ή να προκαλέσει ατυχήματα και δυσλειτουργίες στον εξοπλισμό.
- Όταν εγγράφετε βίντεο, δεν μπορείτε να εγγράψετε απευθείας τον ήχο.
- Ως προς την προστασία κατά των κραδασμών, αυτή η μονάδα και ο εξοπλισμός που περιέχει (φωτογραφική μηχανή, μπαταρία κτλ.) έχουν υποβληθεί με επιτυχία στην ενδοεταιρική δοκιμή που συμμορφώνεται με το πρότυπο MIL-STD 810G C1 Method 516.7-Shock (πρότυπο δοκιμής του Υπουργείου Άμυνας των Η.Π.Α. για τους κραδασμούς) και συνίσταται στην πτώση τους από ύψος 2,0 m σε μια σανίδα κοντραπλακέ πάχους 5 cm*.
  * Ανάλογα με τις συνθήκες χρήσης και τις περιστάσεις, δεν υπάρχει καμία εγγύηση αναφορικά με φθορές ή δυσλειτουργίες αυτής της μονάδας και του εξοπλισμού που περιέχει (φωτογραφική μηχανή, μπαταρία κτλ.) ή σε σχέση με την προστασία τους από το νερό και τη σκόνη.
- Όσον αφορά την προστασία από κραδασμούς, δεν υπάρχει καμία εγγύηση ότι η φωτογραφική μηχανή δεν μπορεί να υποστεί χαρακιές ή βαθουλώματα.
- Σε ορισμένες περιπτώσεις, η μονάδα και ο εξοπλισμός που περιέχει (φωτογραφική μηχανή, μπαταρία κτλ.) ενδέχεται να χάσουν την προστασία από τη βροχή/σκόνη, εάν υποστούν ισχυρούς κραδασμούς, όπως, για παράδειγμα, από πτώση. Συνιστάται έλεγχος του εξοπλισμού έναντι αμοιβής σε ένα εξουσιοδοτημένο κατάστημα επισκευής.
- Τα ε+αρτήματα πυ παρέντια δεν είναι αδιά,ρα και δεν πληρύν τις πρδιαγραφές για προστασία κατά της σκνης και των κραδασμών.

Εάν η μονάδα έχει λερωθεί με αντιηλιακό, πρέπει να το σκουπίσετε σχολαστικά χρησιμοποιώντας χλιαρό νερό. Εάν το αντιηλιακό παραμείνει στη μονάδα, η επιφάνεια της μονάδας μπορεί να αποχρωματιστεί ή να φθαρεί (π.χ. ρωγμές στην επιφάνεια).

Εισροή νερού

Εάν εισέλθει νερό στη μονάδα, σταματήστε αμέσως τη χρήση της μονάδας στο νερό.
- Εάν βραχεί η φωτογραφική μηχανή σας, προσκομίστε την αμέσως στην πλησιέστερη αντιπροσωπεία της Sony. Το κόστος της επισκευής βαρύνει τον πελάτη.
- Στην απίθανη περίπτωση όπου μια δυσλειτουργία της μονάδας οδηγήσει στην πρόκληση βλαβών λόγω εισροής νερού, η Sony δεν προβαίνει σε καμία εγγύηση όσον αφορά τις πιθανές βλάβες στον εξοπλισμό που περιέχεται στη μονάδα (φωτογραφική μηχανή, μπαταρία κτλ.) και το καταγεγραμμένο περιεχόμενο, ούτε τα έξοδα που σχετίζονται με φωτογραφικές υπηρεσίες.

Βάρος στο νερό

(περιλαμβάνει το βάρος των εξής: φωτογραφική μηχανή, μπαταρία, μέσο αποθήκευσης (κάρτα SD), προσαρμογέας υποδοχής σύνδεσης και λουράκι χεριού)
- Σε γλυκό νερό: 1 g/cm³
  Περίπου 310 g
- Σε θαλασσινό νερό: 1,024 g/cm³
  Περίπου 300 g

Προσάρτηση του φίλτρου

- Το σπείρωμα φίλτρου καθιστά εφικτή την προσάρτηση ενός αξεσουάρ με διάμετρο 55 mm.
- Όταν χρησιμοποιείτε ένα αξεσουάρ, όπως π.χ. ένα φίλτρο, προσαρτήστε το στο σπείρωμα φίλτρου της μονάδας.
- Ανάλογα με το αξεσουάρ, οι εικόνες μπορεί να εμφανίζονται σχετικά σκοτεινές ή παραμορφωμένες όταν η λήψη τους γίνεται με το αξεσουάρ που έχει προσαρτηθεί στη μονάδα.

Δακτύλιος κυκλικής διατομής και προστατευτικό σταξίματος νερού (B)

Η συντήρηση του δακτυλίου κυκλικής διατομής είναι πολύ σημαντική. Η μη συντήρηση του δακτυλίου κυκλικής διατομής σύμφωνα με τις οδηγίες, μπορεί να οδηγήσει σε εισροή νερού με αποτέλεσμα τη βύθιση της μονάδας.

Δακτύλιος κυκλικής διατομής

Η μονάδα αυτή χρησιμοποιεί έναν δακτύλιο κυκλικής διατομής για τη διατήρηση της αντοχής της στο νερό.

Τοποθέτηση του δακτυλίου κυκλικής διατομής

Κατά την τοποθέτηση του δακτυλίου κυκλικής διατομής, αποφύγετε τα μέρη με σκόνη ή άμμο.

1 **Αφαιρέστε τον δακτύλιο κυκλικής διατομής που είναι προσαρτημένος σε αυτή τη μονάδα. (B-1-①)**
Για να αφαιρέσετε τον δακτύλιο κυκλικής διατομής, πιέστε τον ελαφρώς και σύρετέ τον προς την κατεύθυνση του βέλους, σύμφωνα με την εικόνα. Με αυτόν τον τρόπο ο δακτύλιος κυκλικής διατομής ξεκολλά τόσο ώστε να είναι δυνατή η εύκολη αφαίρεσή του. Προσέξτε να μη γρατζουνίσετε τον δακτύλιο κυκλικής διατομής με τα νύχια σας.

2 **Ελέγξτε τον δακτύλιο κυκλικής διατομής.**
- Ελέγξτε προσεκτικά αν υπάρχουν ρύποι, άμμος, τρίχες, σκόνη, αλάτι, νήματα κτλ. στον δακτύλιο κυκλικής διατομής. Εάν υπάρχει κάτι από αυτά, σκουπίστε το με ένα μαλακό πανί.

- Περάστε απαλά με το δάχτυλό σας ολόκληρη την επιφάνεια του δακτυλίου κυκλικής διατομής για να ελέγξετε για ρύπους που δεν φαίνονται.
- Προσέξτε να μην αφήσετε ίνες από το πανί στην επιφάνεια του δακτυλίου κυκλικής διατομής μετά το σκούπισμα.
- Ελέγξτε τον δακτύλιο κυκλικής διατομής για ρωγμές, στρεβλώσεις, παραμορφώσεις, μικρές σχισμές, χαρακιές, ενσωματωμένη άμμο κτλ. Αντικαταστήστε τον δακτύλιο κυκλικής διατομής εάν εντοπίσετε κάποιο από αυτά.

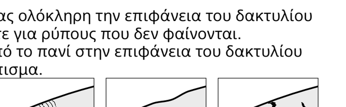

3 **Ελέγξτε την αυλάκωση του δακτυλίου κυκλικής διατομής στο πίσω περίβλημα.**
Αφαιρέστε προσεκτικά τυχόν κόκκους άμμου ή σκληρυμένου αλατιού από την αυλάκωση.

4 **Ελέγξτε με τον ίδιο τρόπο την επιφάνεια επαφής του δακτυλίου κυκλικής διατομής στο μπροστινό περίβλημα.**

5 **Απλώστε το γράσο σιλικόνης που παρέχεται με τον δακτύλιο κυκλικής διατομής.**
- Χρησιμοποιήστε τις άκρες των δακτύλων σας για να καλύψετε ομοιόμορφα ολόκληρη την επιφάνεια του δακτυλίου με μια λεπτή στρώση από μία μικρή σταγόνα γράσου σιλικόνης, σύμφωνα με την εικόνα.
- Βεβαιωθείτε ότι υπάρχει πάντα μια λεπτή στρώση γράσου σιλικόνης στην επιφάνεια του δακτυλίου κυκλικής διατομής. Το γράσο σιλικόνης προστατεύει τον δακτύλιο κυκλικής διατομής και αποτρέπει τη φθορά του.

Γράσο σιλικόνης
Χρησιμοποιήστε μόνο το παρεχόμενο γράσο σιλικόνης. Άλλα είδη γράσου θα προκαλέσουν φθορά στον δακτύλιο κυκλικής διατομής και θα οδηγήσουν σε εισροή νερού.
Όταν ολοκληρώσετε την εφαρμογή του γράσου σιλικόνης, πλύνετε τα χέρια σας με σαπούνι και νερό.
Μέτρα πρώτων βοηθειών
Επαφή με τα μάτια Ξεπλύνετε αμέσως με άφθονο νερό. Ζητήστε ιατρική βοήθεια εάν παρουσιαστεί ερεθισμός ή η ενόχληση εμμένει.
Επαφή με το δέρμα Ξεπλύνετε το δέρμα με σαπούνι και νερό. Ζητήστε ιατρική βοήθεια εάν παρουσιαστεί ερεθισμός ή η ενόχληση εμμένει.
Κατάποση Ξεπλύνετε το στόμα. Ζητήστε αμέσως ιατρική βοήθεια.

6 **Τοποθετήστε τον δακτύλιο κυκλικής διατομής (B-6-①) εντός της αυλάκωσης της μονάδας.**
Τοποθετήστε τον δακτύλιο κυκλικής διατομής ομοιόμορφα εντός της αυλάκωσης, προσέχοντας τα εξής:
– Ελέγξτε για ρύπους στην επιφάνεια του δακτυλίου κυκλικής διατομής.
– Βεβαιωθείτε ότι ο δακτύλιος κυκλικής διατομής δεν είναι συνεστραμμένος και δεν προεξέχει.
– Μην τραβάτε με δύναμη τον δακτύλιο κυκλικής διατομής.

Τελικός έλεγχος

Ελέγξτε ξανά τον δακτύλιο κυκλικής διατομής για ρύπους, χαρακιές ή στρεβλώσεις κτλ.

Ένας χαλαρός ή υπερβολικά συμπιεσμένος δακτύλιος κυκλικής διατομής, ή η παρουσία άμμου ή ρύπων στον δακτύλιο, μπορεί να προκαλέσει υποβρύχιες διαρροές.
Μην αμελείτε να ελέγχετε τον δακτύλιο κυκλικής διατομής πριν από τη χρήση.

Πώς να ελέγχετε για διαρροές

Πριν τοποθετήσετε τη φωτογραφική μηχανή, κλείστε τη μονάδα και βυθίστε τη στο νερό για να βεβαιωθείτε ότι δεν εισέρχεται νερό στο εσωτερικό της.

Προστατευτικό σταξίματος νερού (B-a)

Μην αφαιρείτε το προστατευτικό σταξίματος νερού (B-a-①) και μην απλώνετε γράσο σιλικόνης επάνω του.

Εάν το προστατευτικό σταξίματος νερού είναι χαλαρό ή μαγκωμένο ανάμεσα στα περιβλήματα, υπάρχει πιθανότητα να εισρεύσει νερό εντός της μονάδας. Εάν το προστατευτικό σταξίματος νερού βγει από τη θέση του, επανατοποθετήστε το προσεκτικά αποφεύγοντας τη συστροφή του.

Διάρκεια ζωής δακτυλίου κυκλικής διατομής και προστατευτικού σταξίματος νερού

Η διάρκεια ζωής του δακτυλίου κυκλικής διατομής διαφέρει ανάλογα με τη συχνότητα χρήσης και τις συνθήκες αποθήκευσης της μονάδας. Γενικά, είναι περίπου ένας χρόνος. Αντικαταστήστε το προστατευτικό σταξίματος νερού με ένα καινούριο εάν εντοπίσετε χαρακιές ή ρωγμές. Μετά την αντικατάσταση, βεβαιωθείτε ότι δεν σημειώνεται εισροή νερού.

Προστασία του μπροστινού γυαλιού από το θόλωμα (C)

- Τοποθετήστε τη φωτογραφική μηχανή στη μονάδα σε ένα δωμάτιο με χαμηλή υγρασία ή σε παρόμοιο περιβάλλον.
- Τοποθετήστε ένα αυτοκόλλητο απορρόφησης υγρασίας (AKA-AF1 (C-①), δεν παρέχεται) στο εσωτερικό της μονάδας, δύο με τρεις ώρες πριν από τη φωτογράφηση.
- Φυλάξτε το αχρησιμοποίητο αυτοκόλλητο απορρόφησης υγρασίας στην αρχική πλαστική συσκευασία και διατηρήστε την ερμητικά κλειστό. Στεγνώνοντας επαρκώς το αυτοκόλλητο απορρόφησης υγρασίας, μπορείτε να το χρησιμοποιήσετε περίπου 200 φορές.

Συντήρηση

- Μετά τη χρήση της μονάδας εντός ή κοντά στη θάλασσα, κρατήστε τη μονάδα δεμένη με την αγκράφα και πλύνετέ τα μαζί σχολαστικά με γλυκό νερό για να αφαιρέσετε το αλάτι και την άμμο και, στη συνέχεια, σκουπίστε τα με ένα μαλακό και στεγνό πανί. Συνιστάται να διατηρείτε τη μονάδα δεμένη με την αγκράφα και βυθισμένη σε γλυκό νερό για περίπου 30 λεπτά. Εάν η μονάδα παραμείνει με το αλάτι, τα μεταλλικά μέρη της μπορεί να φθαρούν ή να σκουριάσουν, με αποτέλεσμα την εισροή νερού.
- Σκουπίστε το εσωτερικό της μονάδας με ένα μαλακό και στεγνό πανί. Μην πλένετε το εσωτερικό με νερό.

Πρέπει να εκτελείτε τις παραπάνω διαδικασίες συντήρησης κάθε φορά που χρησιμοποιείτε τη μονάδα. Μην χρησιμοποιείτε διαλύτες, όπως αλκοόλη, βενζίνη ή διαλυτικό χρώματος, για τον καθαρισμό καθώς αυτό μπορεί να προκαλέσει φθορά στο φινίρισμα της επιφάνειας της μονάδας.

Κατά την αποθήκευση της μονάδας

- Προσαρτήστε το διαχωριστικό που παρέχεται με τη μονάδα για να αποτρέψετε τη φθορά του δακτυλίου κυκλικής διατομής. (B-b)
- Αποφύγετε τη συσσώρευση σκόνης στον δακτύλιο κυκλικής διατομής.
- Απλώστε μια μικρή στρώση γράσου σιλικόνης στον δακτύλιο κυκλικής διατομής, εισαγάγετέ τον στην αυλάκωση και, στη συνέχεια, αποθηκεύστε τη μονάδα σε έναν δροσερό και καλά αεριζόμενο χώρο. Μην δέσετε την αγκράφα.
- Αποφύγετε την αποθήκευση της μονάδας σε χώρους με πολύ χαμηλές θερμοκρασίες, πολύ υψηλές θερμοκρασίες ή υγρασία, ή μαζί με ναφθαλίνη ή καμφορά, καθώς οι συνθήκες αυτές θα προκαλέσουν φθορές στη μονάδα.

Slovensky

Hlavná funkcia
Odolnosť voči tlaku vody: do 100 m pod vodou

Označenie súčastí (A)
1 Adaptér pre sánky
2 Objímka na pripojenie statívu
3 Tesnenie proti kvapkaniu (Tesnenie proti kvapkaniu nedemontujte ani naň neaplikujte silikónové mazivo.)
4 Tesniaci krúžok
5 Rozpera (Pri používaní tejto jednotky túto rozperu odstráňte. Počas uskladnenia ju namontujte.)
6 Závit na filter

Bezpečnostné opatrenia
- Pri používaní tejto jednotky počas potápania dávajte pozor na situáciu v okolí. Nedostatočná pozornosť počas potápania môže spôsobiť úraz.
- Ak dôjde k vniknutiu vody, dávajte pozor na situáciu a povrch v okolí a dodržiavajte pravidlá bezpečnosti pre potápanie.
- Ak sa fotoaparát prehreje, môže sa automaticky vypnúť alebo môže dôjsť k poruche funkcie záznamu.
  Čas nepretržitého snímania môžete zmeniť, ak položku [Auto Pwr OFF Temp.] nastavíte na možnosť [High].
  Viac informácií nájdete v návode na obsluhu fotoaparátu.
- Sklo nevystavujte účinkom silných nárazov, pretože môže prasknúť.
- Túto jednotku nehádžte do vody.
- Vyhnite sa používaniu tejto jednotky v nasledujúcich situáciách:
  – na veľmi teplom a vlhkom mieste;
  – vo vode, ktorej teplota je viac než 40 °C;
  – pri teplotách nižších než 0 °C.
  V týchto situáciách môže dôjsť ku kondenzácii vlhkosti alebo vniknutiu vody a poškodeniu fotoaparátu.
- Túto jednotku nenechávajte dlhodobo vystavenú účinkom priameho slnečného žiarenia ani na veľmi teplom a vlhkom mieste. Ak sa nedokážete vyhnúť ponechaniu tejto jednotky na priamom slnku, zakryte túto jednotku uterákom alebo inou ochranou.
- Ak budete túto jednotku brať na palubu lietadla a chcete ju ponechať otvorenú, použite na to dodávanú rozperu. Ak je tesne uzavretá, zmeny tlaku v kabíne môžu zapríčiniť, sa bude ťať ťažko otvoriť.
- Odporúčame používať príslušenstvo Sony, ktoré bolo navrhnuté tak, aby vyhovovalo parametrom tejto jednotky a zariadení, ktoré obsahuje (fotoaparát, batéria atď.). Používanie výrobkov od iných výrobcov môže spôsobiť, že nebudú pracovať podľa svojich technických parametrov, alebo to môže viesť k nehodám a ich poruchám.
- Pri nahrávaní filmov nemožno zvuk správne nahrávať.
- Pokiaľ ide o odolnosť voči nárazom, táto jednotka a zariadenia, ktoré obsahuje (fotoaparát, batéria atď.), prešli testovaním v rámci našej spoločnosti, ktoré je v súlade s normou MIL-STD 810G C1 Method 516.7-Shock (norma amerického ministerstva obrany pre metódy testovania nárazov), pričom boli zhadzované z výšky 2,0 m nad preglejkovou doskou s hrúbkou 5 cm*.
  * V závislosti od podmienok používania a okolností neposkytujeme žiadnu záruku na poškodenie, poruchu alebo vodotesnosť/prachotesnosť tejto jednotky a zariadení, ktoré obsahuje (fotoaparát, batéria atď.).
- Na odolnosť voči nárazom neposkytujeme záruku, že sa fotoaparát nepoškriabe ani že na ňom vzniknú zárezy.
- V niektorých prípadoch môže pri vystavení tejto jednotky a zariadení, ktoré obsahuje (fotoaparát, batéria atď.), silnému nárazu, napríklad pri ich spadnutí, zaniknúť odolnosť voči vode/prachu. V takom prípade odporúčame dať ich za poplatok skontrolovať v autorizovanej opravovni.
- Dodávané príslušenstvo nie je odolné voči vode, prachu ani nárazom.

Ak sa na jednotke nachádza olej na opaľovanie, dôkladne ho umyte vlažnou vodou. Ak jednotku ponecháte s olejom na opaľovanie na jej tele, povrch tejto jednotky môže zmeniť farbu alebo sa môže poškodiť (napríklad praskliny na povrchu).

Vniknutie vody
Ak dôjde k vniknutiu vody, okamžite prestaňte túto jednotku vystavovať účinkom vody.
- Ak fotoaparát zmokne, okamžite ho zaneste k najbližšiemu predajcovi výrobkov Sony. Náklady na opravu musí znášať zákazník.
- Ak v málo pravdepodobnom prípade dôjde k poškodeniu tejto jednotky vniknutím vody, spoločnosť Sony neposkytuje záruku na poškodenie zariadenia v jednotke (fotoaparát, batéria atď.) a zaznamenaný obsah, ani za náklady súvisiace s fotografovaním.

Hmotnosť vo vode
(vrátane hmotnosti fotoaparátu, súpravy batérií, média na ukladanie (karta SD), adaptéra pre sánky a remienka na zápästie)
- V sladkej vode: 1 g/cm³
  Pribl. 310 g
- V slanej vode: 1,024 g/cm³
  Pribl. 300 g

Namontovanie filtra
- Závit na filter umožňuje namontovať príslušenstvo s priemerom 55 mm.
- Pri používaní príslušenstva, ako je filter, príslušenstvo namontujte na závit na filter na tejto jednotke.
- V závislosti od príslušenstva môžu zábery pri snímaní s príslušenstvom namontovaným na túto jednotku vyzerať trocha tmavšie alebo skreslene.

Tesniaci krúžok a tesnenie proti kvapkaniu (B)
Údržba tesniaceho krúžku je veľmi dôležitá. Opomenutie vykonávať údržbu tesniaceho krúžku podľa pokynov môže viesť k vnikaniu vody a spôsobiť potopenie jednotky.

Tesniaci krúžok
Na zachovanie vodotesnosti tejto jednotky sa používa tesniaci krúžok.

Montáž tesniaceho krúžku
Tesniaci krúžok nemontujte na mieste, kde sa vyskytuje prach alebo piesok.

1 **Demontujte tesniaci krúžok namontovaný na tejto jednotke. (B-1-①)**
Tesniaci krúžok demontujte slabým stlačením a posunutím v smere šípky podľa obrázka. Takto tesniaci krúžok ochabne a bude sa dať jednoducho demontovať. Dávajte pozor, aby ste nechtom tesniaci krúžok nepoškriabali.

2 **Tesniaci krúžok skontrolujte.**
- Dôkladne skontrolujte, že na tesniacom krúžku sa nenachádza žiadna špina, piesok, vlasy, prach, soľ, vlákna a pod. Ak niečo nájdete, utrite to mäkkou tkaninou.

▲Špina ▲Piesok ▲Vlas

- Zľahka končekom svojho prsta prejdite po tesniacom krúžku a skontrolujte, či sa na ňom nenachádza neviditeľné znečistenie.
- Dávajte pozor, aby ste po utieraní na tesniacom krúžku nezanechali žiadne textilné vlákna.
- Tesniaci krúžok skontrolujte, či sa na ňom nenachádzajú praskliny, zošikmenie, poškodenie, jemné zárezy, škrabance, prilnutý piesok a pod. Ak čokoľvek z uvedeného nájdete, tesniaci krúžok vymeňte.

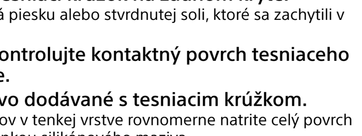
▲Praskliny ▲Zmena tvaru ▲Škrabance

3 **Skontrolujte drážku pre tesniaci krúžok na zadnom kryte.**
Opatrne odstráňte všetky zrnká piesku alebo stvrdnutej soli, ktoré sa zachytili v drážke.

4 **Rovnakým spôsobom skontrolujte kontaktný povrch tesniaceho krúžku na prednom kryte.**

5 **Naneste silikónové mazivo dodávané s tesniacim krúžkom.**
- Podľa obrázka končekmi prstov v tenkej vrstve rovnomerne natrite celý povrch tesniaceho krúžku malou kvapkou silikónového maziva.
- Na povrchu tesniaceho krúžku musí vždy byť tenká vrstva silikónového maziva. Silikónové mazivo chráni tesniaci krúžok a zabraňuje opotrebovaniu.

Silikónové mazivo
Používajte len dodané silikónové mazivo. Iné druhy mazív tesniaci krúžok poškodia a spôsobia vnikanie vody.
Po dokončení nanášania silikónového maziva si ruky umyte mydlom a vodou.
Opatrenia prvej pomoci
Po zasiahnutí očí Okamžite vypláchnite veľkým množstvom vody. Ak dôjde k dráždeniu a dráždenie pretrváva, vyhľadajte lekársku pomoc.
Pri kontakte s pokožkou Pokožku umyte mydlom a vodou. Ak dôjde k podráždeniu a podráždenie pretrváva, vyhľadajte lekársku pomoc.
Po požití Vypláchnite ústa. Okamžite vyhľadajte lekársku pomoc.

6 **Tesniaci krúžok (B-6-①) namontujte do drážky tejto jednotky.**
Tesniaci krúžok namontujte rovnomerne do drážky a dávajte pozor na nasledujúce body:
– skontrolujte špiny na tesniacom krúžku;
– skontrolujte, že tesniaci krúžok nie je stočený a nevyčnieva;
– tesniaci krúžok silno neťahajte.

Posledná kontrola
Skontrolujte, či sa na tesniacom krúžku nenachádza žiadna špina, škrabance alebo stočenie a pod.

Uvoľnený alebo vtlačený tesniaci krúžok alebo piesok či špina na tesniacom krúžku môžu pod vodou spôsobiť vnikanie vody.
Pred použitím tesniaci krúžok skontrolujte.

Spôsob kontroly vnikania vody
Pred nainštalovaním fotoaparátu zavrite túto jednotku, ponorte ju do vody a skontrolujte, že do nej nevniká voda.

Tesnenie proti kvapkaniu (B-a)
Tesnenie proti kvapkaniu (B-a-①) nedemontujte ani naň neaplikujte silikónové mazivo.

Ak je tesnenie uvoľnené alebo stlačené medzi krytmi, voda môže vnikať do tejto jednotky. Ak sa tesnenie proti kvapkaniu uvoľní, tesnenie opatrne vložte späť a neotáčajte ho.

Prevádzková životnosť tesniaceho krúžku a tesnenia proti kvapkaniu
Prevádzková životnosť tesniaceho krúžku závisí od frekvencie používania tejto jednotky a podmienok skladovania. Vo všeobecnosti je to jeden rok. Tesnenie proti kvapkaniu vymeňte za nové, ak na ňom nájdete škrabance alebo praskliny. Po výmene skontrolujte, že do tejto jednotky nevniká voda.

Ochrana proti zahmlievaniu predného skla (C)
- Fotoaparát inštalujte do tejto jednotky v miestnosti s nízkou vlhkosťou alebo v podobnom prostredí.
- Dve alebo tri hodiny pred fotením vložte do tejto jednotky fóliu proti zahmlievaniu (AKA-AF1 (C-①), treba zakúpiť samostatne).
- Fóliu proti zahmlievaniu, ktorú nepoužívate, skladujte v pôvodnom pastovom vrecku a vrecko dôkladne uzavrite. Ak fóliu proti zahmlievaniu dôkladne vysušíte, budete ju môcť použiť asi 200-krát.

Údržba
- Po používaní tejto jednotky v alebo pri mori ponechajte túto jednotku upevnenú sponou a spolu ich umyte pitnou vodou, aby ste odstránili soľ a piesok; potom ich utrite mäkkou suchou tkaninou. Odporúčame ponechať túto jednotku upevnenú sponou a ponorenú na 30 minút v pitnej vode. Ak na tejto jednotke zostane soľ, kovové diely sa môžu poškodiť alebo zhrdzavieť, čo spôsobí vnikanie vody.
- Vnútro tejto jednotky utrite mäkkou suchou tkaninou. Vnútro neumývajte vodou.

Po každom použití tejto jednotky vykonajte hore uvedený postup údržby. Na čistenie nepoužívajte žiadny typ rozpúšťadla, ako je alkohol, benzín alebo riedidlo na farby, pretože môže dôjsť k poškodeniu povrchovej úpravy tejto jednotky.

Pri skladovaní tejto jednotky
- Namontujte rozperu dodávanú s touto jednotkou, aby ste zabránili opotrebovaniu tesniaceho krúžku. (B-b)
- Zabráňte hromadeniu prachu na tesniacom krúžku.
- emne namažte tesniaci krúžok silikónovým mazivom a vložte ho do drážky na osadenie; jednotku potom uskladnite na chladnom a dobre vetranom mieste. Sponu nezapínajte.
- Zabráňte skladovaniu tejto jednotky na chladnom, veľmi teplom alebo vlhkom mieste alebo spolu s naftalínom či gáfrom, pretože takéto podmienky môžu túto jednotku poškodiť.

Magyar

Fő jellemző
Víznyomással szembeni ellenállás: 100 m-es víz alatti mélységig

A részek azonosítása (A)
1 Vakusínadapter
2 Állványaljzat
3 Cseppálló tömítés (Ne távolítsa el a cseppálló tömítést, és ne kenje be szilikonzsírral.)
4 O-gyűrű
5 Távtartó (Az egység használatához mindenképp távolítsa el a távtartót. Tároláshoz rögzítse a távtartót.)
6 Szűrő menete

Óvintézkedések
- Amikor az egységet merülés során használja, figyeljen a környezetre. Merülés közben a figyelmetlenség balesethez vezethet.
- Ha vízszivárgás jelentkezik, figyeljen a környezetre és a felszínre, betartva a merülésre vonatkozó biztonsági szabályokat.
- Amikor a fényképezőgép túlmelegszik, automatikusan kikapcsol, vagy a felvétel nem megfelelően kezd működni.
  A folyamatos felvétel idejét meghosszabbíthatja az [Auto. kikapcs. hőm.] beállítást [Magas] értékre állítva.
  További tudnivalókat a kamerához mellékelt kezelési útmutatóban talál.
- Az üveget ne tegye ki erős ütés hatásának, mert megrepedhet.
- Ne dobja az egységet vízbe.
- Kerülje az egység használatát a következő körülmények között:
  – nagyon meleg vagy nedves helyen;
  – 40 °C-nál melegebb vízben;
  – 0 °C alatti hőmérsékleten.
  A fenti körülmények között páralecsapódás vagy vízszivárgás következhet be, és ez károsíthatja a fényképezőgépet.
- Ne hagyja az egységet közvetlen napfénynek kitett, nagyon forró és párás helyen hosszú ideig. Ha kénytelen az egységet közvetlen napfénynek kitett helyen hagyni, akkor törölközővel takarja le, vagy alkalmazzon más védelmet.
- Használja a mellékelt távtartót az egység nyitott helyzetben tartásához olyankor, amikor repülőgép fedélzetére viszi. Ha szorosan bezárja, akkor a kabinnyomás változásai miatt kinyitása nehézségekbe ütközhet.
- Ajánlott az adott egység és a benne lévő felszerelés (kamera, akkumulátor, stb.) jellemzőihez illő Sony kiegészítők használata.
  Más gyártók termékeinek használata esetén lehet, hogy a fentiek nem minden funkciója fog működni, vagy baleset és az egység üzemzavarai léphetnek fel.
- Mozgóképek felvételekor a hang nem rögzíthető megfelelően.
- Az ütésálló képesség tekintetében az egység és a benne lévő felszerelés (kamera, akkumulátor, stb.) sikerrel teljesítette azt a belső tesztet, amely a MIL-STD 810G C1 Method 516.7-Shock (az Egyesült Államok védelmi minisztériumának tesztelési módszere az ütésállóság tesztelésére) szabványnak felel meg. A tesztelés során az egység 2,0 m magasból egy 5 cm vastag furnérlemezre esik le*.
  * A használat feltételeitől és körülményeitől függően nem nyújtunk garanciát az egység és a benne lévő felszerelés (kamera, akkumulátor, stb.) sérülésével, meghibásodásával vagy víz-/porállóságával kapcsolatban.
- Az ütésállósággal kapcsolatban nem nyújtunk garanciát arra, hogy a fényképezőgép nem karcolódik meg, és nem horpad be.
- Előfordulhat, hogy a víz-poráló képesség nem érvényesül, ha az egységet és a benne lévő felszerelést (kamera, akkumulátor, stb.) erős ütés éri, például a leejtése következtében. Azt javasoljuk, hogy ezeket díj ellenében vizsgáltassa át egy hivatalos szervizben.
- A mellékelt tartozékok nem felelnek meg a vízállósági, porállósági és ütésállósági műszaki adatoknak.

Ha napolaj kerül az egységre, langyos vízzel alaposan mossa le. Ha az egység testén napolaj marad, az egység felszíne elszíneződhet vagy károsodhat (például megrepedezhet).

Vízszivárgás
Ha víz szivárog az egységbe, azonnal gondoskodjon róla, hogy ne érje több víz az egységet.
- Ha a fényképezőgépet víz éri, azonnal vigye a legközelebbi Sony márkakereskedőhöz. A javítási költség az ügyfelet terheli.
- Abban a valószínűtlen esetben, ha a jelen egység működési hibája a vízszivárgás miatti kárt okoz, a Sony nem vállal garanciát sem az egységben található berendezésekre (fényképezőgép, akkumulátor stb.), sem a rögzített tartalomra, sem a fényképezéssel kapcsolatosan felmerült költségekre.

Tömeg a vízben
(ide tartozik a fényképezőgép, akkumulátor, tárolóegység (SD-kártya), a vakusínadapter és a kézpánt súlya)
- Édesvízben: 1 g/cm³
  Kb. 310 g
- Sós vízben: 1,024 g/cm³
  Kb. 300 g

Szűrő felszerelése
- A szűrő menete lehetővé teszi 55 mm-es átmérőjű kiegészítők felszerelését.
- Ha kiegészítőt, például szűrőt használ, csatlakoztassa az egységen lévő szűrőmenethez.
- A kiegészítőtől függően lehet, hogy a képek részben sötétek vagy torzak lesznek, ha a kiegészítővel felszerelt egységgel készíti.

O-gyűrű és cseppálló tömítés (B)
Az O-gyűrű karbantartása nagyon fontos. Az O-gyűrű előírásszerű karbantartásának elmulasztása vízszivárgáshoz vezethet, melynek nyomán az egység elsüllyedhet.

O-gyűrű
Az egység vízállóságát O-gyűrű biztosítja.

Az O-gyűrű beszerelése
Az O-gyűrű beszerelését nem szabad poros, homokos helyen végezni.

1 **Távolítsa el az egységhez rögzített O-gyűrűt. (B-1-①)**
Az eltávolításhoz nyomja enyhén össze az O-gyűrűt, és csúsztassa a nyíl irányába, az ábrán látható módon. Ekkor az O-gyűrű kellően deformálódik ahhoz, hogy könnyen el lehessen távolítani. Ügyeljen arra, hogy ne karcolja meg körömmel az O-gyűrűt.

2 **Vizsgálja meg az O-gyűrűt.**
- Körültekintően ellenőrizze, hogy nincs szennyeződés, homok, haj, por, só, anyagfoszlány stb. az O-gyűrűn. Ha mégis volna, puha törlőkendővel törölje le.

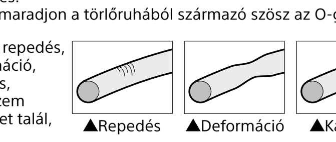
▲Szennyeződés ▲Homok ▲Hajszál

- Finoman húzza végig az ujját az O-gyűrűn, és ellenőrizze, hogy van-e rajta láthatatlan szennyeződés.
- Ügyeljen arra, hogy ne maradjon a törlőruhából származó szösz az O-gyűrűn a letörlés után.
- Ellenőrizze, hogy van-e repedés, rendellenesség, deformáció, hajszálrepedés, karcolás, beágyazódott homokszem stb. az O-gyűrűn. Ha ilyet talál, cserélje ki az O-gyűrűt.

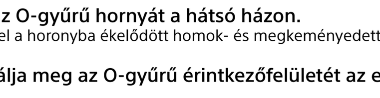
▲Repedés ▲Deformáció ▲Karcolás

3 **Vizsgálja meg az O-gyűrű hornyát a hátsó házon.**
Óvatosan távolítsa el a horonyba ékelődött homok- és megkeményedett sószemeket.

4 **Ugyanígy vizsgálja meg az O-gyűrű érintkezőfelületét az első házon.**

5 **Kenje meg az O-gyűrűt a hozzá mellékelt szilikonzsírral.**
- Ujjbeggyel egyenletes, vékony rétegben kenjen szét egy kis csepp szilikonzsírt az O-gyűrű teljes felületén az ábrán látható módon.
- Ügyeljen arra, hogy mindig legyen vékony szilikonzsír-bevonat az O-gyűrű felületén. A szilikonzsír védi az O-gyűrűt, és segít megelőzni a kopást.

Szilikonzsír
Kizárólag a mellékelt szilikonzsírt használja. Másféle zsírok károsítják az O-gyűrűt, és vízszivárgást eredményeznek.
Amikor végzett a szilikonzsír felvitelével, mosson kezet szappannal és vízzel.
Elsősegélynyújtás
Szembe jutás Bő vízzel azonnal ki kell öblíteni. Ha irritáció jelentkezik, és nem múlik el, orvosi ellátást kell kérni.
Bőrre jutás A bőrt szappanos vízzel kell mosni. Ha irritáció jelentkezik, és nem múlik el, orvosi ellátást kell kérni.
Lenyelés A szájat ki kell öblíteni. Azonnal orvosi ellátást kell kérni.

6 **Illessze az O-gyűrűt (B-6-①) az egység hornyába.**
Egyenletesen illessze az O-gyűrűt a horonyba, a következőkre ügyelve:
– Ellenőrizze, hogy van-e szennyeződés az O-gyűrűn.
– Ellenőrizze, hogy az O-gyűrű nem csavarodott-e meg, illetve nem áll-e ki.
– Ne húzza meg erősen az O-gyűrűt.

Végső ellenőrzés
Ismét ellenőrizze, hogy van-e szennyeződés, karcolás, csavarodás stb. az O-gyűrűn.

A lazán vagy szendvicsszerűen befogott O-gyűrű, illetve az O-gyűrűn lévő homok vagy szennyeződés szivárgást okozhat a víz alatt.
Használat előtt mindenképpen ellenőrizze az O-gyűrűt.

A vízszivárgás ellenőrzése
A fényképezőgép beszerelése előtt zárja le az egységet, merítse vízbe, és győződjön meg róla, hogy nem szivárog be víz.

Cseppálló tömítés (B-a)
Ne távolítsa el a cseppálló tömítést (B-a-①), és ne kenje be szilikonzsírral.

Ha a tömítés meglazul, vagy a házrészek közé csípődik, víz szivároghat az egységbe. Ha a cseppálló tömítés lejön, óvatosan illessze vissza a tömítést úgy, hogy ne csavarodjon meg.

Az O-gyűrű és cseppálló tömítés üzemi élettartama
Az O-gyűrű élettartama az egység használatának gyakoriságától és a tárolási körülményektől függ. Általában körülbelül egy év. Cserélje ki a cseppálló tömítést, ha karcolást vagy repedést talál rajta. A csere után ellenőrizze, hogy nem szivárog-e be víz.

Az elülső üveg páramentesítése (C)
- A fényképezőgépet alacsony páratartalmú teremben vagy hasonló környezetben szerelje az egységbe.
- Felvételkészítés előtt két vagy három órával helyezzen egy páramentesítő lapot (AKA-AF1 (C-①), nem tartozék) az egységbe.
- A nem használt páramentesítő lapot tárolja az eredeti műanyag tasakjában, és tartsa a tasakot szorosan lezárva. A páramentesítő lap alapos kiszárítás után körülbelül 200 alkalommal használható.

Karbantartás
- Az egység tengerben vagy tenger közelében történő használatát követően rögzítse az egységet a csattal, és édes vízzel mossa le, hogy eltávolítsa a sót és a homokot, majd puha, száraz törlőruhával törölje le. A csattal rögzített egységet ajánlott 30 percig édesvízbe merítve hagyni. Ha az egységen só marad, a fémrészek károsodhatnak vagy elrozsdásodhatnak, ami vízszivárgást eredményez.
- Puha, száraz törlőkendővel törölje át az egység belsejét. Ne mossa át az egység belsejét vízzel.

Mindenképp hajtsa végre a fenti karbantartási műveleteket az egység minden egyes használata után. Ne használjon semmiféle oldószert, például alkoholt, benzolt vagy festékhígítót a tisztításhoz, mivel ezek károsíthatják az egység felületének kidolgozását.

Az egység tárolásakor
- Az O-gyűrű kopásának megelőzése érdekében helyezze be az egységhez mellékelt távtartót. (B-b)
- Ügyeljen arra, hogy ne gyűljön fel por az O-gyűrűn.
- Vonja be vékonyan szilikonzsírral az O-gyűrűt, és illessze a horonyba. Ezután tárolja az egységet hűvös, jól szellőző helyen. Ne kapcsolja be a csatot.
- Ne tárolja az egységet hideg, nagyon meleg vagy nedves helyen, illetve naftalinnal vagy kámforral együtt, mert ezek hatására a készülék károsodhat.

Română

Caracteristică principală
Rezistenţă la presiunea apei: Până la adâncimi de 100 m

Identificarea pieselor (A)
1 Adaptor de talpă
2 Locaş pentru trepied
3 Garnitură antipicurare (Nu scoateţi garnitura antipicurare şi nu aplicaţi unsoare siliconică pe aceasta.)
4 Garnitură inelară
5 Distanţier (scoateţi distanţierul când utilizaţi această unitate. Ataşaţi distanţierul pentru depozitare.)
6 Filet filtru

Măsuri de precauţie
- Dacă utilizaţi această unitate în timpul scufundărilor, aveţi grijă la împrejurimi. Neatenţia poate duce la accidente în timpul scufundărilor.
- Dacă apar infiltrări de apă, fiţi atenţi la ce se întâmplă în jur şi ieşiţi la suprafaţă, respectând regulile de siguranţă privind scufundările.
- Când camera se supraîncălzeşte, este posibil să se oprească automat sau este posibil ca funcţia de înregistrare să se realizeze defectuos.
  Puteţi extinde durata de înregistrare continuă de imagini dacă setaţi [Temp. oprire auto] pe [Ridicat].
  Pentru mai multe informaţii, consultaţi instrucţiunile de utilizare furnizate odată cu camera.
- Nu expuneţi sticla şocurilor puternice, deoarece se poate fisura.
- Nu aruncaţi această unitate în apă.
- Evitaţi să utilizaţi această unitate în următoarele situaţii:
  – în locuri foarte încinse sau umede.
  – în apă cu temperaturi mai mari de 40 °C.
  – la temperaturi sub 0 °C.
  În aceste situaţii, poate apărea condens sau infiltrări, existând posibilitatea de deteriorare a camerei.
- Nu lăsaţi această unitate în lumina solară directă, în locuri foarte încinse şi umede, pe perioade mai lungi de timp. Dacă nu puteţi evita să lăsaţi această unitate în lumina solară directă, acoperiţi-o cu un prosop sau cu un alt material de protecţie.
- Folosiţi distanţierul furnizat pentru a ţine această unitate deschisă dacă o luaţi la bordul unui avion. Dacă o ţineţi închisă, va fi greu să o redeschideţi, din cauza modificărilor de presiune din cabină.
- Se recomandă să utilizaţi accesorii Sony adecvate caracteristicilor acestei unităţi şi echipamentului conţinut de aceasta (cameră, pachet de baterii etc.).
  Utilizarea de produse de la alţi producători poate preveni funcţionarea acestora la capacitate maximă sau poate provoca accidente şi defecţiuni ale acestora.
- În timp ce înregistraţi clipuri video, nu puteţi înregistra corect semnalul audio.
- În ceea ce priveşte rezistenţa la şocuri, această unitate şi echipamentul conţinut de aceasta (cameră, pachet de baterii etc.) au trecut testele noastre din cadrul companiei, conform cu MIL-STD 810G C1 Method 516.7-Shock (metoda de test standard pentru şocuri a Departamentului Apărării din S.U.A.), prin care au fost lăsate să cadă de la o înălţime de 2,0 m deasupra unei bucăţi de placaj cu grosimea de 5 cm*.
  * În funcţie de condiţiile şi circumstanţele de utilizare, nu se oferă nicio garanţie privind deteriorarea, defectarea sau etanşeizarea la apă sau la praf a acestei unităţi şi a echipamentului conţinut de aceasta (cameră, pachet de baterii etc.).
- În ceea ce priveşte rezistenţa la şocuri, nu există nicio garanţie că această cameră nu se va zgâria şi că nu se va deforma.
- Uneori, această unitate şi echipamentul conţinut de aceasta (cameră, pachet de baterii etc.) nu mai sunt etanşe la apă/praf când sunt supuse unor şocuri puternice, precum cele suferite prin cădere. Vă recomandăm să le supuneţi unei verificări la un atelier de reparaţii autorizat, contra cost.
- Accesoriile livrate nu respectă specificaţiile privind rezistenţa la apă, la praf şi la şocuri.

Dacă pe această unitate rămân reziduuri de ulei de plajă, îndepărtaţi-le prin spălare cu apă călduţă. Dacă reziduurile de ulei de plajă persistă pe corpul acestei unităţi, suprafaţa sa îşi poate schimba culoarea sau se poate deteriora (prin fisurarea suprafeţei, de exemplu).

Infiltrări de apă
Dacă apar infiltrări de apă, întrerupeţi imediat expunerea acestei unităţi la apă.
- În cazul în care camera se umezeşte, duceţi-o imediat la cea mai apropiată reprezentanţă Sony. Costurile reparaţiei vor fi suportate de către client.
- În puţin probabila situaţie în care defectarea acestei unităţi provoacă daune decurse din infiltrările de apă, Sony nu oferă nicio garanţie pentru daunele echipamentelor conţinute de ea (cameră, acumulatori etc.) şi conţinutul înregistrat, şi nici pentru cheltuielile comportate de procesul de fotografiere.

Greutatea în apă
(inclusiv greutăţile camerei, pachetului de baterii, suportului de stocare (card SD), adaptorului de talpă şi curelei de mână)
- În apă dulce: 1 g/cm³
  Aprox. 310 g
- În apă sărată: 1,024 g/cm³
  Aprox. 300 g

Fixarea filtrului
- Filetul filtrului permite ataşarea unui accesoriu cu diametrul de 55 mm.
- Când utilizaţi accesorii precum filtrele, ataşaţi-le la filetul filtrului din această unitate.
- În funcţie de accesoriu, imaginile pot părea parţial întunecate sau deformate când sunt surprinse cu accesoriul ataşat la această unitate.

Garnitură inelară şi garnitură antipicurare (B)
Întreţinerea garniturii inelare este foarte importantă. Neîntreţinerea garniturii inelare conform instrucţiunilor poate provoca infiltrări şi scufundarea acestei unităţi.

Garnitură inelară
Această unitate utilizează o garnitură inelară pentru a-şi menţine rezistenţa la apă.

Montarea garniturii inelare
Evitaţi locurile cu praf sau nisip atunci când montaţi garnitura inelară.

1 **Demontaţi garnitura inelară ataşată acestei unităţi. (B-1-①)**
Pentru a demonta garnitura inelară, apăsaţi-o uşor şi glisaţi-o în direcţia indicată de săgeată în ilustraţie. Astfel, garnitura inelară slăbeşte suficient pentru a permite demontarea uşoară. Aveţi grijă să nu zgâriaţi garnitura inelară cu unghia.

2 **Verificaţi garnitura inelară.**
- Verificaţi cu atenţie să nu existe impurităţi, nisip, păr, praf, sare, fire etc. pe garnitura inelară. Dacă găsiţi astfel de materii străine, îndepărtaţi-le cu o cârpă moale.

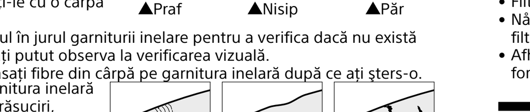
▲Praf ▲Nisip ▲Păr

- Treceţi uşor degetul în jurul garniturii inelare pentru a verifica dacă nu există praf pe care nu l-aţi putut observa la verificarea vizuală.
- Aveţi grijă să nu lăsaţi fibre din cârpă pe garnitura inelară după ce aţi şters-o.
- Verificaţi dacă garnitura inelară nu prezintă fisuri, răsuciri, deformări, destrămări, zgârieturi, nisip încastrat etc. Înlocuiţi garnitura inelară dacă observaţi astfel de probleme.

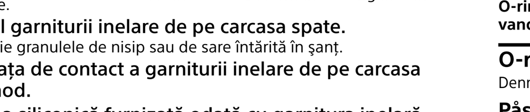
▲Fisuri ▲Deformări ▲Zgârieturi

3 **Inspectaţi şanţul garniturii inelare de pe carcasa spate.**
Îndepărtaţi cu atenţie granulele de nisip sau de sare întărită în şanţ.

4 **Verificaţi suprafaţa de contact a garniturii inelare de pe carcasa faţă în acelaşi mod.**

5 **Aplicaţi unsoarea siliconică furnizată odată cu garnitura inelară.**
- Acoperiţi întreaga suprafaţă a garniturii inelare cu o picătură de unsoare siliconică, întinsă în strat subţire şi uniform cu vârfurile degetelor, conform ilustraţiei.
- Asiguraţi-vă că pe suprafaţa garniturii inelare se află întotdeauna un strat subţire de unsoare siliconică. Unsoarea siliconică protejează garnitura inelară şi previne uzura.

Unsoare siliconică
Utilizaţi numai unsoarea siliconică furnizată. Alte tipuri de unsoare vor duce la deteriorarea garniturii inelare şi vor provoca infiltrări.
Când aţi terminat procesul de aplicare a unsorii siliconice, spălaţi-vă pe mâini cu apă şi săpun.
Măsuri de prim ajutor
Contactul cu ochii Clătiţi imediat cu apă din abundenţă. Solicitaţi îngrijiri medicale dacă apar iritaţii persistente.
Contactul cu pielea Spălaţi pielea cu săpun şi apă. Solicitaţi îngrijiri medicale dacă apar iritaţii persistente.
Înghiţirea Clătiţi gura. Solicitaţi imediat îngrijiri medicale.

6 **Montaţi garnitura inelară (B-6-①) în şanţul din unitate.**
Montaţi garnitura inelară uniform în şanţ, ţinând cont de următoarele aspecte:
– Verificaţi dacă nu există materii străine pe garnitura inelară.
– Verificaţi dacă garnitura inelară nu este răsucită sau nu iese în afară.
– Nu trageţi cu forţă de garnitura inelară.

Verificarea finală
Verificaţi din nou garnitura inelară pentru a vedea dacă nu există materii străine, zgârieturi sau răsuciri etc.

Dacă garnitura inelară este slăbită sau iese din şanţul de montare sau dacă conţine nisip sau impurităţi, pot apărea infiltrări de apă în timpul folosirii.
Verificaţi garnitura inelară înaintea utilizării.

Modul de verificare a infiltrărilor
Înainte de a monta camera închideţi această unitate şi scufundaţi-o în apă pentru a vă asigura că nu există infiltrări de apă.

Garnitura antipicurare (B-a)
Nu scoateţi garnitura antipicurare (B-a-①) şi nu aplicaţi unsoare siliconică pe aceasta.

Dacă garnitura antipicurare este slăbită sau prinsă între jumătăţile carcasei, este posibil să apară infiltrări în această unitate.
Dacă garnitura antipicurare se desface, montaţi-o la loc cu atenţie, fără a o răsuci.

Durata de viaţă a garniturii inelare şi a garniturii antipicurare
Durata de viaţă a garniturii inelare depinde în funcţie de frecvenţa de utilizare a acestei unităţi şi de condiţiile de depozitare. De regulă, durata este de aproximativ un an.
Înlocuiţi garnitura antipicurare cu una nouă dacă observaţi zgârieturi sau fisuri în ceva veche. După înlocuire, verificaţi dacă nu există infiltrări.

Antiaburirea geamului frontal (C)
- Instalaţi camera în această unitate, în camere cu umiditate scăzută sau în medii similare.
- Plasaţi o folie antiaburire (AKA-AF1 (C-①), nefurnizată) în interiorul acestei unităţi la două sau trei ore înainte de fotografiere.
- Depozitaţi folia antiaburire neutilizată în punga de plastic originală şi ţineţi punga ferm închisă. Prin uscarea adecvată a foliei antiaburire, se poate utiliza de aproximativ 200 de ori.

Întreţinere
- După ce aţi utilizat această unitate în mare sau în apropierea ei, păstraţi-o prinsă la cataramă şi spălaţi bine unitatea şi catarama în apă proaspătă pentru a îndepărta sarea şi nisipul, apoi ştergeţi-le cu o cârpă uscată şi moale. Se recomandă să păstraţi această unitate prinsă de cataramă şi scufundată în apă proaspătă timp de aproximativ 30 de minute. Dacă această unitate nu este curăţată de reziduurile de sare, părţile metalice se pot deteriora sau rugini, apărând infiltrări de apă.
- Ştergeţi interiorul acestei unităţi cu o cârpă moale şi uscată. Nu spălaţi interiorul cu apă.

Efectuaţi operaţiile de întreţinere de mai sus de fiecare dată când utilizaţi această unitate. Nu utilizaţi niciun tip de solvent precum alcoolul, benzina sau diluanţii pentru curăţare, deoarece puteţi deteriora stratul protector.

La depozitarea acestei unităţi
- Fixaţi distanţierul furnizat odată cu această unitate, pentru a preveni uzura garniturii inelare. (B-b)
- Nu permiteţi adunarea prafului pe garnitura inelară.
- Ungeţi uşor garnitura inelară cu unsoare siliconică şi introduceţi-o în şanţul de montare, apoi depozitaţi această unitate într-un loc răcoros şi bine aerisit. Nu prindeţi catarama.
- Evitaţi depozitarea acestei unităţi într-un loc rece, umed sau cu temperaturi foarte ridicate, sau alături de naftalină sau camfor, deoarece această unitate poate suferi deteriorări.

Dansk

Hovedfunktion
Modstandsdygtighed over for vandtryk: Op til dybder på 100 m under vand

Identificering af delene (A)
1 Skoadapter
2 Stativgevind
3 Drypfri pakning (Fjern ikke den drypfri pakning og påfør ikke siliconefedt på den.)
4 O-ring
5 Afstandsstykke (Sørg for at fjerne afstandsstykket, når du anvender denne enhed. Monter afstandsstykket ved opbevaring.)
6 Filtergevind

Forholdsregler
- Når du anvender denne enhed under dykning, skal du sørge for at være opmærksom på den omgivende situation. Manglende opmærksomhed kan muligvis forårsage en ulykke under dykning.
- I tilfælde af en vandlækage skal du sørge for at være opmærksom på den omgivende situation og stige op til overfladen ved at følge sikkerhedsreglerne for dykning.
- Når kameraet overopheder, slukker det muligvis automatisk, eller optagelse kan muligvis fejle.
  Du kan forlænge tiden for kontinuerlig optagelse ved at indstille [Auto sluk strøm-tmp] til [Høj].
  Se betjeningsvejledningen som følger med til dit kamera angående mere information.
- Udsæt ikke glasset for stærke stød, da det muligvis kan revne.
- Smid ikke denne enhed ind i vandet.
- Undgå at anvende denne enhed under de følgende situationer:
  – på et meget varmt eller fugtigt sted.
  – i vand varmere end 40 °C.
  – ved temperaturer lavere end 0 °C.
  I disse situationer kan der opstå kondensdannelse eller vandlækage, hvilket kan beskadige kameraet.
- Efterlad ikke denne enhed i direkte sollys på et meget varmt og fugtigt sted i en længere tidsperiode. Hvis du ikke kan undgå at efterlade denne enhed i direkte sollys, skal du sørge for at tildække denne enhed med et håndklæde eller anden beskyttelse.
- Brug det medfølgende afstandsstykke til at holde denne enhed åben, hvis du bringer den om bord i et fly. Hvis den lukkes tæt til, kan ændringer i kabinetrykket muligvis gøre, det svært at åbne den igen.
- Det anbefales, at du anvender tilbehør fra Sony, som er designet til at passe til denne enheds egenskaber og udstyret indeholdt i den (kamera, batteripakke osv.). Brug af produkter fra andre producenter kan medføre, at de ikke fungerer optimalt eller resultere i ulykker og funktionsfejl på dem.
- Du kan ikke optage lyd ordentligt under optagelse af film.
- Med hensyn til stødsikkerhed har denne enhed og udstyret indeholdt i den (kamera, batteripakke osv.) bestået vores interne test, som er i overensstemmelse med MIL-STD 810G C1 Method 516.7-Shock (U.S. Department of Defense standardtestmetode for stød) ved at lade dem falde fra en højde på 2,0 m ned på en 5 cm tyk krydsfinérplade*.
  * Afhængigt af brugsforhold og omstændigheder gives der ikke nogen garanti mht. beskadigelse af, funktionsfejl på eller vandtætheden/støvsikkerheden af denne enhed og udstyret indeholdt i den (kamera, batteripakke osv.).
- Med hensyn til stødsikkerheden gives der ikke nogen garanti for, at kameraet ikke vil blive ridset eller bulet.
- I nogle tilfælde mistes vandtætheden/støvsikkerheden, hvis denne enhed og udstyret indeholdt i den (kamera, batteripakke osv.) udsættes for et stærkt chok ved f.eks. at blive tabt. Vi anbefaler, at de bør efterses på et autoriseret serviceværksted mod betaling.
- Tilbehør, der følger med kameraet, opfylder ikke specifikationerne for vandtæthed, støvtæthed og stødsikkerhed.

Hvis der kommer sololie på denne enhed, skal du sørge for at vaske det ordentligt af med lunkent vand. Hvis denne enhed efterlades med sololie på, kan overfladen på denne enhed muligvis blive misfarvet eller beskadiget (som f.eks. revner på overfladen).

Vandlækage
Hvis der skulle lække vand ind, skal du straks stoppe med at udsætte denne enhed for vand.
- Hvis kameraet bliver vådt, skal du straks tage det med hen til den nærmeste Sony-forhandler. Omkostninger til reparationer bæres af kunden.
- I den usandsynlige situation at en funktionsfejl på denne enhed forårsager beskadigelse pga. vandlækage, dækker Sonys garanti ikke for skader på udstyr indeholdt i den (kamera, batteripakke osv.), det optagede indhold, og ej heller ikke udgifter forbundet med fotograferingen.

Vægt i vand
(inklusive vægten af kameraet, batteripakken, lagringsmediet (SD-kort), skoadapteren og håndremmen)
- I ferskvand: 1 g/cm³
  Ca. 310 g
- I saltvand: 1,024 g/cm³
  Ca. 300 g

Montering af filteret
- Filtergevindet gør det muligt at montere et tilbehør med en diameter på 55 mm.
- Når du anvender et tilbehør, som f.eks. et filter, skal det monteres på filtergevindet på enheden.
- Afhængigt af tilbehøret kan billeder muligvis forekomme delvist mørke eller forvrængede, når de optages med tilbehøret monteret på denne enhed.

O-ring og drypfri pakning (B)
Vedligeholdelse af O-ringen er meget vigtigt. Manglende vedligeholdelse af O-ringen i overensstemmelse med instruktionerne kan medføre, at der lækker vand ind, hvilket får denne enhed til at synke.

O-ring
Denne enhed anvender en O-ring til at bevare dens modstandsdygtighed over for vand.

Påsætning af O-ringen
Undgå støvede eller sandede steder ved påsætning af O-ringen.

1 **Fjern den O-ring, som er monteret på denne enhed. (B-1-①)**
For at fjerne O-ringen skal du trykke forsigtigt på den og skyde den i pilens retning som illustreret. Dette gør O-ringen tilstrækkelig løs, så den er nem at fjerne. Pas på ikke at ridse O-ringen med din fingernegl.

2 **Efterse O-ringen.**
- Kontroller omhyggeligt for snavs, sand, hår, støv, salt, tråde osv. på O-ringen. Hvis du finder noget, skal du sørge for at tørre den af med en blød klud.

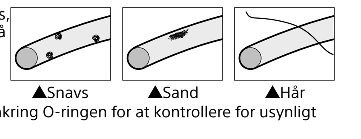
▲Snavs ▲Sand ▲Hår

- Før din fingerspids forsigtigt omkring O-ringen for at kontrollere for usynligt snavs.
- Vær omhyggelig med ikke at efterlade nogen tøjfibre på O-ringen, efter den er tørt af.
- Kontroller O-ringen for revner, skævhed, forvridning, finsplitning, ridser, indlejret sand osv. Udskift O-ringen, hvis du finder noget af dette.

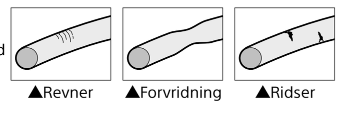
▲Revner ▲Forvridning ▲Ridser

3 **Efterse O-ringens rille på baghuset.**
Fjern omhyggeligt eventuelle sandkorn eller størknet salt, som sidder i rillen.

4 **Efterse O-ringens kontaktflade på fronthuset på samme måde.**

5 **Påfør siliconefedtet som fulgte med O-ringen.**
- Brug dine fingerspidser til at smøre hele overfladen af O-ringen med en lille dråbe tyndt og jævnt fordelt siliconefedt, som illustreret.
- Sørg for, at der altid er en tynd belægning af siliconefedt på overfladen af O-ringen. Siliconefedtet beskytter O-ringen og forhindrer slid.

Siliconefedt
Brug kun det medfølgende siliconefedt. Andre slags siliconefedt vil beskadige O-ringen og forårsage vandlækager.
Når du er færdig med at påføre siliconefedt, skal du vaske dine hænder med vand og sæbe.
Førstehjælpsforanstaltninger
Øjenkontakt Skyl straks med rigeligt vand. Opsøg lægehjælp, hvis der udvikles irritation, som ikke forsvinder.
Hudkontakt Vask huden med sæbe og vand. Opsøg lægehjælp, hvis der udvikles irritation, som ikke forsvinder.
Indtagelse Skyl munden. Opsøg straks lægehjælp.

6 **Sæt O-ringen (B-6-①) ind i rillen på denne enhed.**
Sæt O-ringen lige ind i rillen og vær opmærksom på de følgende punkter:
– Kontroller for snavs på O-ringen.
– Kontroller, at O-ringen ikke er drejet eller stikker ud.
– Træk ikke hårdt i O-ringen.

Sidste kontrol
Kontroller O-ringen igen for eventuelt snavs, ridser eller forvridninger osv.

En løs eller klemt O-ring, eller sand eller snavs på O-ringen kan muligvis forårsage lækager under vandet.
Sørg for, at kontrollere O-ringen inden brug.

Sådan kontrolleres for vandlækager
Inden kameraet installeres, skal du lukke denne enhed og sænke den ned i vand for at sikre, at der ikke lækker vand ind.

Drypfri pakning (B-a)
Fjern ikke den drypfri pakning (B-a-①) og påfør ikke siliconefedt på den.

Hvis pakningen er slap eller i klemme mellem husene, kan der muligvis lække vand ind i denne enhed.
Hvis den drypfrie pakning falder af, skal du sætte pakningen omhyggeligt på, mens du sørger for, at den ikke vrides.

Levetid for O-ringen og den drypfri pakning
Levetiden for O-ringen varierer afhængigt af brugsfrekvensen af denne enhed og opbevaringsforholdene. Den er generelt på ca. et år.
Udskift den drypfrie pakning med en ny, hvis du finder ridser på eller revner i den. Efter udskiftning skal du kontrollere, at der ikke lækker vand ind.

Antidugning af frontglasset (C)
- Placer kameraet i denne enhed i et værelse med lav luftfugtighed eller et lignende miljø.
- Placer et antidug-ark (AKA-AF1 (C-①), medfølger ikke) inden i denne enhed to eller tre timer før optagelse.
- Opbevar ubrugte antidug-ark i den originale plastikpose og hold posen tæt lukket. Med tilstrækkelig tørring af antidug-arket kan det anvendes ca. 200 gange.

Vedligeholdelse
- Efter brug af denne enhed i eller ved havet skal du beholde denne enhed lukket vha. spændet og vaske dem sammen i ferskvand for at fjerne salt og sand, og derefter tørre dem af med en blød tør klud. Det anbefales, at du beholder denne enhed lukket vha. spændet og nedsænket i ferskvand i ca. 30 minutter. Hvis denne enhed efterlades med salt på, kan metaldelene muligvis tage skade eller ruste, hvilket kan medføre vandlækager.
- Tør denne enhed af indvendigt med en blød tør klud. Vask den ikke indvendigt med vand.

Sørg for, at udføre vedligeholdelsen ovenfor hver gang du anvender denne enhed. Brug ikke nogen former for opløsningsmiddel som f.eks. sprit, benzin eller malingsfortynder til rengøring, da dette muligvis kan beskadige overfladebelægningen på denne enhed.

Når denne enhed opbevares
- Monter afstandsstykket, som følger med denne enhed, for at forhindre slid af O-ringen. (B-b)
- Forhindr støv i at samle sig på O-ringen.
- Smør O-ringen med et tyndt lag siliconefedt og sæt den ind i dens tilhørende rille, og opbevar derefter denne enhed på et køligt sted med god ventilation. Lås ikke spændet.
- Opbevar ikke denne enhed på et koldt, meget varmt eller fugtigt sted, eller sammen med naftalin eller kamfer, da disse forhold muligvis kan beskadige denne enhed.

Česky

Hlavní funkce
Odolnost proti tlaku vody: Až do hloubky 100 m pod hladinou

Identifikace součástí (A)
1 Adaptér patice
2 Připojení stativu
3 Ochrana proti kapající vodě (Ochranu proti kapající vodě nevyjímejte a ani na ní neaplikujte silikonové mazivo.)
4 Těsnicí kroužek
5 Vložka (Před použitím této jednotky zajistěte vyjmutí vložky. Vložku nasaďte při skladování.)
6 Závit filtru

Upozornění
- Při používání této jednotky během potápění dávejte pozor na okolní situaci. Absence pozornosti během potápění může způsobit nehodu.
- V případě průniku vody věnujte zvýšenou pozornost okolní situaci a vynořte se postupem podle bezpečnostních pravidel pro potápění.
- V případě přehřátí fotoaparátu může dojít k automatickému vypnutí nebo chybné funkci záznamu.
  Dobu pro nepřetržité snímání můžete prodloužit nastavením položky [Tepl. auto. vyp. nap.] na hodnotu [Vysoká].
  Další informace viz návod k obsluze, který je součástí dodávky daného fotoaparátu.
- Sklo nevystavujte silnému nárazu, protože může prasknout.
- Tuto jednotku neházejte do vody.
- Tuto jednotku nepoužívejte v následujících situacích:
  – ve velmi horkém či vlhkém místě,
  – ve vodě o teplotě vyšší než 40 °C,
  – při teplotách nižších než 0 °C.
  V těchto situacích může dojít ke kondenzaci vlhkosti či průniku vody a k poškození fotoaparátu.
- Tuto jednotku nenechávejte dlouhou dobu na velmi horkém či vlhkém místě v přímém slunečním světle. Musíte-li ponechat tuto jednotku v přímém slunečním světle, zajistěte zakrytí této jednotky ručníkem či jinou ochranou.
- Vezmete-li tuto jednotku na palubu letadla, použijte dodanou vložku k zajištění jejího otevření. V případě těsného uzavření mohou změny tlaku v kabině způsobit obtížné otevírání.
- Doporučujeme používat příslušenství společnosti Sony vhodně navržené pro vlastnosti této jednotky a v ní obsaženého vybavení (fotoaparát, modul akumulátoru atd.). Použití produktů jiných výrobců může způsobit, že nebudou fungovat podle schopností nebo povedou k nehodám a jejich chybným funkcím.
- Při záznamu videí nelze správně nahrávat zvuk.
- S ohledem na nárazuvzdornost prošla tato jednotka a v ní obsažené vybavení (fotoaparát, modul akumulátoru atd.) testem naší společnosti, který odpovídá metodě MIL-STD 810G C1 Method 516.7-Náraz (norma testovací metody amerického ministerstva obrany pro nárazuvzdornost) spočívající v upuštění z výšky 2,0 m na překližkovou desku silnou 5 cm*.
  * V závislosti na podmínkách použití a dalších okolnostech nelze vydávat záruky týkající se poškození, poruch nebo vodotěsnosti/prachotěsnosti této jednotky a v ní obsaženého vybavení (fotoaparát, modul akumulátoru atd.).
- Co se týče odolnosti proti nárazu, nelze zaručit, že se při nárazu obal fotoaparátu nepoškrábe či se na něm nevytvoří vrouby nebo důlky.
- Tato jednotka a v ní obsažené vybavení (fotoaparát, modul akumulátoru atd.) může někdy přijít o svou vodotěsnost/prachotěsnost, je-li vystavena silnému nárazu, např. dojde-li k upuštění na zem. Doporučujeme, abyste ji nechali v autorizovaném servisu zkontrolovat za poplatek.
- Dodávané příslušenství nesplňuje specifikace vodotěsnosti, prachotěsnosti a nárazuvzdornosti.

Je-li na této jednotce opalovací olej, zajistěte jeho důkladné umytí vlažnou vodou. Ponecháte-li opalovací olej na této jednotce, může dojít ke změně barvy či poškození jejího povrchu (jako jsou povrchové praskliny).

Průnik vody
Dostane-li se dovnitř této jednotky voda, okamžitě ji vytáhněte z vody.
- Je-li fotoaparát vystaven vodě, ihned jej odneste k nejbližšímu prodejci Sony. Náklady na opravu musí uhradit zákazník.
- V nepravděpodobném případě, že chybná funkce této jednotky způsobí škodu v důsledku průniku vody, společnost Sony neposkytuje záruku na poškození v něm obsaženého zařízení (fotoaparát, modul akumulátoru atd.) a nahraného obsahu, ani na náklady vzniklé při fotografování.

Hmotnosti ve vodě
(včetně závaží na fotoaparátu, baterie, záznamového média (SD karty), adaptéru patice a řemínku na ruku)
- Ve sladké vodě: 1 g/cm³
  Přibl. 310 g
- Ve slané vodě: 1,024 g/cm³
  Přibl. 300 g

Nasazení filtru
- Závit filtru umožňuje nasazení příslušenství, které disponuje průměrem 55 mm.
- Příslušenství, například filtr, před použitím nasaďte na závit filtru nacházející se na přístroji.
- Při snímání s příslušenstvím upevněným k této jednotce mohou být snímky částečně tmavé či zkreslené v závislosti na příslušenství.

Těsnicí kroužek a ochrana proti kapající vodě (B)
Údržba těsnicího kroužku je velmi důležitá. Neprováděním údržby těsnicího kroužku podle pokynů může dojít k průniku vody a k potopení této jednotky.

Těsnicí kroužek
Tato jednotka používá těsnicí kroužek k zachování voděodolnosti.

Nasazení těsnicího kroužku
Těsnicí kroužek nasaďte v prostředí bez prachu a písku.

1 **Vyjměte těsnicí kroužek nasazený v této jednotce. (B-1-①)**
Při vyjímání lehce stiskněte těsnicí kroužek a posuňte jej ve směru šipky, viz obrázek. Tím se těsnicí-kroužek dostatečně uvolní pro snadné vyjmutí. Zajistěte, aby nedošlo k poškrábání těsnicího kroužku nehtem.

2 **Proveďte kontrolu těsnicího kroužku.**
- Pečlivě ověřte, že na těsnicím kroužku nejsou nečistoty, písek, vlasy, prach, sůl, vlákna atd. Pokud něco najdete, odstraňte to měkkým hadříkem.

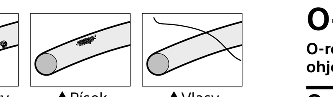
▲Nečistoty ▲Písek ▲Vlasy

- Abyste našli jakékoli neviditelné nečistoty, lehce přejeďte prstem po těsnicím kroužku.
- Zajistěte, aby po použití hadříku na těsnicím kroužku nezůstala žádná vlákna.
- Na těsnicím kroužku ověřte absenci prasklin, zkosení, deformací, podélných trhlin, poškrábání, zadřeného písku atd. Zjistíte-li něco z toho, těsnicí kroužek vyměňte.

▲Praskliny ▲Deformace ▲Poškrábání

3 **Proveďte kontrolu drážky těsnicího kroužku na zadním krytu.**
Opatrně odstraňte zrnka písku či ztvrdlé soli zachycená v drážce.

4 **Stejným způsobem proveďte kontrolu styčné plochy těsnicího kroužku na předním krytu.**

5 **Naneste silikonové mazivo dodávané s těsnicím kroužkem.**
- Prsty tence a rovnoměrně rozmažte malou kapku silikonového maziva po celém povrchu těsnicího kroužku, viz obrázek.
- Vždy zajistěte, aby na povrchu těsnicího kroužku byla tenká vrstva silikonového maziva. Silikonové mazivo chrání těsnicí kroužek a zabraňuje opotřebení.

Silikonové mazivo
Používejte pouze dodané silikonové mazivo. Jiné druhy maziva mohou těsnicí kroužek poškodit a způsobit průnik vody.
Po dokončení aplikace silikonového maziva na těsnicí kroužek si umyjte ruce mýdlem a vodou.
Opatření první pomoci
Kontakt s okem Okamžitě opláchněte velkým množstvím vody. Při rozvoji trvalejšího podráždění vyhledejte lékařskou pomoc.
Kontakt s pokožkou Omyjte pokožku mýdlem a vodou. Při rozvoji trvalejšího podráždění vyhledejte lékařskou pomoc.
Požití Vypláchněte ústa. Neprodleně vyhledejte lékařskou pomoc.

6 **Nasaďte těsnicí kroužek (B-6-①) do drážky této jednotky.**
Těsnicí kroužek nasazujte do drážky rovnoměrně a zároveň dbejte na tyto body:
– Hledejte nečistoty na těsnicím kroužku.
– Ověřte, že se těsnicí kroužek nekroutí ani nevystupuje.
– Za těsnicí kroužek příliš netahejte.

Závěrečná kontrola
Na těsnicím kroužku znovu ověřte absenci nečistot, poškrábání, zkroucení atd.

Volný či složený těsnicí kroužek nebo písek či nečistoty na něm mohou způsobit průnik vody pod hladinou.
Těsnicí kroužek před použitím vždy zkontrolujte.

Způsob zjištění průniků vody
Abyste ověřili absenci průniků vody, před instalací fotoaparátu do této jednotky ji zavřete a ponořte do vody.

Ochrana proti kapající vodě (B-a)
Ochranu proti kapající vodě nevyjímejte (B-a-①) a ani na ní neaplikujte silikonové mazivo.

Je-li ochrana uvolněna či skřípnuta mezi kryty, může do této jednotky proniknout voda.
Pokud se ochrana proti kapající vodě uvolní, znovu ji pečlivě nasaďte bez jakéhokoli zkroucení.

Životnost těsnicího kroužku a ochrany proti kapající vodě
Životnost těsnicího kroužku a ochrany proti kapající vodě se liší v závislosti na četnosti použití této jednotky a podmínkách skladování. Všeobecně je přibl. jeden rok. Zjistíte-li na ochraně proti kapající vodě poškrábání či praskliny, ihned ji vyměňte za novou. Po výměně ověřte, že nedochází k průniku vody.

Opatření proti zamlžení předního skla (C)
- Fotoaparát do tohoto pouzdra vkládejte v místnosti s nízkou vlhkostí či v podobném prostředí.
- Dvě nebo tři hodiny před fotografováním vložte dovnitř pouzdra protimlžící fólii (AKA-AF1 (C-①), není součástí dodávky).
- Nepoužívanou protimlžící fólii skladujte v původním plastovém sáčku, a ten ponechávejte pevně uzavřený. Při vhodném sušení lze protimlžící fólii použít asi 200 krát.

Údržba
- Po použití této jednotky v moři nebo u moře mějte tuto jednotku upevněnou pomocí přezky; k odstranění soli a písku ji řádně omyjte ve sladké vodě a pak otřete měkkým suchým hadříkem. Doporučujeme nechat tuto jednotku upevněnou pomocí přezky a ponořenou ve sladké vodě po dobu přibl. 30 minut. Necháte-li na této jednotce sůl, mohou se kovové součásti poškodit či zkorodovat a způsobit průniky vody.
- Otřete vnitřek této jednotky měkkým suchým hadříkem. Vnitřek nemyjte vodou.

Po každém použití této jednotky zajistěte provedení výše zmíněné údržby. K čištění nepoužívejte žádný typ rozpouštědla, jako je alkohol, benzin či ředidlo barev, protože by to mohlo poškodit povrchovou úpravu této jednotky.

Skladování této jednotky
- Aby nedošlo k opotřebení těsnicího kroužku, nasaďte vložku dodanou s touto jednotkou. (B-b)
- Zabraňte usazení prachu na těsnicím kroužku.
- Těsnicí kroužek lehce potřete silikonovým mazivem a vložte jej do drážky v krytu, pak tuto jednotku uložte na chladném, dobře větraném místě. Přezku neupevňujte.
- Tuto jednotku neskladujte na chladném, velmi horkém či vlhkém místě ani společně s naftalínem nebo kafrem, protože tyto podmínky by ji mohly poškodit.

Suomi

Tärkeimmät ominaisuudet
Vedenpaineen kestävyys: Jopa 100 m :n syvyyteen

Osien tunnistaminen (A)
1 Kenkäsovitin
2 Jalustaliitäntä
3 Tiiviste (Älä poista tiivistettä äläkä laita siihen silikoniöljyä.)
4 O-rengas
5 Välilevy (muista poistaa välilevy laitteen käytön ajaksi). Aseta välilevy paikalleen säilytyksen ajaksi.)
6 Suodinkierre

Varotoimenpiteet
- Jos käytät laitetta sukeltaessasi, muista pitää silmällä ympäristöäsi. Tarkkaamattomuus saattaa johtaa sukellusonnettomuuteen.
- Tarkkaile vesivuodon sattuessa ympäröivää tilannetta ja veden pintaa noudattaen sukeltamiseen liittyviä turvallisuussääntöjä.
- Jos kamera ylikuumenee, se saattaa sammua automaattisesti tai siinä saattaa esiintyä toimintahäiriöitä.
  Voit pidentää jatkuvan kuvauksen aikaa asettamalla [Autom. samm.lämpö] -valinnaksi [Korkea].
  Saat lisätietoja lukemalla kameran mukana toimitetut käyttöohjeet.
- Älä kohdista lasiin voimakkaita iskuja, sillä siihen saattaa tulla halkeamia.
- Älä heitä tätä laitetta veteen.
- Vältä tämän laitteen käyttämistä seuraavissa olosuhteissa:
  – erittäin kuumissa tai kosteissa paikoissa.
  – vedessä, jonka lämpötila on yli 40 °C.
  – lämpötiloissa, jotka ovat alle 0 °C.
  Tällaisissa olosuhteissa laitteeseen saattaa kerääntyä kosteutta tai vuotaa vettä, mikä saattaa vahingoittaa kameraa.
- Älä jätä tätä laitetta suoraan auringonvaloon tai hyvin kuumiin ja kosteisiin paikkoihin pitkäksi ajaksi. Jos laite on jätettävä suoraan auringonvaloon, peitä se pyyhkeellä tai muulla suojaavalla esineellä.
- Pidä laite auki mukana toimitetun välilevyn avulla, jos otat sen mukaasi lentokoneeseen. Jos laite on tiukasti kiinni, sen avaaminen saattaa olla vaikeaa matkustamon ilmanpaineessa tapahtuvien muutosten vuoksi.
- On suositeltavaa käyttää Sony-lisävarusteita, jotka on suunniteltu vastaamaan tämän yksikön sekä sen sisältämien laitteiden (kamera, akku, jne.) ominaisuuksia. Muiden valmistajien tuotteiden käyttäminen voi saada aikaan sen, etteivät ne toimi parhaalla mahdollisella tavalla, tai niissä voi esiintyä vikoja tai toimintahäiriöitä käytön aikana.
- Videoita tallentaessasi et voi tallentaa ääntä kunnolla.
- Iskunkestävyydessä tämä yksikkö ja sen sisältämät laitteet (kamera, akku jne.) ovat läpäisseet yhtiön sisäisen testin, joka täyttää standardin MIL-STD 810G C1 Method 516.7-Shock (Yhdysvaltojen puolustusvoimien testistandardi iskuille), pudottamalla ne 2,0 m:n korkeudesta 5 cm paksulle vanerilevylle*.
  * Käyttötilanteesta ja -olosuhteista riippuen emme takaa, etteivät tämä yksikkö ja sen sisältämät laitteet (kamera, akku jne.) vaurioidu, ettei niissä esiinny toimintahäiriöitä tai ettei niiden sisään pääse vettä tai pölyä.
- Iskunkestävyydestä riippumatta emme takaa, ettei kameraan tule naarmuja tai kolhuja.
- Joskus veden-/pölynpitävyys menetetään, jos tämä yksikkö ja sen sisältämät laitteet (kamera, akku jne.) altistuvat kovalle iskulle, kuten putoamiselle. Suosittelemme, että ne tarkistutetaan valtuutetussa huollossa maksua vastaan.
- Mukana toimitetut lisävarusteet eivät täytä vedenpitävyyden, pölynkestävyyden ja iskunkestävyyden vaatimuksia.

Jos laitteelle joutuu aurinkoöljyä, pese se huolellisesti pois haalealla vedellä. Jos laite jätetään aurinkoon öljyä poistamatta, laitteen pinta saattaa värjäytyä tai vahingoittua (esim. pintahalkeamat).

IVesivuoto
Jos laitteeseen vuotaa vettä, poista laite vedestä välittömästi.
- Jos kamera kastuu, vie se välittömästi lähimmälle Sony-jälleenmyyjälle. Korjauskustannukset ovat asiakkaan vastuulla.
- Siinä epätodennäköisessä tapauksessa, että tämän laitteen toimintahäiriöt aiheuttavat vaurioita vesivuotojen vuoksi, Sonyn takuu ei kata laitteen sisällä oleviin esineisiin (kamera, paristot, jne.) tai tallennettuun sisältöön kohdistuvia vaurioita eikä valokuvaukseen liittyviä kuluja.

Paino vedessä
(sisältää kameran, akun, tallennusvälineen (SD-kortin),kenkäsovittimen ja kantohihnan painot)
- Makeassa vedessä: 1 g/cm³
  n. 310 g
- Merivedessä: 1,024 g/cm³
  n. 300 g

Suodattimen kiinnittäminen
- Suodinkierteeseen voidaan kiinnittää lisälaite, jonka läpimitta on 55 mm.
- Kiinnitä käyttämäsi lisätarvikkeet, kuten suotimet, tämän laitteen suodinkierteeseen.
- Lisälaitteesta riippuen kuvista voi tulla osittain tummia tai vääristyneitä, jos ne otetaan tähän laitteeseen kiinnitetyllä lisälaitteella.

O-rengas ja tiiviste (B)
O-renkaan kunnossapito on erittäin tärkeää. Jos O-rengasta ei huolleta ohjeiden mukaisesti, laitteeseen saattaa vuotaa vettä tai se voi upota.

O-rengas
Laitteessa on O-rengas vesitiiviyden takaamiseksi.

O-renkaan asettaminen paikalleen
Vältä pölyisiä tai hiekkaisia paikkoja asettaessasi O-rengasta paikalleen.

1 **Poista tähän laitteeseen kiinnitetty O-rengas. (B-1-①)**
Poista O-rengas painamalla sitä kevyesti ja liu'uttamalla sitä nuolen suuntaan kuvan osoittamalla tavalla. Tämä tekee O-renkaasta tarpeeksi löyhän, jotta sen voi poistaa helposti. Varo, ettet raapaise O-rengasta kynsilläsi.

2 **Tarkasta O-rengas.**
- Tarkasta varovasti, ettei O-renkaassa ole likaa, hiekkaa, hiuksia, pölyä, suolaa, langanpätkiä, jne. Jos löydät mitään tällaista,pyyhi se pois pehmellä kankaalla.

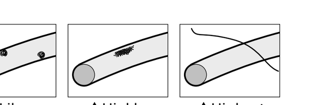
▲Lika ▲Hiekka ▲Hiukset

- Vedä sormenpäälläsi kevyesti O-renkaan ympäri mahdollisen huonosti näkyvän lian varalta.
- Varo, ettei O-renkaaseen jää pyyhkimisen jälkeen kuituja kankaasta.
- Tarkasta O-rengas halkeamien, vääristymien, vinoutumien, lohkeamien, naarmujen, tarttuneen hiekan, yms. varalta. Vaihda O-rengas tarvittaessa.

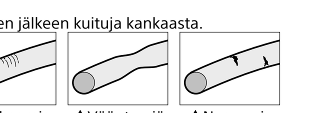
▲Halkeamia ▲Vääntymiä ▲Naarmuja

3 **Tarkasta kotelon takaosassa oleva O-renkaan ura.**
Poista varovasti uraan tarttuneet hiekanjyvät tai kovettunut suola.

4 **Tarkasta samalla tavalla kotelon etuosassa oleva O-renkaan kosketuspinta.**

5 **Käytä O-renkaan mukana toimitettua silikoniöljyä.**
- Levitä sormenpäälläsi O-renkaan koko pinnalle pieni silikoniöljypisara ohueksi ja tasaiseksi kerrokseksi kuvan osoittamalla tavalla.
- Pidä huoli, että O-renkaan pinnalla on aina ohut silikoniöljykerros. Silikoniöljy suojaa O-rengasta ja estää sen kulumista.

Silikoniöljy
Käytä vain tuotteen mukana toimitettua silikoniöljyä. Muut öljyt vaurioittavat O-rengasta ja aiheuttavat vesivuotoja.
Kun olet levittänyt silikoniöljyn, pese kätesi vedellä ja saippualla.
Ensiaputoimet
Silmien altistus Huuhtele välittömästi runsaalla vedellä. Käänny lääkärin puoleen, jos silmissä esiintyy ärsytystä ja jos ärsytys jatkuu.
Ihon altistus Pese iho saippualla ja vedellä. Käänny lääkärin puoleen, jos silmissä esiintyy ärsytystä ja jos ärsytys jatkuu.
Nieleminen Huuhtele suu. Käänny välittömästi lääkärin puoleen.

6 **Aseta O-rengas (B-6-①) tämän laitteen uraan.**
Aseta O-rengas uraan tasaisesti huomioiden seuraavat seikat:
– Tarkasta, ettei O-renkaassa ole likaa.
– Tarkasta, ettei O-rengas ole vääntynyt ja ettei se työnny esiin.
– Älä vedä O-rengasta lujasti.

Lopullinen tarkastus
Tarkasta uudelleen, ettei O-renkaassa ole likaa, naarmuja, vääntymiä, jne.

Löyhä tai kiertynyt O-rengas tai O-renkaassa oleva hiekka tai lika saattaa aiheuttaa vuotoja veden alla.
Pidä huoli, että tarkastat O-renkaan ennen käyttöä.

Kuinka laite tarkastetaan vuotokohtien varalta
Ennen kuin asetat kameran laitteeseen, sulje laite ja upota se veteen varmistaaksesi, että se ei vuoda.

Tiiviste (B-a)
Älä poista tiivistettä (B-a-①) äläkä laita siihen silikoniöljyä.

Jos tiiviste on löyhä tai tarttuu kiinni kotelon osien väliin, laitteeseen saattaa päästä vettä. Jos tiiviste irtoaa, kiinnitä se uudelleen varovasti ja varmista, ettei se kierry.

O-renkaan ja tiivisteen käyttöikä
O-renkaan käyttöikä riippuu laitteen käyttötiheydestä sekä säilytysolosuhteista. Yleensä käyttöikä on yksi vuosi.
Vaihda tiiviste uuteen, jos siinä on naarmuja tai halkeamia. Tarkasta vaihdon jälkeen, ettei laitteeseen pääse vettä.

Etulasin huurustumisen esto (C)
- Kiinnitä kamera tähän laitteeseen huoneessa, jossa on alhainen ilmankosteus, tai muussa vastaavassa paikassa.
- Aseta huurustumisen estäjä (AKA-AF1 (C-①), ei sisälly toimitukseen) tämän laitteen sisään 2–3 tuntia ennen kuvaamista.
- Säilytä käyttämätöntä huurustumisen estäjää alkuperäisessä muovipakkauksessaan ja pidä pakkaus tiiviisti suljettuna. Jos huurustumisen estäjä kuivataan riittävän hyvin, sitä voidaan käyttää noin 200 kertaa.

Huolto
- Kun olet käyttänyt tätä laitetta meressä tai meren lähellä, pidä sen solki kiinni ja poista suola ja hiekka pesemällä laite läpikotaisin puhtaalla vedellä. Pyyhi laite pesun jälkeen kuivalla ja pehmeällä pyyhkeellä. Suosittelemme tämän laitteen soljen kiinnipitämistä ja laitteen upottamista puhtaaseen veteen noin 30 minuutin ajaksi. Jos laitteeseen jää suolaa, metalliosat saattavat vaurioitua tai ruostua, mikä johtaa vuotoihin.
- Pyyhi laitteen sisäosa pehmeällä ja kuivalla pyyhkeellä. Älä pese laitteen sisäosia vedellä.

Huolehdi yllä kuvattujen huoltotoimenpiteiden suorittamisesta jokaisen käyttökerran jälkeen. Älä käytä puhdistukseen minkäänlaisia liuottimia, kuten alkoholia, bentsiiniä tai ohenteita, sillä ne saattavat vaurioittaa laitteen viimeisteltyä pintaa.

Tämän laitteen säilyttäminen
- Aseta laitteen mukana toimitettu välilevy O-renkaan kulumisen estämiseksi. (B-b)
- Estä pölyn kerääntyminen O-renkaaseen.
- Öljyä O-rengas kevyesti silikoniöljyllä, aseta se uraansa ja säilytä laitetta viileässä ja hyvin ilmastoidussa paikassa. Älä kiinnitä solkea.
- Vältä säilyttämästä tätä laitetta kylmässä, erittäin kuumassa tai erittäin kosteassa paikassa tai naftaliinin tai kamferin läheisyydessä, sillä tällaiset olosuhteet saattavat vahingoittaa laitetta.