SONY

4-694-093-**01**(1)

マルチバッテリーアダプターキット
Multi Battery Adaptor Kit
Комплект адаптеров для мультизарядных устройств
多电池适配器套件

取扱説明書 / Інструкції з експлуатації /
Инструкция по эксплуатации / **使用说明书** / 사용 설명서

©2017 Sony Corporation
Printed in China
http://www.sony.net/

NPA-MQZ1K

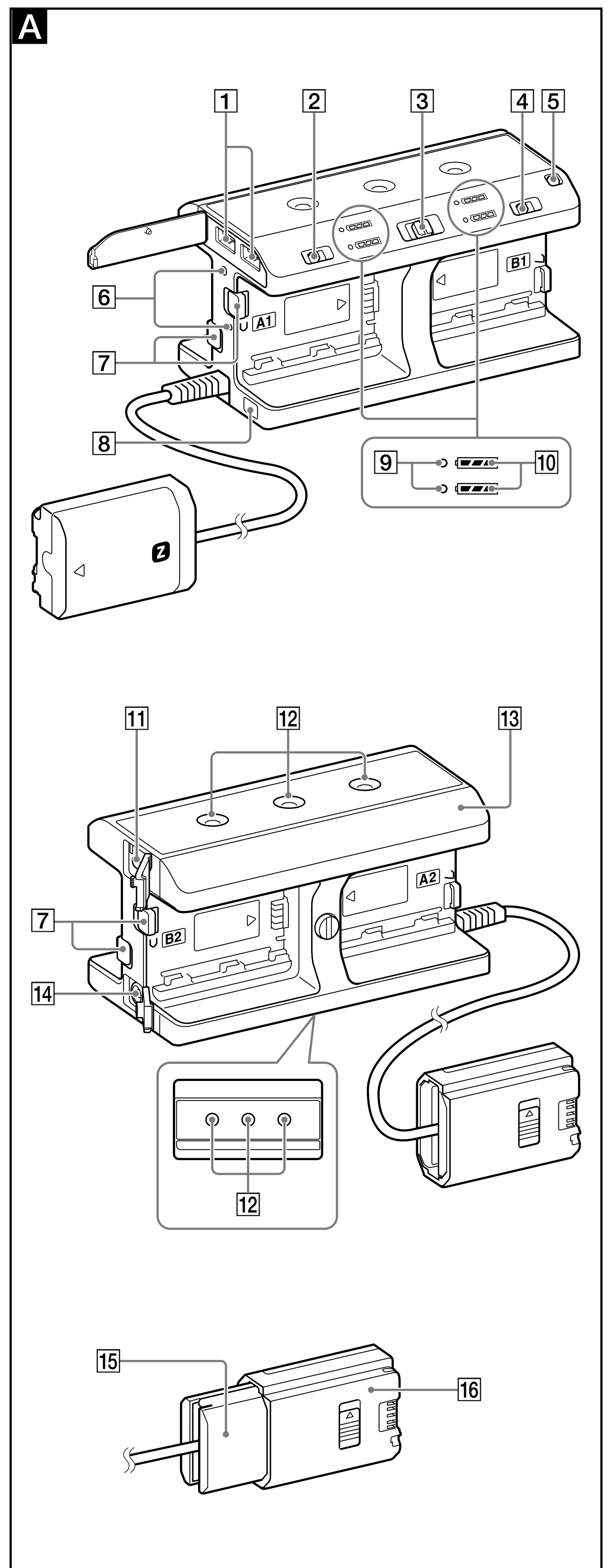

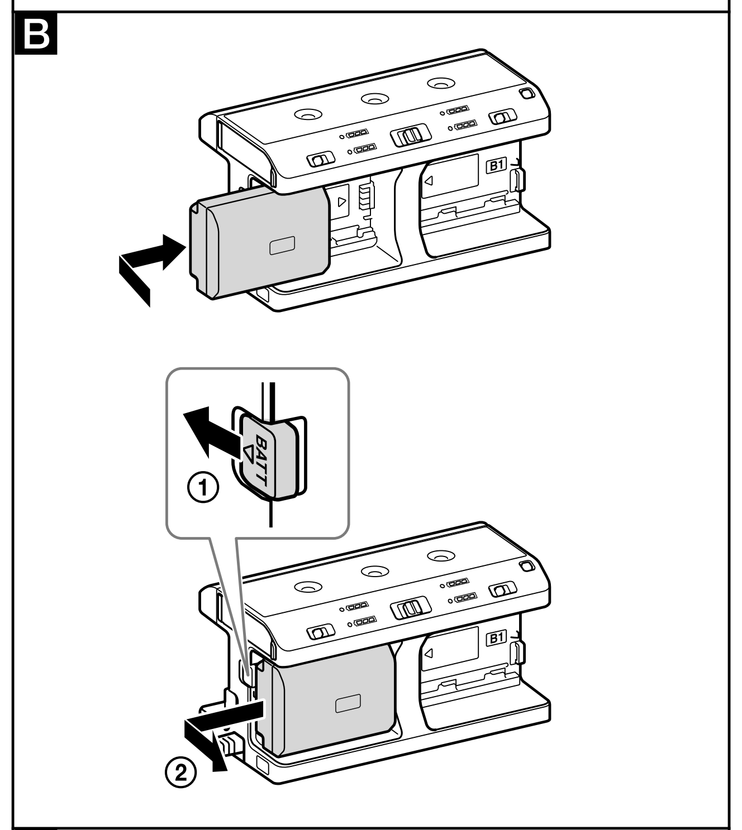

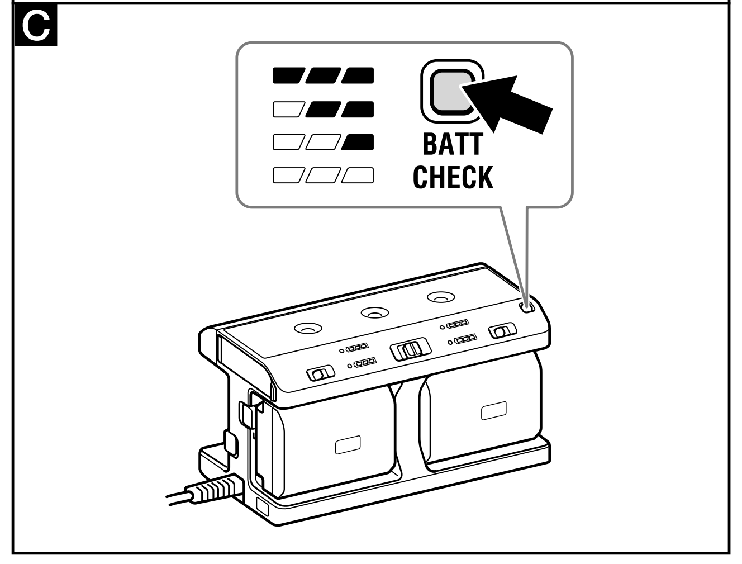

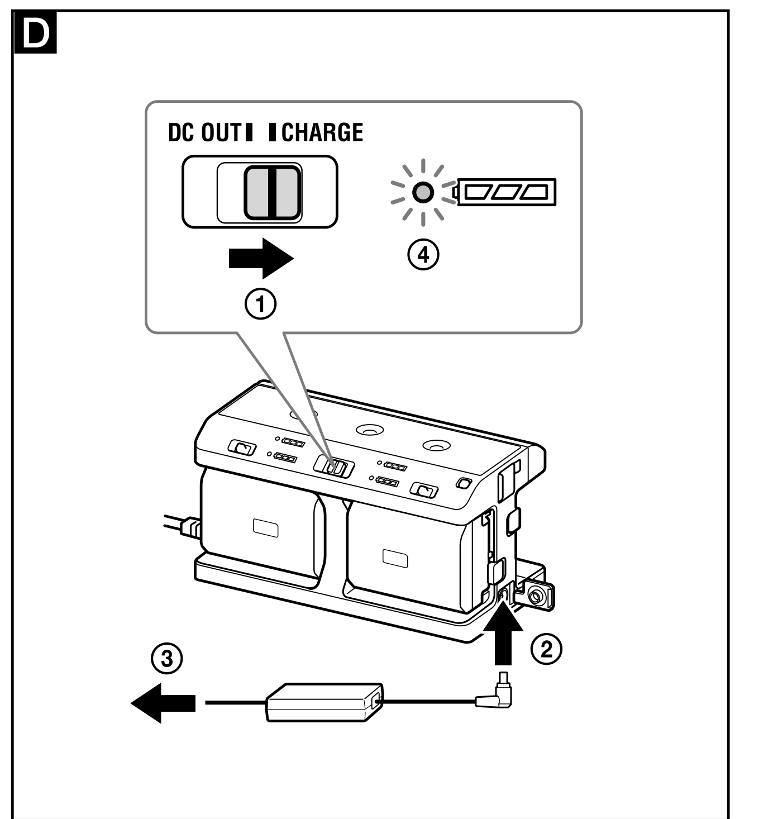

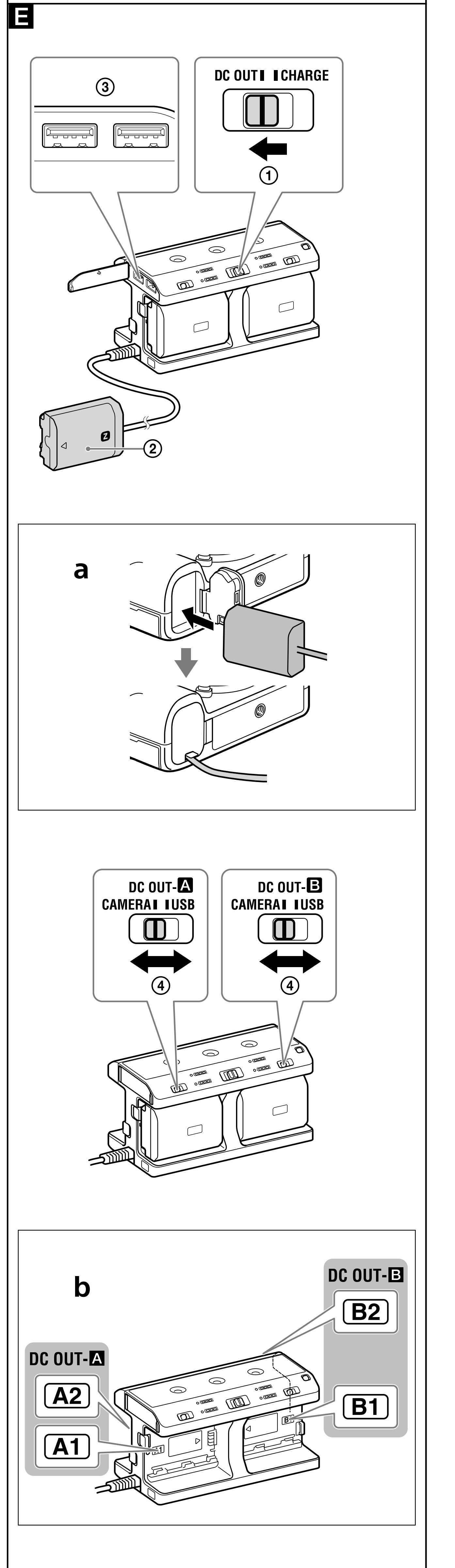

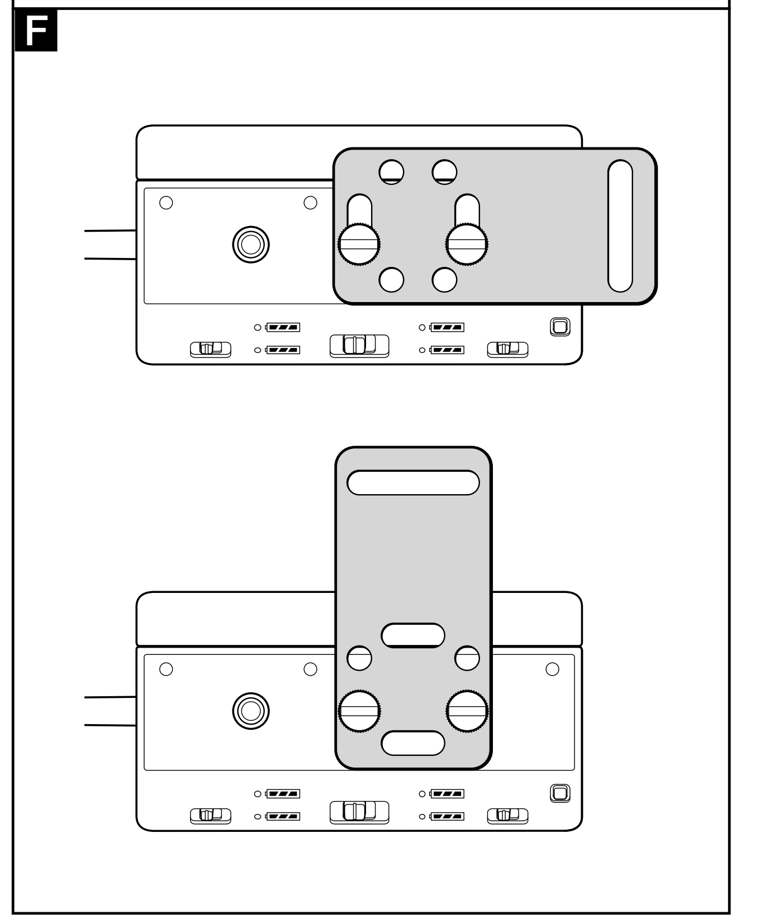

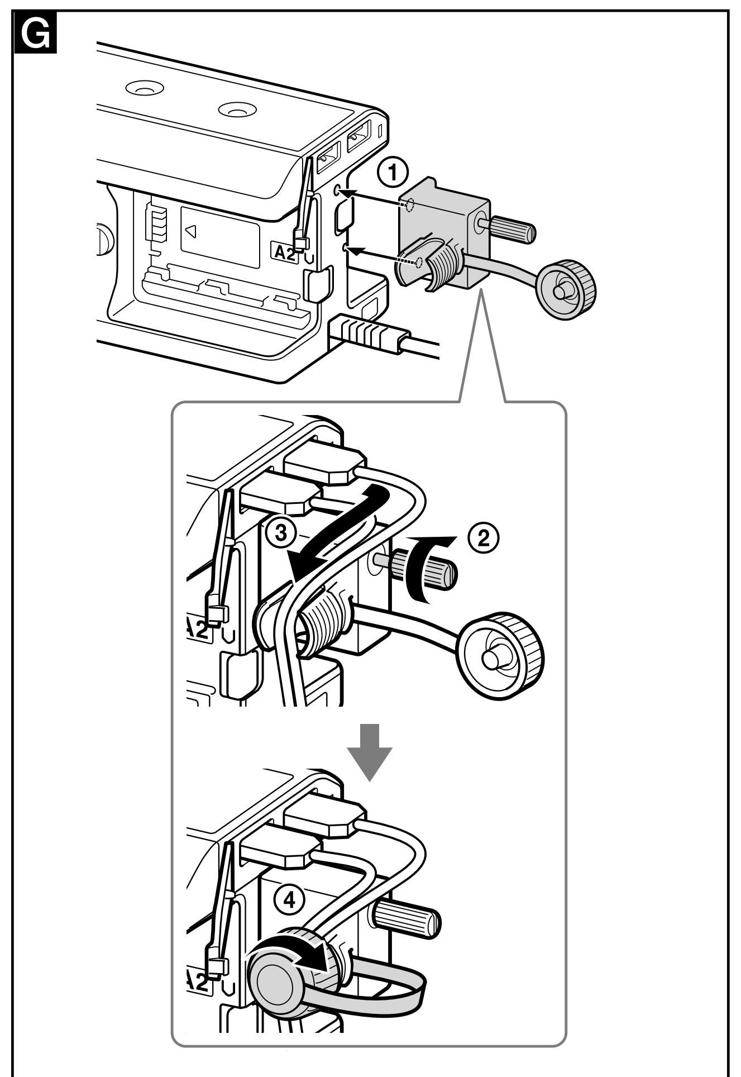

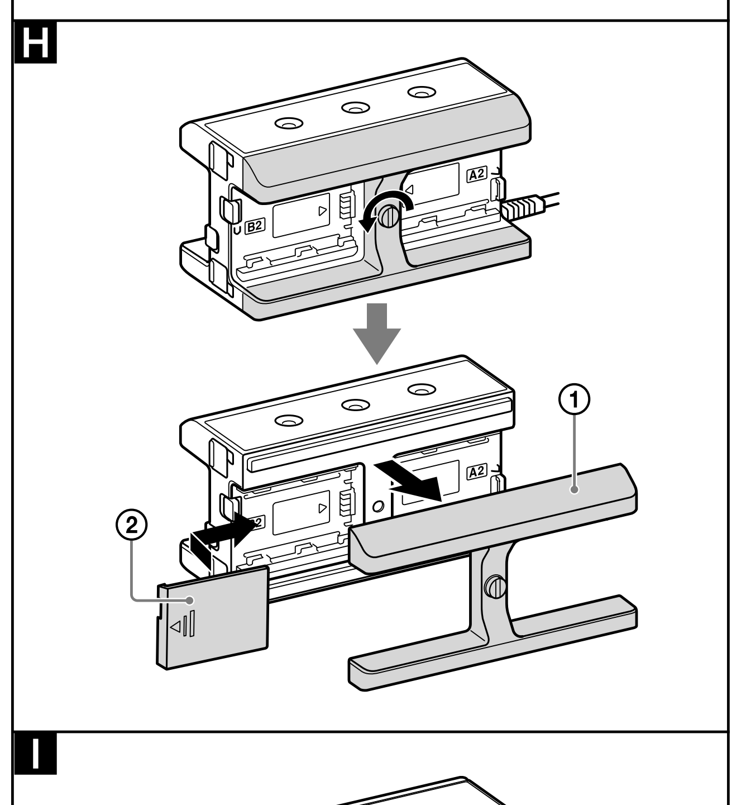

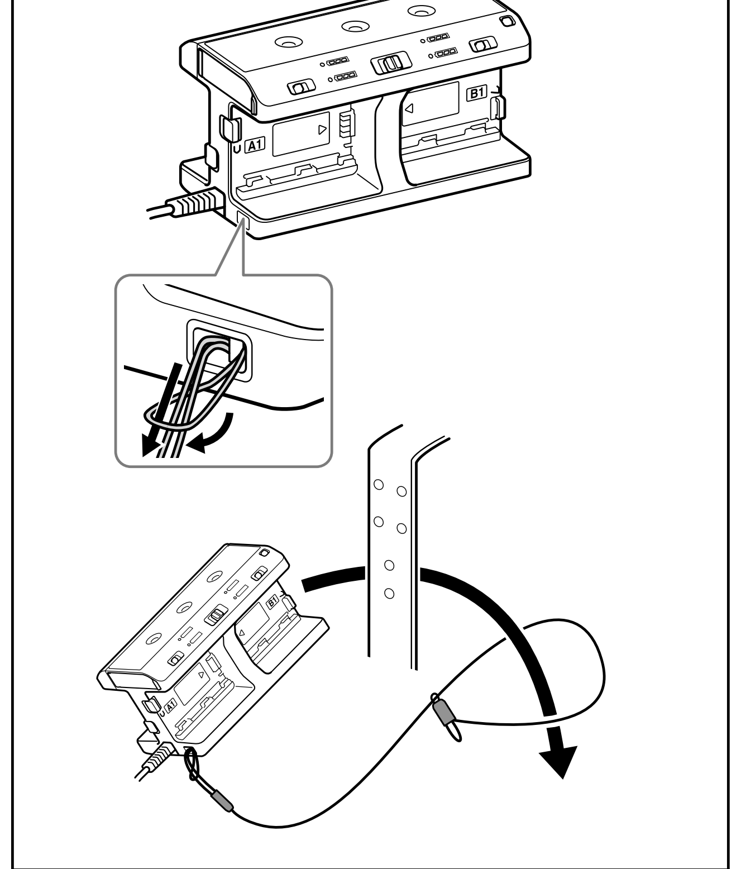

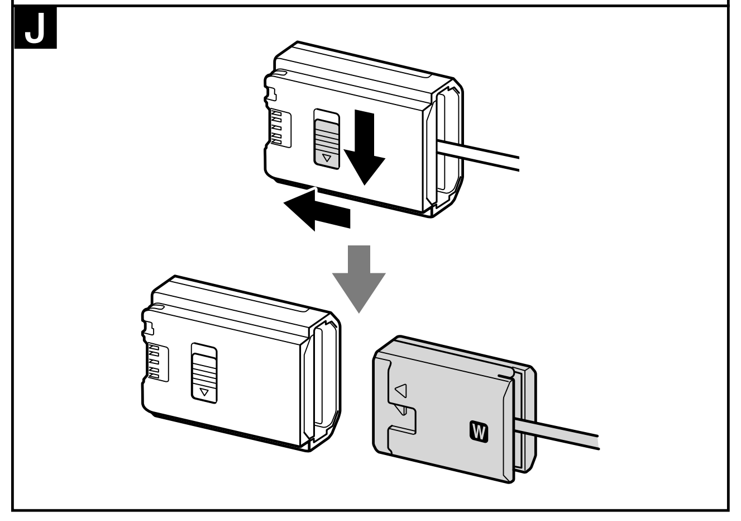

日本語

お買い上げいただきありがとうございます。

⚠警告 **電気製品は安全のための注意事項を守らないと、火災や人身事故になることがあります。**

この取扱説明書には、事故を防ぐための重要な注意事項と製品の取り扱いかたを示しています。**この取扱説明書をよくお読みのうえ**、製品を安全にお使いください。お読みになったあとは、いつでも見られるところに必ず保管してください。

お使いになる前に必ずお読みください

主な特長

- ソニー製"インフォリチウム"™バッテリー（Zシリーズ）を4個まで取り付けられる、外部電源供給が可能なマルチバッテリーアダプター（以後、本機とよぶ）です。以下の機器に対応しています。
  - "インフォリチウム"バッテリー（Zシリーズ/Wシリーズ）対応のカメラ
  - USB給電（充電）に対応した機器
- バッテリーの取り付け個数や取り付け位置は、任意で選択できます。
- ACアダプターと接続すると、"インフォリチウム"バッテリー（Zシリーズ）の充電器としても使用できます。

電源供給について

複数のバッテリーを本機に取り付けている場合、各バッテリーの残量が等しいときは、すべてのバッテリーから均等に電源供給されます。各バッテリーの残量が異なるときは、残量の多いものから順に電源供給されます。

電源供給時のご注意

- 接続機器への電源供給中にDC OUT/CHARGEスイッチを「CHARGE」側に切り替えないでください。本機からの電源供給が遮断されます。
- 接続機器の動作中に以下を行うと、接続機器の電源が切れることがあります。
  - DC OUT A ／ DC OUT Bスイッチの「CAMERA」または「USB」への切り替え
  - 本機のバッテリー取り外し

バッテリー交換時のご注意

本機に接続しているカメラのモニターに ▭ が表示されたときは、本機に取り付けているバッテリーを充電するか、バッテリーを交換してください。
本機のバッテリーを交換するときは、必ず以下のいずれかを行ってください。

- 本機に取り付けているバッテリーをすべて取り外し、しばらくしてから充電済のバッテリーを取り付ける。
- カメラに接続している接続プレートを取り外し、しばらくしてから再度取り付ける。

ACアダプターについて

本機にACアダプターをつないでも、接続機器に直接電源供給することはできません。

付属品（（ ）内の数字は個数）

- マルチバッテリーアダプター（NPA-MQZ1）(1)
- バッテリープロテクター *1 (1)
- 接続プレート（Zシリーズバッテリー用）*1 (1)
- ACアダプター（AC-UES1230/AC-UES1230M/AC-UES1230M T）*2 (1)
- 電源コード (1)
- リチャージャブルバッテリーパック（NP-FZ100）(2)
- マウンティングプレート (1)
- 取付けネジ (2)
- ケーブルプロテクター (1)
- バッテリー端子カバー (2)
- リーシュコード (1)
- 印刷物一式

[*1] お買い上げ時は本機に装着
[*2] ACアダプターの型番や形状は、国や地域により異なります。

A 各部名称

1 USB端子（DC OUT）
2 DC OUT Aスイッチ
3 DC OUT/CHARGEスイッチ
4 DC OUT Bスイッチ
5 BATT CHECKボタン
6 ケーブルプロテクター取り付け穴
7 バッテリー取り外しレバー
8 リーシュ取り付け穴
9 CHARGEランプ
10 残量確認ランプ
11 DC IN（5 V）端子
12 取り付けネジ穴（1/4-20 UNC）
13 バッテリープロテクター
14 DC IN（12 V）端子
15 接続プレート（Wシリーズバッテリー用）＊
16 接続プレート（Zシリーズバッテリー用）＊

B バッテリーを取り付ける／取り外す

C バッテリー残量を確認する

1 BATT CHECKボタンを押す。
残量確認ランプで、おおよそのバッテリー残量を確認することができます。（約10秒間点灯）

▱・・・消灯、▰・・・点灯

	残量確認ランプ
70%-100%	▰▰▰
40%-70%	▱▰▰
10%-40%	▱▱▰
0%-10%	▱▱▱

残量確認ランプによる残量表示や、上記の％数値は目安です。
周囲の温度やバッテリーの状態によっては上記の％数値と異なる場合があります。

ヒント
本機をカメラに接続して使用している場合、カメラ側のモニターでもバッテリー残量を確認できます。
本機に複数のバッテリーを取り付けていても、カメラ側のモニターに表示される ▭ は1つです。実際のカメラの使用可能時間は、取り付けているバッテリーの個数により異なります。

D バッテリーを充電する

1 DC OUT/CHARGEスイッチを「CHARGE」に切り替える。（①）

2 ACアダプターを本機に接続し（②）、コンセントに取り付ける。（③）
充電が始まると、充電しているバッテリーのCHARGEランプが点灯します。（④）
バッテリーを複数取り付けている場合、残量の少ないものから順に1個ずつ充電されます。すべてのバッテリーが90%以上充電されると、本機のCHARGEランプは消灯します。（実用充電）
CHARGEランプが消えた後、続けて約160分*充電すると、より長時間バッテリーを使用できます。（満充電）
* バッテリーを4個取り付けている場合。

ヒント
DC IN（5V）端子に、USB ACアダプターまたはPCなどのUSB端子を接続しても充電することができます。
充電時間は、USB ACアダプターやPCの仕様により異なります。

充電時間について（付属のACアダプターを使用時）

バッテリー	NP-FZ100（1個）	NP-FZ100（4個）
実用充電時間	約120分	約480分
満充電時間	約160分	約640分

- 本機を使用し、使い切ったバッテリーを25℃の室温で充電したときの時間です。
- 周囲の温度やバッテリーの状態によっては、上記の充電時間と異なる場合があります。

ご注意

- 本機でバッテリー残量を確認したとき、残量確認ランプが0％ -10％（消灯）の状態であるにもかかわらずCHARGEランプが点灯しない場合は、バッテリーが正しく取り付けられているか確認してください。正しく取り付けられていないと充電されません。
- 長期間使用していないバッテリーを充電する場合は、充電時間が長くなることがあります。

E 接続機器に電源供給する

1 DC OUT/CHARGEスイッチを「DC OUT」に切り替える。（①）

2 本機にカメラまたはUSB機器を接続する。
カメラを接続する場合は接続プレート（②）、USB機器を接続する場合はUSB端子（③）を使用します。
接続プレートをカメラに取り付けるときは、接続プレートの▲マークとカメラの▲マークを合わせてカメラのバッテリー挿入口に入れてください。
カメラ本体のバッテリー蓋を閉じるときはケーブルを挟まないように注意し、図のように接続プレートカバーからケーブルを出してください。（**E-a**）

3 接続する機器に合わせて、出力先を設定する。
DC OUT AスイッチまたはDC OUT Bスイッチを「CAMERA」または「USB」に切り替えます。（④）

E-b
DC OUT-A：
A1、A2に取り付けられたバッテリーの出力先を設定します。

DC OUT-B：
B1、B2に取り付けられたバッテリーの出力先を設定します。

F マウンティングプレートを取り付ける

マウンティングプレートは、本機を固定するフレームなどに合わせて取付けの向きや位置を変えることができます。

G ケーブルプロテクターを取り付ける

USBケーブルを本機に接続するときに、ケーブル抜け防止のために使用します。

H バッテリープロテクターについて

A2/B2のいずれにもバッテリーを取り付けない場合は、バッテリープロテクター（①）を外し、バッテリー端子カバー（②）を取り付けることでコンパクトに使用できます。

ご注意
バッテリープロテクターは、バッテリー保護に必要なものです。A2/B2にバッテリーを取り付ける場合は、必ずバッテリープロテクターを取り付けてください。

I リーシュコードを取り付ける

本機落下による周辺機器の破損防止のため、リーシュコードを使用することをおすすめします。
本機にリーシュコードを取り付けて、本機を固定するフレームなどにつないでください。

ご注意
本機に取り付けたリーシュコードは、手首など身体に取り付けないでください。

J "インフォリチウム"バッテリー（Wシリーズ）対応のカメラを接続する

1 接続プレート（Zシリーズバッテリー用）を取り外す。

2 カメラのバッテリーを取り外し、接続プレート（Wシリーズバッテリー用）をカメラのバッテリー挿入口に入れる。

取り外した接続プレート（Zバッテリー用）を再度取り付けるには、スライドスイッチのある面と接続プレート（Wバッテリー用）の「W」マークがある面をあわせて取り付けてください。

ヒント
カメラのモニターのバッテリー残量表示が残り約3分の1程度になると、▭ が表示されます。

使用上のご注意

- 使用後は必ず電源プラグをコンセントから抜いておいてください。
  コンセントから抜くときは電源プラグを持って抜いてください。
- 接続プレートのケーブルに付いているフェライトコアを取り外さないでください。不要な電波の放出を防ぐために取り付けられています。
- 接続プレートの接点部にゴミや砂などの異物が入らないように注意してください。
- マウンティングプレートをご使用になるときは、取付けネジをしっかり締め付けてください。
- 接続プレート（Zシリーズバッテリー用）に"インフォリチウム"バッテリー（Wシリーズ）を入れることはできません。
- 本機とカメラを接続して、カメラから本機のバッテリーを充電することはできません。
- 本機は防じん、防滴、防水仕様ではありません。

海外へお持ちになる方へ

本機は100V-240Vのワールドワイド対応です。
本機を海外旅行者用の電子式変圧器（トラベルコンバーター）に接続しないでください。発熱や故障の原因となります。
電源コンセントの形状は各国、各地さまざまですのでお出かけ前にご確認ください。

故障かな？と思ったら

もう1度点検してみましょう。それでも正常に動作しないときは、ソニーの相談窓口にご相談ください。

CHARGEランプには2つの点滅パターンがあります
遅い点滅・・・・・・約1.3秒の点灯と消灯を繰り返す
速い点滅・・・・・・約0.3秒の点灯と消灯を繰り返す
CHARGEランプの点滅パターンによって対処の方法が異なります。

CHARGEランプが遅い点滅を繰り返す場合

充電が一時停止した待機状態になっています。
室温が充電に適した温度範囲外のとき、自動的に充電が一時停止されます。
充電に適切な温度の範囲内に戻ると、CHARGEランプが点灯し充電が再開されます。
バッテリーの充電は、周囲温度が10℃～ 30℃の環境で行うことをおすすめします。

CHARGEランプが速い点滅を繰り返す場合

以下のような場合、1度目の充電ではCHARGEランプが速い点滅になる場合があります。
その場合は1度バッテリーを本機からはずし、再度充電を行ってください。
① 長期間バッテリーを放置した場合
② 長期間バッテリーをカメラ本体に取り付けたまま放置した場合
③ お買い上げ直後

それでも速い点滅になる場合は、以下の手順に従って確認してください。

充電中のバッテリーを取りはずし、もう1度、同じバッテリーを確実に取り付けてください。

再び点滅した場合
別のバッテリーを取り付けてください。

点灯後、再び点滅しなかった場合
充電時間が過ぎてCHARGEランプが消えていれば、異常はありません。

再び点滅した場合
本機に異常があると思われます。

点灯後、再び点滅しなかった場合
充電時間が過ぎてCHARGEランプが消えていれば、はじめに取り付けたバッテリーに異常があると思われます。

異常があると思われる製品について、ソニーの相談窓口にご相談ください。

バッテリーの充電が行なわれない

- 電源プラグがコンセントからはずれている。
  → コンセントに差し込んでください。
- バッテリーがきちんと装着されていない。
  → 本機にバッテリーを正しく取り付けてください。

- 本機は"インフォリチウム"バッテリー（Zシリーズ）対応です。
- "インフォリチウム"バッテリー（Zシリーズ）には、InfoLITHIUM Z マークがついています。
- "InfoLITHIUM"（インフォリチウム）は、ソニー株式会社の商標です。

主な仕様

マルチバッテリーアダプター（NPA-MQZ1）

定格入力	DC 12 V　0.44 A
USB定格出力	DC 5 V　1.5 A
使用温度	0℃～ 40℃
保存温度	－20℃～ +60℃
外形寸法（約）	123.4 mm×67.8 mm×66.2 mm（幅／高さ／奥行き）
質量	約410 g

ACアダプター（AC-UES1230/AC-UES1230M/AC-UES1230M T）

定格入力	AC 100 V-240 V、50Hz/60Hz、0.75 A-0.4 A
定格出力	DC 12 V、3 A

リチャージャブルバッテリーパック（NP-FZ100）

公称電圧	DC 7.2 V

本機や付属品の仕様および外観は、改良のため予告なく変更することがありますが、ご了承ください。

保証書とアフターサービス

保証書について

- この製品には保証書が添付されていますので、お買い上げの際、お受け取りください。
- 所定事項の記入および記載内容をお確かめのうえ、大切に保存してください。
- 保証期間は、お買い上げ日より1年間です。

アフターサービスについて

調子が悪いときはまずチェックを

この取扱説明書をもう一度ご覧になってお調べください。

それでも具合の悪いときは

ソニーの相談窓口にご相談ください。
ご相談になるときは、次のことをお知らせください。

- 型名：NPA-MQZ1K
- 故障の状態：できるだけ詳しく
- お買い上げ日

保証期間中の修理は

保証書の記載内容に基づいて修理させていただきます。詳しくは保証書をご覧ください。

保証期間経過後の修理は

修理によって機能が維持できる場合は、ご要望により有料修理させていただきます。

記録内容は補償できません

万一、本機の不具合により記録や再生がされなかった場合、画像や音声などの記録内容の補償については、ご容赦ください。

よくあるお問い合わせ、窓口受付時間などはホームページをご活用ください。 **http://www.sony.jp/support/**

使い方相談窓口
フリーダイヤル・・・・・・・・・・・・・・ **0120-333-020**
携帯電話・PHS・一部のIP電話・・ **050-3754-9577**

修理相談窓口
フリーダイヤル・・・・・・・・・・・・・・ **0120-222-330**
携帯電話・PHS・一部のIP電話・・ **050-3754-9599**
※取扱説明書・リモコン等の購入相談はこちらへお問い合わせください。

左記番号へ接続後、最初のガイダンスが流れている間に
「402」+「#」
を押してください。直接、担当窓口へおつなぎします。

FAX（共通）0120-333-389

ソニー株式会社　〒108-0075 東京都港区港南1-7-1

http://www.sony.co.jp/

Українська

Даний апарат виділяє тепло під час зарядки. Завжди виконуйте зарядку у добре провітрюваному місці. Не виконуйте зарядку під подушками, ковдрами або на вогненебезпечних поверхнях. Тримайте даний апарат якомога далі від джерел тепла, прямого сонячного світла, займистого газу, вологи, води або інших рідин. Забороняється розбирати, відкривати, нагрівати у мікрохвильовій печі, спалювати, фарбувати або вставляти сторонні предмети у даний апарат. Забороняється піддавати даний апарат механічному впливу, наприклад, ламати, згинати, проколювати або різати. Уникайте падіння або розміщення важких предметів на даному апараті. Забороняється піддавати даний апарат короткому замиканню або зберігати у місці, де можливе його коротке замикання іншими металевими предметами, або предметами, що проводять струм. Щоб уникнути ураження електричним струмом, вибуху та/або отримання травми,забороняється використовувати даний апарат, якщо на нього потрапила волога, або якщо його було пошкоджено іншим чином. Використання даного апарату дітьми дозволяється тільки під наглядом. Будь ласка, прочитайте посібник з експлуатації (включаючи інструкції по зарядці та інформацію про мінімальну та максимальну робочу температуру), що додається до даного апарату.

Дата виготовлення виробу.
Дата виготовлення зазначена на упаковці на етикетці зі штрих-кодом у наступному форматі: MM-YYYY, де MM – місяць, YYYY – рік виготовлення.

Виробник: Соні Корпорейшн, 1-7-1 Конан, Мінато-ку, Токіо 108-0075, Японія
Країна виробництва: Китай

Результати тестувань цього виробу демонструють його відповідність вимогам щодо обмежень, зазначених у директиві EMC, які стосуються використання з’єднувальних кабелів, коротших за 3 метри.

Перед використанням

Характеристики

- Адаптер для мультизарядних пристроїв NPA-MQZ1 (який в даному документі називається як «даний апарат») може містити до чотирьох акумуляторів Sony «InfoLITHIUM»™ (серії Z) для забезпечення зовнішнього джерела живлення, і підтримує наступні пристрої:
  - Камери, що підтримують акумулятори «InfoLITHIUM» (серії Z/серії W)
  - Пристрої, що підтримують подачу живлення через USB
- Немає обмежень щодо одночасного підключення акумуляторів до даного апарату або пріоритету використання акумуляторних гнізд на даному апараті для зарядки.
- Ви можете підключити адаптер змінного струму, що додається, до даного апарату, щоб використовувати апарат у якості зарядного пристрою для акумуляторів «InfoLITHIUM» (серії Z).

Подача живлення

Якщо до даного апарату підключено кілька акумуляторів, які рівномірно заряджені, живлення подається рівномірно з усіх акумуляторів. Якщо заряд, що залишився у підключених акумуляторах, відрізняється, подача живлення почнеться з акумулятора з найбільшим зарядом.

Примітки щодо використання даного апарату під час подачі живлення від нього

- Коли даний апарат подає живлення до підключеного пристрою, не здвигайте перемикач DC OUT/CHARGE в положення «CHARGE», оскільки це призведе до припинення подачі живлення з даного апарату.
- Підключений пристрій може вимкнутися під час роботи у випадку, якщо:
  - здвинути перемикач DC OUT A або DC OUT B в положення «CAMERA» або «USB».
  - витягнути з даного апарата один з акумуляторів.

Примітки щодо заміни акумулятора

Якщо на моніторі камери, підключеної до даного апарату, з'явиться індикація ▭ , зарядіть або замініть акумулятор(и), прикріплені до даного апарату.
Для заміни акумулятора(ів) виконайте одну з наступних дій:

- Витягніть усі акумулятори з апарата, залиште його в такому стані на деякий час, а потім прикріпіть заряджений акумулятор(и).
- Витягніть вставну плату з підключеної камери, залиште їх на деякий час, в потім встановіть плату назад у камеру.

Відомості про адаптер змінного струму

Ви не зможете подати живлення безпосередньо на підключений пристрій, підключивши даний апарат до розетки живлення за допомогою адаптера змінного струму.

Аксесуари, що додаються (Число в дужках означає число деталей.)

- Адаптер для мультизарядних пристроїв (NPA-MQZ1) (1)
- Кришка акумулятора*1 (1)
- Вставна плата (для акумулятора серії Z)*1 (1)
- Адаптер змінного струму (AC-UES1230/AC-UES1230M/AC-UES1230M T)*2 (1)
- Шнур живлення змінного струму (1)
- Акумулятор (NP-FZ100) (2)
- Монтажна пластина (1)
- Гвинт (2)
- Кабельний захист (1)
- Кришка акумуляторного гнізда (2)
- Шнур поводка (1)
- Набір друкованої документації

[*1] Додається за відправки
[*2] Номер моделі та форма адаптера змінного струму залежить від країни або регіону.

A Найменування компонентів

1 Порт USB (DC OUT)
2 Перемикач DC OUT A
3 Перемикач DC OUT/CHARGE
4 Перемикач DC OUT B
5 Кнопка BATT CHECK
6 Отвори для встановлення кришки акумулятора
7 Защіпка вивільнення акумулятора
8 Отвір для поводка
9 Індикатор CHARGE
10 Індикатор заряду акумулятора, що залишився
11 Порт DC IN (5 В)
12 Отвори для монтажних гвинтів (1/4-20 UNC)
13 Кришка акумулятора
14 Порт DC IN (12 В)
15 Вставна плата (для акумулятора серії W)*
16 Корпус вставної плати (для акумулятора серії Z)*

B Прикріплення/зняття акумуляторів

C Перевірка заряду акумулятора, що залишився

1 Натисніть кнопку BATT CHECK.
Ви можете слідкувати за індикатором заряду акумулятора, що залишився (який горить протягом приблизно 10 секунд), щоб отримати інформацію про приблизний заряд акумулятора(ів), що залишився.

▱... Вимкнено, ▰... Горить

	Індикація заряду акумулятора, що залишився
70% - 100%	▰▰▰
40% - 70%	▱▰▰
10% - 40%	▱▱▰
0% - 10%	▱▱▱

Показана вище індикація заряду акумулятора, що залишився, та процент заряду, що залишився (%), наведені у якості довідки.
Дійсний стан може відрізнятися в залежності від зовнішньої температури або стану акумулятора.

Рекомендація
Коли даний апарат прикріплено до камери, ви можете також перевіряти заряд акумулятора, що залишився, на моніторі камери.
Незалежно від кількості акумуляторів, прикріплених до даного апарату, на моніторі камери відображається тільки один значок (▭). Дійсний час роботи від акумулятора змінюється в залежності від кількості прикріплених акумуляторів.

D Зарядка акумулятора(ів)

1 Здвиньте перемикач DC OUT/CHARGE в положення «CHARGE». (①)

2 Підключіть даний апарат до розетки живлення (③) за допомогою адаптера змінного струму, що додається. (②)
Загориться індикатор CHARGE для акумулятора, що заряджається, показуючи, що виконується зарядка. (④)
Якщо до даного апарату прикріплено кілька акумуляторів, зарядка почнеться з акумулятора з найменшим зарядом, що залишився. Коли акумулятори будуть заряджені щонайменше на 90%, індикатор CHARGE погасне. (Звичайна зарядка)
Якщо заряджати акумулятор додатково протягом приблизно 160 хвилин* після вимкнення індикатора CHARGE, час роботи від акумулятора збільшиться. (Повна зарядка)
* Приблизний час для зарядки чотирьох акумуляторів

Рекомендація
Ви можете заряджати акумулятор(и), під'єднавши порт DC IN (5 В) на даному апараті до джерела живлення за допомогою USB-адаптера змінного струму або під'єднавши його до порту USB на іншому пристрої, наприклад, ПК, за допомогою кабелю USB.
Час зарядки залежить від технічних характеристик USB-адаптера змінного струму або підключеного пристрою.

Час зарядки (за допомогою адаптера змінного струму, що додається)

Акумулятор	Один акумулятор NP-FZ100	Чотири акумулятора NP-FZ100
Час звичайної зарядки (приблиз.)	120 хв	480 хв
Час повної зарядки (приблиз.)	160 хв	640 хв

- Вказаний час наведено для зарядки акумулятора, який було розряджено, за допомогою даного апарату при зовнішній температурі 25 °C.
- Тривалість зарядки може відрізнятися в залежності від стану акумулятора або зовнішньої температури.

Примітки

- Якщо індикатор заряду, що залишився, на даному апараті показує процент заряду, що залишився 0% - 10% (індикатор не горить), однак індикатор CHARGE за загорається, переконайтесь, що акумулятор(и) прикріплено належним чином. Неправильне прикріплення заважає виконувати зарядку за допомогою даного апарату.
- У випадку зарядки акумулятора, який не використовувався протягом тривалого часу, зарядка акумулятора може зайняти більше часу.

E Подача живлення до підключеного пристрою

1 Здвиньте перемикач DC OUT/CHARGE в положення «DC OUT». (①)

2 Підключіть камеру або пристрій USB до даного апарату.
Скористайтесь вставною платою (②), щоб з'єднати камеру та порт USB (③) пристрою USB.
Щоб прикріпити вставну плату в камеру, сумістіть позначку ▲ на платі з позначкою ▲ на камері, і потім вставте вставну плату в акумуляторний відсік камери.
Після закривання кришки акумуляторного відсіку камери пропустіть кабель крізь виріз на кришці, як показано, щоб кабель не був затиснутий під кришкою. (**E-a**)

3 Виберіть місце призначення подачі живлення відповідно з підключеним пристроєм.
Здвиньте перемикач DC OUT A або перемикач DC OUT B в положення «CAMERA» або «USB». (④)

E-b
DC OUT-A:
Виберіть в якості місця призначення подачі живлення акумулятор в акумуляторних гніздах A1 та A2.

DC OUT-B:
Виберіть в якості місця призначення подачі живленаня акумулятор в акумуляторних гніздах B1 та B2.

F Прикріплення монтажної пластини

Ви можете прикріпити монтажну пластину в положенні, що підходить для встановлення даного апарату на жорсткій конструкції, наприклад, рамі, де його можна закріпити.

G Прикріплення кабельний захист

В разі підключення до даного апарату кабелю USB використовуйте кабельний захист для фіксації кабелю на апараті.

H Відомості про кришку акумулятора

Якщо ви не збираєтесь прикріпляти акумулятор до гнізд A2 та B2, ви можете замінити кришку акумулятора (①) на кришку акумуляторного гнізда (②), щоб забезпечити компактність.

Примітка
Кришка акумулятора потрібна для захисту акумулятора. В разі встановлення акумулятора в гніздо A2/B2 або обидва гнізда, обов'язково прикріпіть кришку акумулятора до даного апарату.

I Прикріплення шнура поводка

Рекомендується використовувати шнур поводка, щоб завадити падінню даного апарату та пошкодженню периферійних пристроїв.
Прив'яжіть шнур поводка до даного апарату та затягніть кінець шнура поводка навкруги деталі жорсткої конструкції, наприклад рами, поряд з місцем, де потрібно закріпити даний апарат.

Примітка
Якщо шнур поводка прикріплений до даного апарату, не намотуйте кінець шнура поводка навколо кінцівки, наприклад на зап'ясті.

J Підключення камери, яка підтримує акумулятор «InfoLITHIUM» (серії W)

1 Зніміть корпус вставної плати (для акумулятора серії Z).

2 Витягніть акумулятор з камери та вставте вставну плату (для акумулятора серії W) в акумуляторний відсік камери.

Під час прикріплення знятого корпуса вставної плати (для акумулятора серії Z) назад до вставної плати (для акумулятора серії W), переконайтесь, що поверхня корпусу з повзунковим перемикачем знаходиться над поверхнею плати з позначкою W.

Рекомендація
Якщо заряд акумулятора камери зменшиться приблизно до 1/3 повного заряду акумулятора, на моніторі камери з'явиться індикація ▭.

Примітки з використання даного апарата

- Після завершення використання даного апарату витягніть шнур живлення з розетки живлення.
  Під час витягування шнура обов'язково тримайтесь за штекер.
- Не знімайте феритовий сердечник з кабелю вставної плати. Його встановлено, щоб уникнути випромінювання непотрібних радіохвиль.
- Не допускайте, щоб на контакти вставної плати потрапили сторонні речовини, включаючи пил та пісок.
- Під час використання монтажної пластини обов'язково закріплюйте її гвинтами, що додаються.
- Корпус вставної плати (для акумулятора серії Z) не призначений для встановлення акумулятора «InfoLITHIUM» (серії W).
- Ви не зможете заряджати акумулятор(и), які прикріплено до даного апарату, з'єднавши апарат та камеру.
- Даний апарат не є захищеним від пилу та води.

Даний пристрій підтримує напругу, що використовується по всьому світові, від 100 В до 240 В.
Не використовуйте електронний трансформатор напруги, оскільки це може призвести до несправності.
Форма настінних розеток відрізняється в різних країнах і регіонах.
Перевірте перед від’їздом.

Пошук та усунення несправностей

У випадку мигання індикатора CHARGE скористайтесь наступною схемою.

Індикатор CHARGE мигає двома різними способами.
Мигає повільно: Повторно вмикається та вимикається кожні 1,3 секунди
Мигає швидко: Повторно вмикається та вимикається кожні 0,3 секунди
Дії, які слід виконати, залежать від того, як мигає індикатор CHARGE.

Якщо індикатор CHARGE продовжує мигати повільно

Зарядку призупинено. Даний пристрій знаходиться в стані очікування.
Якщо температура в помешканні вийде за межі допустимого діапазону, зарядка автоматично припиниться.
Після повернення температури в помешканні до допустимого діапазону індикатор CHARGE загориться і зарядка продовжиться.
Рекомендується заряджати акумулятор при температурі від 10 °C до 30 °C.

Якщо індикатор CHARGE продовжує мигати швидко

У випадку зарядки акумулятора вперше в одній з наступних ситуацій, індикатор CHARGE може мигати швидко.
В такому випадку від’єднайте акумулятор від даного пристрою, знову прикріпіть його на місце і почніть зарядку.
① Якщо акумулятор не використовувався протягом тривалого часу
② Якщо акумулятор було залишено встановленим в камеру протягом тривалого часу
③ Безпосередньо після придбання

Якщо індикатор CHARGE продовжує швидко мигати, скористайтесь наступною схемою.

Від’єднайте акумулятор, який заряджається, а потім щільно прикріпіть його знову.

Індикатор CHARGE знову мигає:
Встановіть інший акумулятор.

Індикатор CHARGE загорається і потім не мигає:
Якщо індикатор CHARGE гасне через те, що час зарядки минув, це не є проблемою.

Індикатор CHARGE знову мигає:
Проблема з даним пристроєм.

Індикатор CHARGE загорається і потім не мигає:
Якщо індикатор CHARGE гасне через те, що час зарядки минув, проблема у акумуляторі, який було встановлено першим.

Зверніться до найближчого дилера Sony стосовно виробу, який може мати проблему.

Акумулятор не заряджається.

- Шнур живлення не під'єднано до стінної розетки (штепсельної розетки).
  → Під'єднайте шнур живлення до стінної розетки (штепсельної розетки) належним чином.
- Акумулятор під’єднано нещільно.
  → Правильно встановіть акумулятор у даний пристрій.

- Даний апарат підтримує акумулятори «InfoLITHIUM» (серії Z).
- На акумуляторах «InfoLITHIUM» (серії Z) є логотип InfoLITHIUM Z.
- «InfoLITHIUM» є товарним знаком Sony Corporation.

Технічні характеристики

Адаптер для мультизарядних пристроїв (NPA-MQZ1)

Вимоги до джерела живлення	12 В постійного струму, 0,44 A
Вихідні параметри USB	5 В постійного струму, 1,5 A
Робоча температура	Від 0 °C до 40 °C
Температура зберігання	Від –20 °C до +60 °C
Розміри (сумісність зі стандартом CIPA) (прибл.)	123,4 мм x 67,8 мм x 66,2 мм (ш/в/г)
Маса (сумісність зі стандартом CIPA) (прибл.)	410 г

Адаптер змінного струму (AC-UES1230/AC-UES1230M/AC-UES1230M T)

Вимоги до джерела живлення	100 В - 240 В змінного струму, 50 Гц / 60 Гц, 0,75 A - 0,4 A
Вихідна напруга	12 В постійного струму, 3 A

Акумулятор (NP-FZ100)

Номінальна напруга	7,2 В постійного струму

Конструкція і технічні характеристики даного апарату та аксесуарів, що додаються, можуть бути змінені без повідомлення.

Русский

Данный аппарат выделяет тепло во время зарядки. Всегда выполняйте зарядку в хорошо проветриваемом месте. Не выполняйте зарядку под подушками, одеялами или на огнеопасных поверхностях. Держите данный аппарат вдали от источников тепла, прямого солнечного света, воспламеняемого газа, влажности, воды или других жидкостей. Запрещается разбирать, открывать, нагревать в микроволновой печи, сжигать, окрашивать или вставлять посторонние предметы в данный аппарат. Запрещается подвергать данный аппарат механическому воздействию, например, ломать, сгибать, прокалывать или разрезать. Избегайте падения или размещения тяжелых предметов на данном аппарате. Запрещается подвергать данный аппарат короткому замыканию или хранить в месте, где возможно его короткое замыкание другими металлическими или токопроводящими предметами. Во избежание поражения электрическим током, взрыва и/или получения травмы запрещается использовать данный аппарат, если на него попала влага или оно было повреждено другим образом. Использование данного аппарата детьми разрешается только под присмотром. Пожалуйста, прочтите инструкцию по эксплуатации (включая инструкции по зарядке и информацию о минимальной и максимальной рабочей температуре), прилагаемую к данному аппарату.

Дата изготовления изделия.
Дата изготовления указана на упаковке на этикетке со штрих-кодом в следующем формате: MM-YYYY, где MM – месяц, YYYY – год изготовления.

Производитель: Сони Корпорейшн, 1-7-1 Конан, Минато-ку, Токио 108-0075, Япония
Страна-производитель: Китай

Данное изделие было испытано и признано соответствующим диапазону, установленному инструкцией EMC, по использованию соединительных кабелей короче 3 метров.

Перед использованием

Характеристики

- Адаптер для мультизарядных устройств NPA-MQZ1 (именуемый в данном документе как “данный аппарат”) может содержать до четырех аккумуляторов Sony “InfoLITHIUM”™ (серии Z) для обеспечения внешнего источника питания, и поддерживает следующие устройства:
  - Камеры, поддерживающие аккумуляторы “InfoLITHIUM” (серии Z/серии W)
  - Устройства, поддерживающие подачу питания через USB
- Отсутствуют ограничения по одновременному подключению аккумуляторов к данному аппарату или приоритету использования аккумуляторных гнезд на данном аппарате для зарядки.
- Вы можете подключать прилагаемый адаптер переменного тока к данному аппарату для использования аппарата в качестве зарядного устройства для аккумуляторов “InfoLITHIUM” (серии Z).

Подача питания

При подключении к данному аппарату нескольких аккумуляторов, которые равномерно заряжены, питание подается равномерно со всех аккумуляторов. Если оставшийся в подключенных аккумуляторах заряд отличается, подача питания начнется с аккумулятора с наибольшим зарядом.

Примечания по использованию данного аппарата во время подачи питания от него

- Когда данный аппарат подает питание к подключенному устройству, не сдвигайте переключатель DC OUT/CHARGE в положение “CHARGE”, поскольку это приведет к прекращению подачи питания с данного аппарата.
- Подключенное устройство может выключиться во время работы в случае, если:
  - сдвинуть переключатель DC OUT A или DC OUT B в положение “CAMERA” или “USB”.
  - извлечь из данного аппарата один из аккумуляторов.

Примечания по замене аккумулятора

Если на мониторе камеры, подключенной к данному аппарату, появится индикация 🪫, зарядите или замените аккумулятор(ы) прикрепленные к данному аппарату.
Для замены аккумулятора(ов) выполните одно из следующих действий:

- Извлеките все аккумуляторы из аппарата, оставьте его в таком положении на некоторое время, а затем прикрепите заряженный аккумулятор(ы).
- Извлеките вставляемую плату из подключенной камеры, оставьте их на некоторое время, а затем установите плату обратно в камеру.

Сведения об адаптере переменного тока

Вы не сможете подать питание непосредственно на подключенное устройство, подключив данный аппарат к сетевой розетке с помощью адаптера переменного тока.

Прилагаемые аксессуары (Число в скобках означает число деталей.)

- Адаптер для мультизарядных устройств (NPA-MQZ1) (1)
- Крышка аккумулятора*1 (1)
- Вставляемая плата (для аккумулятора серии Z)*1 (1)
- Адаптер переменного тока (AC-UES1230/AC-UES1230M/AC-UES1230M T)*2 (1)
- Шнур питания (1)
- Аккумулятор (NP-FZ100) (2)
- Установочная пластина (1)
- Винт (2)
- Кабельный протектор (1)
- Крышка аккумуляторного гнезда (2)
- Шнур поводка (1)
- Набор печатной документации

*1 Прилагается при отправке
*2 Номер модели и форма адаптера переменного тока зависит от страны или региона.

A Наименование компонентов

1 Порт USB (DC OUT)
2 Переключатель DC OUT A
3 Переключатель DC OUT/CHARGE
4 Переключатель DC OUT B
5 Кнопка BATT CHECK
6 Отверстия для установки крышки аккумулятора
7 Защелка освобождения аккумулятора
8 Отверстие для поводка
9 Индикатор CHARGE
10 Индикатор оставшегося заряда аккумулятора
11 Порт 12 DC IN (5 В)
12 Отверстия для установочных винтов (1/4-20 UNC)
13 Крышка аккумулятора
14 Порт 15 DC IN (12 В)
15 Вставляемая плата (для аккумулятора серии W)*
16 Корпус вставляемой платы (для аккумулятора серии Z)*

B Прикрепление/снятие аккумуляторов

C Проверка оставшегося заряда аккумулятора

1 Нажмите кнопку BATT CHECK.
Вы можете следить за индикатором оставшегося заряда аккумулятора (который горит в течение примерно 10 секунд) для получения информации о приблизительном оставшемся заряде аккумулятора(ов).

□... Выключен, ■... Горит

	Индикация оставшегося заряда аккумулятора
70% - 100%	■■■
40% - 70%	□■■
10% - 40%	□□■
0% - 10%	□□□

Показанная выше индикация оставшегося заряда аккумулятора и процент оставшегося заряда (%) приведены в качестве справки.
Действительное состояние может отличаться в зависимости от температуры окружающей среды или состояния аккумулятора.

Рекомендация
Когда данный аппарат прикреплен к камере, вы можете также проверять оставшийся заряд аккумулятора на мониторе камеры.
Независимо от числа аккумуляторов, прикрепленных к данному аппарату, на мониторе камеры отображается только одна пиктограмма (🔋).
Действительное время работы от аккумулятора меняется в зависимости от числа прикрепленных аккумуляторов.

D Зарядка аккумулятора(ов)

1 Сдвиньте переключатель DC OUT/CHARGE в положение “CHARGE”. (①)

2 Подключите данный аппарат к сетевой розетке (③) с помощью прилагаемого адаптера переменного тока. (②)
Загорится индикатор CHARGE заряжаемого аккумулятора, показывая, что выполняется зарядка. (④)
Если к данному аппарату прикреплено несколько аккумуляторов, зарядка начнется с аккумулятора с наименьшим оставшимся зарядом. Когда аккумуляторы будут заряжены по крайней мере на 90%, индикатор CHARGE погаснет. (Нормальная зарядка)
Если заряжать аккумулятор(ы) дополнительно в течение примерно 160 минут* после выключения индикатора CHARGE, время работы от аккумулятора увеличится. (Полная зарядка)
* Приблизительное время для зарядки четырех аккумуляторов

Рекомендация
Вы можете заряжать аккумулятор(ы) путем подключения порта DC IN (5 В) на данном аппарате к источнику питания с помощью USB-адаптера переменного тока или путем подключения к порту USB на другом устройстве, например, ПК, с помощью кабеля USB.
Время зарядки зависит от технических характеристик USB-адаптера переменного тока или подключенного устройства.

Время зарядки (с помощью прилагаемого адаптера переменного тока)

Аккумулятор	Один аккумулятор NP-FZ100	Четыре аккумулятора NP-FZ100
Время нормальной зарядки (приблиз.)	120 мин	480 мин
Время полной зарядки (приблиз.)	160 мин	640 мин

- Показанное время приведено для случая зарядки пустого аккумулятора, разряженного при использовании данного аппарата при температуре 25 °C.
- Время зарядки может отличаться в зависимости от состояния аккумулятора или температуры окружающей среды.

Примечания

- Если индикатор оставшегося заряда аккумулятора на данном аппарате показывает процент оставшегося заряда 0% - 10% (индикатор не горит), однако индикатор CHARGE не загорается, убедитесь, что аккумулятор(ы) прикреплены надлежащим образом. Неправильное прикрепление препятствует выполнению зарядки с помощью данного аппарата.
- В случае зарядки аккумулятора, который не использовался в течение длительного времени, зарядка аккумулятора может занять больше времени.

E Подача питания к подключенному устройству

1 Сдвиньте переключатель DC OUT/CHARGE в положение “DC OUT”. (①)

2 Подключите камеру или устройство USB к данному аппарату.
Воспользуйтесь вставляемой платой (②) для соединения камеры и порта USB (③) устройства USB.
Чтобы прикрепить вставляемую плату к камере, совместите метку ▲ на плате с меткой ▲ на камере, а затем вставьте вставляемую плату в аккумуляторный отсек камеры.
После закрывания крышки аккумуляторного отсека камеры пропустите кабель сквозь вырез на крышке, как показано, чтобы кабель не был зажат под крышкой. (**E-a**)

3 Выберите место назначения подачи питания в соответствии с подключенным устройством.
Сдвиньте переключатель DC OUT A или переключатель DC OUT B в положение “CAMERA” или “USB”. (④)

E-b
DC OUT-A:
Выберите в качестве места назначения подачи питания аккумулятор в аккумуляторных гнездах A1 и A2.
DC OUT-B:
Выберите в качестве места назначения подачи питания аккумулятор в аккумуляторных гнездах B1 и B2.

F Прикрепление установочной пластины

Вы можете прикрепить установочную пластину в положении, подходящем для установки данного аппарата на жесткой конструкции, например, раме, где его можно закрепить.

G Прикрепление кабельного протектора

При подключении к данному аппарату кабеля USB используйте кабельный протектор для фиксации кабеля на аппарате.

H Сведения о крышке аккумулятора

Если вы не собираетесь прикреплять аккумулятор к гнездам A2 и B2, вы можете заменить крышку аккумулятора (①) на крышку аккумуляторного гнезда (②) для обеспечения компактности.

Примечание
Крышка аккумулятора нужна для защиты аккумулятора. При установке аккумулятора в гнездо A2/B2 или в оба гнезда, обязательно прикрепите крышку аккумулятора к данному аппарату.

I Прикрепление шнура поводка

Рекомендуется использовать шнур поводка для предотвращения падения данного аппарата и повреждения периферийных устройств.
Привяжите шнур поводка к данному аппарату и затяните конец шнура поводка вокруг детали жесткой конструкции, например рамы, рядом с местом, где нужно закрепить данный аппарат.

Примечание
Если шнур поводка прикреплен к данному аппарату, не наматывайте конец шнура поводка вокруг конечности, например на запястье.

J Подключение камеры, поддерживающей аккумулятор “InfoLITHIUM” (серии W)

1 Снимите корпус вставляемой платы (для аккумулятора серии Z).

2 Извлеките аккумулятор из камеры и вставьте вставляемую плату (для аккумулятора серии W) в аккумуляторный отсек камеры.

Во время прикрепления снятого корпуса вставляемой платы (для аккумулятора серии Z) обратно к вставляемой плате (для аккумулятора серии W) убедитесь, что поверхность корпуса с ползунковым переключателем находится поверх поверхности платы с меткой W.

Рекомендация
Если заряд аккумулятора камеры снизится примерно до 1/3 полного заряда аккумулятора, на мониторе камеры появится индикация 🪫.

Примечания по использованию данного аппарата

- После завершения использования данного аппарата извлеките шнур питания из сетевой розетки.
  При извлечении шнура питания обязательно держитесь за вилку.
- Не снимайте ферритовый сердечник с кабеля вставляемой платы. Он установлен для предотвращения излучения радиопомех.
- Не допускайте попадания на контакты вставляемой платы посторонних веществ, включая пыль и песок.
- Во время использования установочной пластины обязательно закрепляйте ее прилагаемыми винтами.
- Корпус вставляемой платы (для аккумулятора серии Z) не предназначен для установки аккумулятора “InfoLITHIUM” (серии W).
- Вы не сможете заряжать аккумулятор(ы), прикрепленные к данному аппарату, соединив аппарат и камеру.
- Данный аппарат не является пылезащищенным и водонепроницаемым.

Данное изделие поддерживает используемое во всем мире напряжение от 100 В до 240 В.
Не используйте электронный трансформатор напряжения, поскольку это может привести к неисправности.
Форма настенных розеток отличается в разных странах и регионах. Проверьте перед отъездом.

Поиск и устранение неисправностей

В случае мигания индикатора CHARGE выполните проверку по следующей схеме.

Индикатор CHARGE мигает двумя способами.
Медленно мигает: Периодически загорается и гаснет каждые 1,3 секунды
Быстро мигает: Периодически загорается и гаснет каждые 0,3 секунды
Действие, которое необходимо предпринять, зависит от способа мигания индикатора CHARGE.

Если индикатор CHARGE продолжает медленно мигать

Зарядка приостановлена. Данное устройство находится в состоянии ожидания.
Если температура в помещении выйдет за пределы соответствующего диапазона температуры, зарядка будет остановлена автоматически.
Когда температура в помещении вернется к соответствующему диапазону, индикатор CHARGE загорится и зарядка будет начата снова.
Рекомендуется заряжать аккумулятор при температуре от 10 °C до 30 °C.

Если индикатор CHARGE продолжает быстро мигать

Во время зарядки аккумулятора в первый раз в одной из следующих ситуаций, лампочка CHARGE может быстро мигать.
Если это произойдет, снимите аккумулятор с данного устройства, прикрепите его и зарядите снова.
① Аккумулятор длительное время не использовался
② Аккумулятор длительное время оставался установленным в камере
③ Сразу после покупки

Если лампочка CHARGE будет продолжать быстро мигать, выполните проверку по следующей схеме.

Извлеките заряжаемый аккумулятор, а затем снова плотно вставьте его.

Индикатор CHARGE снова мигает:
Установите другой аккумулятор.

Индикатор CHARGE мигает, а затем перестает мигать:
Если индикатор CHARGE гаснет из-за того, что время зарядки истекло, неисправность отсутствует.

Индикатор CHARGE снова мигает:
Данное устройство неисправно.

Индикатор CHARGE мигает, а затем перестает мигать:
Если индикатор CHARGE гаснет из-за того, что время зарядки истекло, неисправен аккумулятор, который был установлен первым.

Обратитесь к ближайшему дилеру компании Sony для проверки изделия, которое может быть неисправным.

Аккумулятор не заряжается.

- Шнур питания не подсоединен к сетевой розетке (настенной розетке).
  → Подсоедините шнур питания к сетевой розетке (настенной розетке) надлежащим образом.
- Аккумулятор подсоединен неплотно.
  → Правильно установите аккумулятор в данное изделие.

- Данный аппарат поддерживает аккумуляторы “InfoLITHIUM” (серии Z).
- На аккумуляторах “InfoLITHIUM” (серии Z) имеется логотип InfoLITHIUM Z.
- “InfoLITHIUM” является товарным знаком Sony Corporation.

Технические характеристики

Адаптер для мультизарядных устройств (NPA-MQZ1)

Требования к источнику питания	12 В постоянного тока, 0,44 A
Выходные параметры USB	5 В постоянного тока, 1,5 A
Рабочая температура	От 0 °C до 40 °C
Температура хранения	От -20 °C до +60 °C
Размеры (в соответствии с CIPA) (Приблиз.)	123,4 мм x 67,8 мм x 66,2 мм (ш/в/г)
Масса (в соответствии с CIPA) (Приблиз.)	410 г

Адаптер переменного тока (AC-UES1230/AC-UES1230M/AC-UES1230M T)

Требования к источнику питания	100 В - 240 В переменного тока, 50 Гц / 60 Гц, 0,75 A - 0,4 A
Выходное напряжение	12 В постоянного тока, 3 A

Аккумулятор (NP-FZ100)

Номинальное напряжение	7,2 В постоянного тока

Конструкция и технические характеристики данного аппарата и прилагаемых аксессуаров могут быть изменены без уведомления.

中文（简）

保留备用

“多电池适配器”在本手册中称为“本机”。

本机在充电时会发热。务必选择通风良好的地方进行充电。请勿在枕头、毯子下面或在易燃的表面上充电。应确保本机远离热源、直射阳光、可燃气体、潮湿环境、水或其他液体。切勿拆解、打开、焚烧本机或向里面插入异物，也不得为本机上漆或用微波炉进行加热。不要让本机受到机械冲击，例如挤压、弯曲、穿孔或切割。避免在本机上放置重物，也不要让重物掉落在上面。切勿将本机短接，或将其存放在可能会与其他金属或导电物体发生短路的容器中。在被打湿或受到其他损坏的情况下，请勿操作本机，以防触电、爆炸和/或造成人身伤害。儿童应在成人的监护下使用本机。请仔细阅读本机附带的使用说明书（包括充电说明以及有关最高和最低操作温度的信息）。

本产品已经过测定并确定符合EMC规范中所提出的使用不超过3米的连接电缆的限制。

使用之前

特性

- NPA-MQZ1 多电池适配器（以下简称“本机”）中最多可容纳四块 Sony “InfoLITHIUM” ™ 电池（Z 系列），用于提供外部电源。它支持以下设备：
  - 支持“InfoLITHIUM”电池（Z 系列/W 系列）的相机
  - 支持 USB 电源的设备
- 充电时，对于同时连接至本机的电池数量或本机上电池座的使用优先级没有任何限制。
- 可以将附带的电源适配器连接在本机上，从而将本机用作“InfoLITHIUM”电池（Z 系列）的充电器。

关于供电

当有多块电池连接至本机且其充电电量相同时，所有电池都将用于供电。如果所装电池的剩余电量不同，则从充电电量最高的电池开始供电。

在供电时使用本机的注意事项

- 当本机正在为所连接的设备供电时，请勿将 DC OUT/CHARGE 开关滑至“CHARGE”位置，否则会停止从本机供电。
- 当所连接的设备运行时，如果执行以下操作，就可能会将其关闭：
  - 将 DC OUT A 或 DC OUT B 开关滑动到“CAMERA”或“USB”位置。
  - 从本机中取出电池。

电池更换的注意事项

当本机所连相机的显示屏上出现 🪫 时，请为本机上安装的电池充电，或更换新的电池。
要更换电池，请执行以下操作之一：

- 从本机中取出所有电池，将本机静置片刻，然后安装已充好电的电池。
- 从所连接的相机上取下插接板，将它们静置片刻，然后将板重新装回到相机上。

关于电源适配器

通过用附带的电源适配器将本机连接至电源插座的方式是无法直接向所连设备供电的。

附件（括号中的数字表示件数）

- 多电池适配器（NPA-MQZ1）（1）
- 电池保护器*1（1）
- 插接板（对于 Z 系列电池）*1（1）
- 电源适配器（AC-UES1230/AC-UES1230M/AC-UES1230M T）*2（1）
- 电源线（1）
- 锂离子电池组（NP-FZ100）（2）
- 固定板（1）
- 螺丝（2）
- 线缆保护器（1）
- 电池座盖（2）
- 背带（1）
- 成套印刷文件

*1 出厂时附带
*2 电源适配器的型号和形状因国家或地区而异。

A 部件识别

1 USB 端口（DC OUT）
2 DC OUT A 开关
3 DC OUT/CHARGE 开关
4 DC OUT B 开关
5 BATT CHECK 按钮
6 线缆保护器固定孔
7 电池释放闩锁
8 背带孔
9 CHARGE 灯
10 剩余电池电量指示灯
11 DC IN（5 V）端口
12 安装螺丝孔（1/4-20 UNC）
13 电池保护器
14 DC IN（12 V）端口
15 插接板（对于 W 系列电池）*
16 插接板（对于 Z 系列电池）*

B 安装/拆卸电池

C 检查剩余电池电量

1 按 BATT CHECK 按钮。
通过查看剩余电池电量指示灯（亮起约 10 秒钟），可以大致了解电池的剩余电量。

□... 熄灭，■... 点亮

	剩余电池电量指示
70% - 100%	■■■
40% - 70%	□■■
10% - 40%	□□■
0% - 10%	□□□

上面所列的剩余电池电量指示及剩余电量比（%）仅供参考。
实际状态可能会因环境温度或电池状况而异。

提示
将本机连接至相机时，也可以在相机的显示屏上查看剩余电池电量。
不管本机上安装有多少块电池，相机的显示屏上都只显示一个图标（🔋）。相机的实际电池使用时间会因所连接的电池数量而异。

D 为电池充电

1 将 DC OUT/CHARGE 开关滑动到“CHARGE”位置（①）。

2 利用附带的电源适配器（②）将本机连接到电源插座（③）上。
正在充电的电池的 CHARGE 灯将会亮起，表示正在进行充电（④）。
如果本机中安装有多块电池，则从剩余电池电量最少的电池开始充电。当所有电池都至少充电达 90% 时，CHARGE 灯将会熄灭（标准充电）。
如果在 CHARGE 灯熄灭后又为电池充电约 160 分钟*，则电池使用时间将会延长（完全充电）。
* 为四块电池充电的大致时间

提示
通过用 USB 电源适配器将本机的 DC IN（5 V）端口与电源相连，或用 USB 线缆将此端口与另一台设备（如 PC）上的 USB 端口相连，即可为电池充电。
充电时间会因 USB 电源适配器或所连设备的规格而异。

关于充电时间（使用附带的电源适配器）

电池	一块 NP-FZ100 电池	四块 NP-FZ100 电池
标准充电时间（约）	120 分钟	480 分钟
完全充电时间（约）	160 分钟	640 分钟

- 所示的时间是指在环境温度为 25 ℃ 的情况下，用本机耗尽电池电量后再为其充电所需的时间。
- 充电时间可能会因电池状况或环境温度而异。

注

- 如果本机上的剩余电池电量指示灯指示剩余电量比为 0% - 10%（指示灯熄灭），但 CHARGE 灯并未亮起，请确认电池安装是否正确。电池安装不当会妨碍本机充电。
- 为长时间不用的电池充电时，充电时间可能会更长。

E 向所连接的设备供电

1 将 DC OUT/CHARGE 开关滑动到“DC OUT”位置。（①）

2 将相机或 USB 设备连接到本机上。
利用插接板（②）连接相机，或利用 USB 端口（③）连接 USB 设备。
要将插接板安装到相机上，请将插接板上的 ▲ 标记与相机上的 ▲ 标记对准，然后将插接板插入到相机的电池室中。
关闭相机电池室的盖子时，让线缆从盖子上的凹口中穿过（如图所示），以确保线缆不会卡在盖子下面。（**E-a**）

3 根据所连接的设备选择相应的供电目标。
将 DC OUT A 或 DC OUT B 开关滑动到“CAMERA”或“USB”位置（④）。

E-b
DC OUT-A:
从电池座 A1 和 A2 内的电池中选择供电目标。
DC OUT-B:
从电池座 B1 和 B2 内的电池中选择供电目标。

F 安装固定板

您可以沿适当的方向安装固定板（适合将本机固定到刚性结构上，如框架结构），用于固定本机。

G 安装线缆保护器

当本机上连接有 USB 线缆时，可以用线缆保护器将线缆固定在本机上。

H 关于电池保护器

如果不想向电池座 A2 或 B2 中安装电池，可以用电池座盖（②）取代电池保护器（①），以方便操作。

注
电池保护器起到保护电池的作用。当电池座 A2/B2 中（或二者同时）安装有电池时，务必为本机安装电池保护器。

I 安装背带

为了防止本机掉落在地上或损坏外围设备，建议您使用背带。
请将背带系在本机上，并将其端部固定在刚性结构（如框架结构）上 － 靠近本机的固定位置。

注
将背带安装至本机后，切勿将其端部系在自己的肢体部位（例如手腕）上。

J 连接支持“InfoLITHIUM”电池（W 系列）的相机

1 卸下插接板外壳（对于 Z 系列电池）。

2 从相机中取出电池，然后将插接板（对于 W 系列电池）插入到相机的电池室中。

将卸下的插接板外壳（对于 Z 系列电池）重新装回插接板（对于 Z 系列电池）时，应确保带有滑动开关的外壳表面与带有 W 标记的插接板表面平齐。

提示
当相机的电池电量降至总电池电量的约 1/3 时，相机的显示屏上将显示 🪫。

使用本机的注意事项

- 使用完本机后，请将电源线从电源插座上拔下。
  拔下电源线时，务必握住其插头部分。
- 不要去除插接板线缆中的铁氧体磁芯。铁氧体磁芯可以防止有不需要的无线电波发射出去。
- 确保插接板的触点不要与异物接触，包括灰尘和沙子。
- 使用固定板时，务必用附带的螺丝将其固定就位。
- 插接板外壳（对于 Z 系列电池）不是为“InfoLITHIUM”电池（W 系列）而设计的。
- 不能通过将本机与相机相连的方式为连接至本机的电池充电。
- 本机未采用入口防护设计，也不具备防水性能。

本机支持 100 V 到 240 V 的全球通用电压。
请勿使用电子变压器，否则可能会引起故障。
壁式插座的形状因所在的国家或地区而异。出行前请仔细核对。

故障排除

当 CHARGE 灯闪烁时，请对照以下图表进行检查。

CHARGE 灯有两种闪烁方式。
缓慢闪烁：　每隔 1.3 秒钟点亮、熄灭一次
快速闪烁：　每隔 0.3 秒钟点亮、熄灭一次
采取的措施与 CHARGE 灯的闪烁方式有关。

当 CHARGE 灯持续缓慢闪烁时

充电暂停。本机处于待机状态。
如果室温超出适宜的温度范围，充电过程便会自动停止。
当室温恢复到正常范围以内时，CHARGE 灯亮起，并重新开始充电。
建议在 10 ℃ 至 30 ℃ 的条件下为电池充电。

当 CHARGE 灯持续快速闪烁时

在下列情况下，第一次为电池充电时，CHARGE 灯可能会快速闪烁。
此时，请从本机上卸下电池，然后重新安装并对其充电。
① 电池闲置时间较长时
② 电池安装在相机中的时间较长时
③ 刚购买后

如果 CHARGE 灯持续快速闪烁，请对照以下图表进行检查。

取出正在充电的电池，然后将此电池重新安装牢固。

CHARGE 灯再次闪烁：
安装另一块电池。

CHARGE 灯亮起且不再闪烁：
如果 CHARGE 灯因为达到充电时间而熄灭，则说明没有问题。

CHARGE 灯再次闪烁：
本机有问题。

CHARGE 灯亮起且不再闪烁：
如果 CHARGE 灯因为达到充电时间而熄灭，则说明原先安装的电池有问题。

请联系与故障产品有关的就近的 Sony 经销商。

电池无法充电。

- 电源线未连接至壁式插座。
  → 将电源线正确连接至壁式插座。
- 电池安装不牢固。
  → 将电池正确地安装至本机。

- 本机支持“InfoLITHIUM”电池（Z 系列）。
- “InfoLITHIUM”电池（Z 系列）上带有 InfoLITHIUM Z 标识。
- “InfoLITHIUM”是 Sony 公司的商标。

规格

多电池适配器（NPA-MQZ1）

电源要求	DC 12 V，0.44 A
USB 额定输出	DC 5 V，1.5 A
操作温度	0 ° C 到 40 ° C
储藏温度	－20 ° C 到 +60 ° C
尺寸（约）	123.4 mm x 67.8 mm x 66.2 mm（宽/高/长）
质量（约）	410 g

电源适配器（AC-UES1230/AC-UES1230M/AC-UES1230M T）

电源要求	AC 100 V-240 V，50Hz/60Hz，0.75 A-0.4 A
输出电压	DC 12 V，3 A

锂离子电池组（NP-FZ100）

标称电压	DC 7.2 V

本机及附件的设计或规格如有变动，恕不另行通知。

한국어

본 기기는 충전 중에 발열합니다. 반드시 환기가 잘 되는 곳에 충전하십시오. 베개, 담요 또는 가연성 물질이 있는 표면에서는 충전하지 마십시오. 기기는 열원, 직사광선, 연소성 가스, 습기, 물 또는 기타 액체에서 떨어진 곳에 보관하십시오. 본 기기를 분해, 개방하거나, 전자레인지에 넣거나, 소각하거나, 페인트를 칠하거나 이물질을 삽입하지 마십시오. 충돌, 구부림, 천공 또는 절단 등 본 기기에 기계적 충격을 주지 마십시오. 기기를 떨어뜨리거나 무거운 물체를 올려두지 마십시오. 본 기기를 단락시키거나 다른 금속 또는 전도성 물체에 의해서 단락될 수 있는 장착구에 보관하지 마십시오. 기기가 젖었거나 손상된 경우에는 감전, 폭발 및/또는 부상을 방지하기 위해 기기를 조작하지 마십시오. 아이들이 본 기기를 사용할 때에는 지도를 해야 합니다. 본 기기에 부속된 사용설명서(최저 및 최고 작동 온도에 관한 충전 지시 및 정보 포함)를 읽어 주십시오.

본 제품은 검사를 통하여 3미터 이내의 연결 케이블을 사용하는 경우 EMC(Electromagnetic Compatibility: 전자파 적합) 규정의 기준 한계를 준수함이 판명되었습니다.

식별부호: MSIP-REI-SOK-NPA-MQZ1
상호명: 소니코리아(주)
제품명칭: Multi Battery Adaptor
모델명: NPA-MQZ1

제조연월 : 제품에 표시

제조자/제조국가: Sony Corporation/China

이 기기는 가정용(B급) 전자파적합기기로서 주로 가정에서 사용하는 것을 목적으로 하며, 모든 지역에서 사용할 수 있습니다.

사용하기 전에

특징

- NPA-MQZ1 멀티 배터리 어댑터(이후 "본 기기" 라고 함)는 외부 전원을 공급하고 다음 장치를 지원하기 위해 최대 4대까지의 Sony "InfoLITHIUM"™ 배터리 팩(Z 시리즈)까지 수용할 수 있습니다.
  - "InfoLITHIUM" 배터리 팩(Z 시리즈/W 시리즈)을 지원하는 카메라
  - USB 전원 공급을 지원하는 장치
- 본 기기에 동시에 부착할 수 있는 배터리 팩의 수 또는 충전을 위해 본 기기에 배터리 시트를 사용하는 우선순위에는 제한이 없습니다.
- 부속된 AC 어댑터를 본 기기에 연결해서 본 기기를 "InfoLITHIUM" 배터리 팩(Z 시리즈)용 충전기로 사용할 수 있습니다.

전원 공급에 대하여

다수의 배터리 팩이 본 기기에 부착되어 균등하게 충전되고 있는 경우에는 모든 팩으로부터 균등하게 전원이 공급됩니다. 부착된 배터리 팩 사이의 잔류 전력이 다른 경우에는 가장 많이 충전된 배터리 팩으로부터 전원 공급이 시작됩니다.

전원 공급 중에 본 기기를 사용하기 위한 참고사항

- 본 기기가 연결된 장치에 전원을 공급하는 동안에는 본 기기로부터 전원 공급이 중단되므로 DC OUT/CHARGE 스위치를 "CHARGE"로 슬라이드시키지 마십시오.
- 연결된 장치가 조작 중일 때에는 다음과 같은 경우에 전원이 꺼질 수 있습니다:
  - DC OUT A 또는 DC OUT B 스위치를 "CAMERA" 또는 "USB"로 슬라이드시킨 경우.
  - 본 기기로부터 배터리 팩 중의 하나를 제거한 경우.

배터리 팩 교체에 관한 참고사항

본 기기에 연결된 카메라의 모니터에 🪫가 표시되는 경우에는 본 기기에 부착된 배터리 팩을 충전 또는 교체해 주십시오.
배터리 팩을 교체하려면 다음 중 하나를 실행하십시오:

- 본 기기로부터 모든 배터리 팩을 제거하고 본 기기를 잠시동안 방치한 후, 충전된 배터리 팩을 부착합니다.
- 연결된 카메라로부터 플러그인 플레이트를 제거해서 그대로 잠시동안 방치한 후, 플레이트를 다시 카메라에 부착합니다.

AC 어댑터에 관해서

부속된 AC 어댑터로 전원 콘센트에 본 기기를 연결함으로써 연결된 장치에 직접 전원을 공급할 수는 없습니다.

부속된 액세서리(괄호 내의 숫자는 개수를 나타냅니다.)

- 멀티 배터리 어댑터(NPA-MQZ1) (1)
- 배터리 팩 프로텍터*1 (1)
- 플러그인 플레이트(Z 시리즈 배터리 팩인 경우)*1 (1)
- AC 어댑터(AC-UES1230/AC-UES1230M/AC-UES1230M T)*2 (1)
- 전원 코드 (1)
- 충전식 배터리 팩(NP-FZ100) (2)
- 장착 플레이트 (1)
- 나사 (2)
- 케이블 프로텍터 (1)
- 배터리 시트 덮개 (2)
- 리시 코드 (1)
- 도큐먼트 세트

*1 출하 시에 부착
*2 AC 어댑터의 모델 번호 및 형상은 국가 또는 지역에 따라 달라집니다.

A 각부 명칭

1 USB 포트(DC OUT)
2 DC OUT A 스위치
3 DC OUT/CHARGE 스위치
4 DC OUT B 스위치
5 BATT CHECK 버튼
6 케이블 프로텍터 장착 구멍
7 배터리 팩 해제 래치
8 리시 구멍
9 CHARGE 램프
10 잔류 배터리 전원 램프
11 DC IN (5 V) 포트
12 장착 나사 구멍(1/4-20 UNC)
13 배터리 팩 프로텍터
14 DC IN (12 V) 포트
15 플러그인 플레이트(W 시리즈 배터리 팩인 경우)*
16 플러그인 플레이트 케이스(Z 시리즈 배터리 팩인 경우)*

B 배터리 팩 부착/제거

C 잔류 배터리 전력 확인하기

1 BATT CHECK 버튼을 누릅니다.
배터리 잔류 전력 램프(약 10초간 점등)의 표시를 확인해서 배터리 팩의 적절한 잔류 전력을 확인할 수 있습니다.

□... 오프, ■... 점등

	배터리 잔류 전력 표시
70% - 100%	■■■
40% - 70%	□■■
10% - 40%	□□■
0% - 10%	□□□

배터리 잔류 전력 램프의 표시 및 위에 나열된 잔류 전력률(%)이 참고로 표시됩니다.
실제 상태는 주위 온도 또는 배터리 팩의 상태에 따라 달라질 수 있습니다.

팁
본 기기가 카메라에 부착된 경우에는 카메라의 모니터로도 배터리 잔류 전력을 확인할 수 있습니다.
본 기기에 부착된 배터리 팩의 수에 상관없이 카메라의 모니터는 하나의 아이콘(🔋)만을 표시합니다. 카메라용 배터리의 실제 수명은 부착된 배터리 팩의 수에 따라 달라집니다.

D 배터리 팩 충전하기

1 DC OUT/CHARGE 스위치를 "CHARGE"로 슬라이드시킵니다. (①)

2 부속된 AC 어댑터로 본 기기와 전원 콘센트(③)를 연결합니다. (②)
충전 중인 배터리 팩용 CHARGE 램프가 점등해서 충전 중이라는 것을 나타냅니다. (④)
본 기기에 다수의 배터리 팩이 부착된 경우에는 배터리 잔류 전력이 가장 적은 것부터 충전이 개시됩니다. 모든 배터리 팩이 90% 이상 충전되면 CHARGE 램프가 꺼집니다. (실용충전)
CHARGE 램프가 꺼진 후에 약 160분*간 추가로 배터리 팩을 충전하면 배터리 수명이 길어집니다. (만충전)
* 배터리 팩 4개를 충전하기 위한 대략적인 시간

팁
본 기기의 DC IN (5 V) 포트와 전원을 USB AC 어댑터로 연결하거나 포트와 PC 등과 같은 다른 장치의 USB 포트를 USB 케이블로 연결함으로써 배터리 팩을 충전할 수 있습니다.
충전 시간은 USB AC 어댑터 또는 연결된 장치의 사양에 따라 달라집니다.

충전 시간에 대하여(부속된 AC 어댑터인 경우)

배터리 팩	NP-FZ100 팩 한 개	NP-FZ100 팩 네 개
실용충전 시간(약)	120 분	480 분
만충전 시간(약)	160 분	640 분

- 표시된 시간은 본 기기 사용으로 인해서 소모된 배터리 팩을 25 ℃의 주위 온도에서 충전하기 위한 것입니다.
- 배터리 팩의 상태 또는 주위 온도에 따라 충전 시간이 달라질 수 있습니다.

주의점

- 본 기기의 배터리 잔류 전력 램프는 0% - 10% (램프 소등)로 잔류 전력률을 표시하지만, CHARGE 램프가 점등하지 않는다면 배터리 팩이 제대로 부착되었는지 확인하십시오. 적절하게 부착하지 않으면 본 기기가 충전이 되지 않습니다.
- 장기간 사용되지 않은 배터리 팩을 충전하는 경우에는 배터리 팩 충전에 시간이 더 오래 걸릴 수 있습니다.

E 연결된 장치에 전력 공급하기

1 DC OUT/CHARGE 스위치를 "DC OUT"으로 슬라이드시킵니다. (①)

2 카메라 또는 USB 장치를 본 기기에 연결합니다.
카메라 연결에는 플러그인 플레이트(②)를 사용하고, USB 장치 연결에는 USB 포트(③)를 사용하십시오.
카메라에 플러그인 플레이트를 부착하려면 플레이트의 ▲ 마크와 카메라의 ▲ 마크를 맞춘 후, 카메라의 배터리실에 플러그인 플레이트를 삽입합니다.
카메라의 배터리실 덮개를 닫는 경우에는 덮개 아래에 케이블이 끼이지 않도록 그림과 같이 덮개의 노치에 케이블을 통과시켜 주십시오. (**E-a**)

3 연결된 장치에 따라 전원을 공급할 곳을 선택합니다.
DC OUT A 스위치 또는 DC OUT B 스위치를 "CAMERA" 또는 "USB"로 슬라이드시킵니다. (④)

E-b
DC OUT-A:
배터리 시트 A1 및 A2의 배터리 팩으로부터 전원을 공급할 곳을 선택합니다.
DC OUT-B:
배터리 시트 B1 및 B2의 배터리 팩으로부터 전원을 공급할 곳을 선택합니다.

F 장착 플레이트 부착하기

본 기기를 고정할 골조구조물 등과 같은 단단한 구조에 본 기기를 장착하기에 적합한 방향으로 장착 플레이트를 부착할 수 있습니다.

G 케이블 프로텍터 부착하기

본 기기에 USB 케이블을 연결하는 경우, 케이블 프로텍터를 사용해서 기기에 케이블을 고정해 주십시오.

H 배터리 팩 프로텍터에 대하여

시트 A2 또는 B2에 배터리 팩을 부착할 생각이 없는 경우에는 취급을 콤팩트하게 하기 위해 배터리 시트 덮개(②)로 배터리 팩 프로텍터(①)를 교체할 수 있습니다.

주의점
배터리 팩 프로텍터는 배터리 팩 보호를 위해 필요합니다. 배터리 팩을 시트 A2/B2 또는 양쪽 모두에 부착한 경우에는 반드시 본 기기에 배터리 팩 프로텍터를 부착해 주십시오.

I 리시 코드 부착하기

본 기기가 떨어져서 병렬 기기를 손상시키는 것을 방지하기 위해 리시 코드를 사용할 것을 권장합니다.
본 기기에 리시 코드를 묶고, 본 기기를 고정할 곳 주변의 프레임 구조물 등과 같은 단단한 구조물의 일부 주변에 리시 코드 끝부분을 조여 주십시오.

주의점
리시 코드가 본 기기에 부착된 경우에는 리시 코드 끝부분을 손목 등과 같은 팔에 묶지 마십시오.

J "InfoLITHIUM" 배터리 팩(W 시리즈)을 지원하는 카메라 연결하기

1 플러그인 플레이트 케이스(Z 시리즈 배터리 팩인 경우)를 제거합니다.

2 카메라로부터 배터리 팩을 제거해서 플러그인 플레이트(W 시리즈 배터리 팩인 경우)를 카메라의 배터리실에 삽입합니다.

제거한 플러그인 플레이트 케이스(Z 시리즈 배터리 팩인 경우)를 플러그인 플레이트(W 시리즈 배터리 팩인 경우)에 다시 부착하는 경우에는 슬라이드 스위치가 있는 케이스 표면이 W 마크가 있는 플레이트 표면으로 오도록 하십시오.

팁
카메라의 배터리 전력이 만충전 배터리 전력의 약 1/3로 줄어들면 카메라 모니터에 🪫가 표시됩니다.

본 기기 사용시의 주의사항

- 본 기기의 사용이 끝나면 전원 콘센트로부터 전원 코드의 플러그를 뽑아 주십시오.
  전원 코드의 플러그를 뽑을 때에는 반드시 플러그를 잡아 주십시오.
- 플러그인 플레이트 케이블로부터 페라이트 코어를 제거하지 마십시오. 이것은 원하지 않는 무선파가 방출되는 것을 방지하기 위해 부착되어 있습니다.
- 플러그인 플레이트가 먼지나 모래 등의 이물질에 닿지 않도록 하십시오.
- 장착 플레이트를 사용하는 경우에는 부속된 나사로 단단히 고정해 주십시오.
- 플러그인 플레이트 케이스(Z 시리즈 배터리 팩인 경우)는 "InfoLITHIUM" 배터리 팩(W 시리즈)을 넣도록 만들어지지 않았습니다.
- 기기와 카메라를 연결해서 본 기기에 부착된 배터리 팩을 충전할 수는 없습니다.
- 본 기기는 방진 또는 방수 설계되어 있지 않습니다.

본 제품은 전세계적으로 사용되는 100 V ~ 240 V의 전압을 지원합니다.
오작동을 유발할 수 있으므로 변압기는 사용하지 마십시오.
벽면 콘센트의 형태는 국가 및 지역에 따라 달라집니다. 출발하기 전에 확인하십시오.

문제해결

CHARGE 램프가 점멸하는 경우에는 다음 차트를 확인해 주십시오.

CHARGE 램프는 두가지 방식으로 점멸합니다.
천천히 점멸: 1.3초마다 반복해서 점등 및 소등합니다
빨리 점멸: 0.3초마다 반복해서 점등 및 소등합니다
취해야할 조치는 CHARGE 램프가 점멸하는 방식에 따라 달라집니다.

CHARGE 램프가 계속해서 천천히 점멸하는 경우

충전이 일시정지한 상태입니다. 본 기기가 스탠바이 상태입니다.
실내 온도가 적절한 온도 범위 외인 경우에는 충전이 자동으로 멈춥니다.
실내 온도가 적절한 범위로 되돌아오면 CHARGE 램프가 점등하고 충전이 재시작됩니다.
10 ℃~30 ℃에서 배터리 팩을 충전할 것을 권장합니다.

CHARGE 램프가 계속해서 빨리 점멸하는 경우

다음과 같은 상황중의 하나에서 배터리 팩을 처음으로 충전하는 경우에는 CHARGE 램프가 빨리 점멸하는 경우가 있습니다.
이런 경우에는 본 기기로부터 배터리 팩을 제거한 후, 재부착해서 다시 충전해 주십시오.
① 배터리 팩을 장기간 방치한 경우
② 배터리 팩을 카메라에 장착한 상태로 장기간 방치한 경우
③ 구입 직후

CHARGE 램프가 계속해서 빠르게 점멸하는 경우에는 다음 차트를 확인해 주십시오.

충전중인 배터리 팩을 제거한 후에 같은 배터리 팩을 다시 단단히 부착해 주십시오.

CHARGE 램프가 다시 점멸합니다:
다른 배터리 팩을 설치합니다.

CHARGE 램프가 점등하고 다시 점멸하지 않습니다:
충전 시간이 경과해서 CHARGE 램프가 꺼지는 경우에는 문제가 없습니다.

CHARGE 램프가 다시 점멸합니다:
본 기기 내부에 문제가 있습니다.

CHARGE 램프가 점등하고 다시 점멸하지 않습니다:
충전 시간이 경과해서 CHARGE 램프가 꺼지는 경우에는 처음으로 설치한 배터리 팩에 문제가 있습니다.

문제가 있다고 생각되는 제품에 관해서는 가까운 Sony 대리점에 연락해 주십시오.

배터리 팩을 충전할 수 없습니다.

- 전원가 벽면 콘센트(벽면 소켓)에 연결되어 있지 않습니다.
  → 전원 코드를 벽면 콘센트(벽면 소켓)에 올바르게 연결해 주십시오.
- 배터리 팩이 제대로 부착되지 않았습니다.
  → 본 기기에 배터리 팩을 올바르게 부착하십시오.

- 본 기기는 "InfoLITHIUM" 배터리 팩(Z 시리즈)을 지원합니다.
- "InfoLITHIUM" 배터리 팩(Z 시리즈)에는 InfoLITHIUM Z 로고가 표시되어 있습니다.
- "InfoLITHIUM"은 Sony Corporation의 상표입니다.

주요 제원

멀티 배터리 어댑터(NPA-MQZ1)

소요 전원	DC 12 V, 0.44 A
USB 출력 정격	DC 5 V, 1.5 A
작동 온도	0 °C ~ 40 °C
보관 온도	-20 ℃ ~ +60 ℃
치수(약)	123.4 mm x 67.8 mm x 66.2 mm (w/h/d)
중량	약 410 g

AC 어댑터(AC-UES1230/AC-UES1230M/AC-UES1230M T)

소요 전력	AC 100 V-240 V, 50Hz/60Hz, 0.75 A-0.4 A
출력 전압	DC 12 V, 3 A

충전식 배터리 팩(NP-FZ100)

공칭 전압	DC 7.2 V

본 기기와 부속된 액세서리의 디자인 및 주요 제원은 공지없이 변경될 수 있습니다.