SONY 4-546-775-**24** (1)

# XLR Adaptor Kit
# Адаптерный комплект XLR
# XLR 轉接器套件

Instrucțiuni de utilizare / Betjeningsvejledning / Návod k obsluze / Käyttöohjeet / Посібник з експлуатації / Инструкция по эксплуатации / 使用説明書 / 사용설명서/ تعليمات التشغيل

## XLR-K2M

© 2014 Sony Corporation Printed in Japan

4546775240

http://www.sony.net/

A

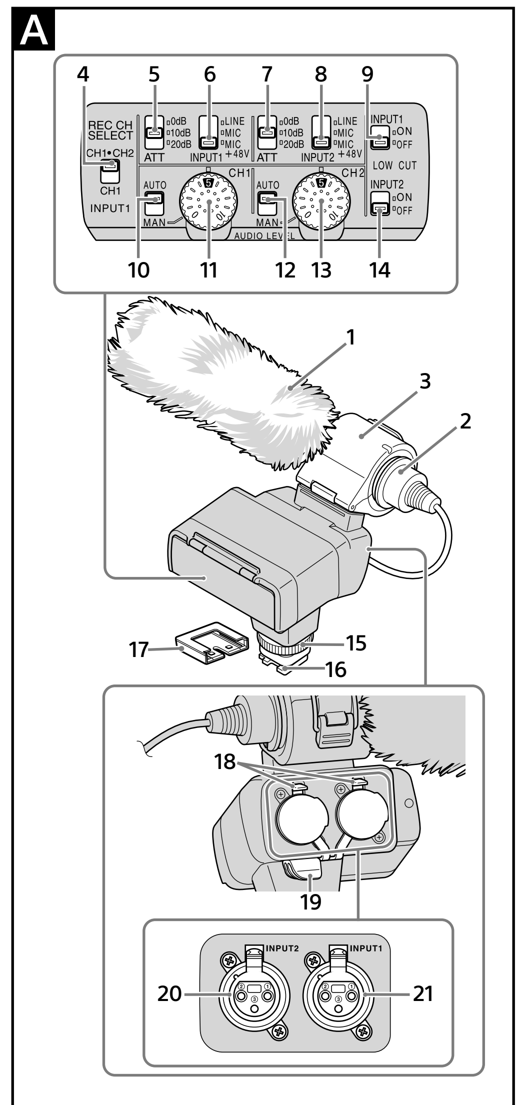


B

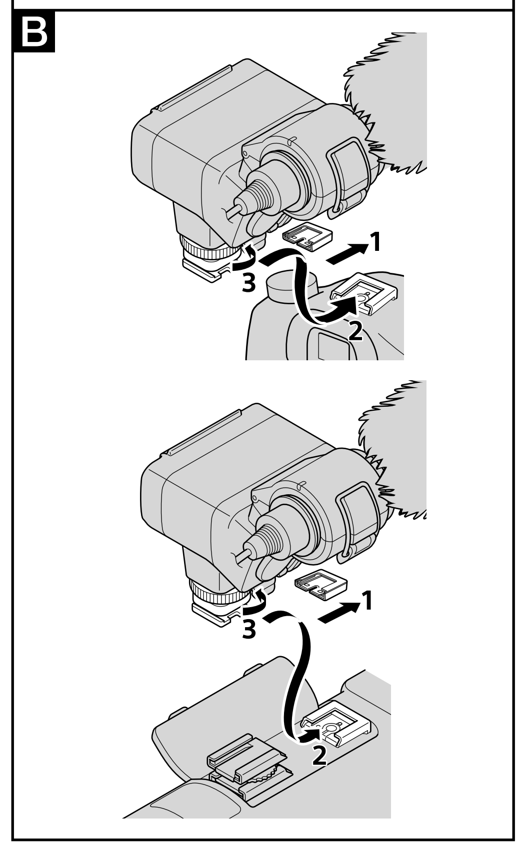


C

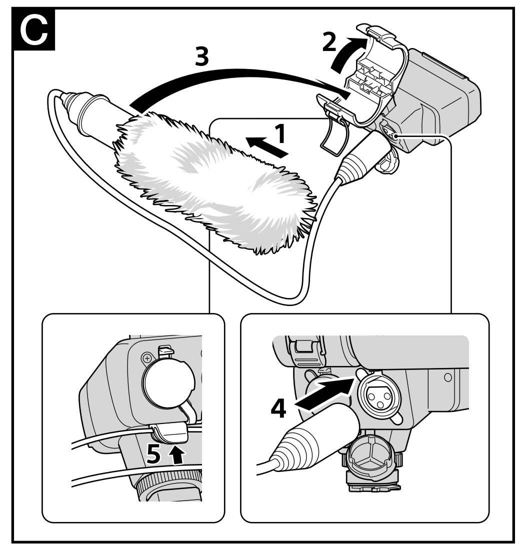


## Română

Înainte de a utiliza produsul, citiți în întregime acest manual și păstrați-l pentru consultări ulterioare.

### AVERTIZARE

În vederea reducerii riscului de foc sau de incendii, nu expuneți aparatul la ploaie sau umezeală.
Pentru a preveni înghițirea accidentală, nu lăsați la îndemâna copiilor mici.

### Pentru clienții din Europa

**Dezafectarea echipamentelor electrice și electronice vechi (Se aplică pentru țările membre ale Uniunii Europene si pentru alte țări europene cu sisteme de colectare separată)**
Acest simbol aplicat pe produs sau pe ambalajul acestuia, indică faptul că acest produs nu trebuie tratat ca pe un deșeu menajer. El trebuie predat punctelor de reciclare a echipamentelor electrice și electronice. Asigurându-vă că acest produs este dezafectat în mod corect, veți ajuta la prevenirea posibilelor consecințe negative asupra mediului și a sănătății umane, dacă produsul ar fi fost dezafectat în mod necorespunzător. Reciclarea materialelor va ajuta la conservarea resurselor naturale. Pentru mai multe detalii legate de reciclarea acestui produs, vă rugăm să contactați primăria din orașul dumneavoastră, serviciul de salubritate local sau magazinul de unde ați cumpărat produsul.

### < Notă pentru clienții din țările care aplică Directivele UE >

Producător: Sony Corporation, 1-7-1 Konan Minato-ku Tokyo, 108-0075 Japonia
Pentru conformitatea UE a aparatului: Sony Deutschland GmbH, Hedelfinger Strasse 61, 70327 Stuttgart, Germania

## Caracteristici

XLR-K2M este un kit ce conține un adaptor XLR pentru un dispozitiv prevăzut cu o talpă cu interfață multiplă și un microfon.
Anumite modele de cameră cu o talpă cu interfață multiplă nu se pot utiliza cu acest kit.
Pentru detalii privind modelele de cameră compatibile ale acestei unități, vizitați site-ul Sony din zona dvs. sau consultați reprezentanța Sony ori unitatea de service Sony locală autorizată.

## Note privind utilizarea

- Microfonul este un instrument de precizie. Nu îl scăpați, nu îl loviți și nu îl expuneți unor șocuri excesive.
- Dacă microfonul este plasat lângă difuzoare, este posibil să se producă un efect de microfonie (feedback acustic). În această situație, plasați microfonul cât mai departe de difuzoare sau reduceți volumul difuzorului.
- Nu ridicați și nu deplasați camera ținând de unitate când aceasta din urmă este atașată.
- Pentru a deplasa această unitate, demontați-o din cameră, atașați capacul de protecție pentru conector la această unitate și introduceți-o în geanta pentru transport furnizată.

### Note privind schimbarea obiectivului

- Înainte să schimbați obiectivul, demontați această unitate din cameră.
- Înainte de a schimba obiectivul, verificați dacă nu există fibre de la paravânt pe obiectiv sau pe corpul camerei. Îndepărtați fibrele cu un ventilator etc. și apoi schimbați obiectivul.
- După utilizarea acestei unități, se recomandă curățarea obiectivului.

## A Identificarea pieselor

**1** Paravânt **2** Microfon **3** Suport de microfon
**4** Comutator REC CH SELECT (INPUT1)
**5** Comutator ATT (INPUT1)
**6** Comutator INPUT1 (LINE/MIC/MIC+48V)
**7** Comutator ATT (INPUT2)
**8** Comutator INPUT2 (LINE/MIC/MIC+48V)
**9** Comutator LOW CUT (INPUT1)
**10** Comutator AUTO/MAN (CH1)
**11** Comutator rotativ AUDIO LEVEL (CH1)
**12** Comutator AUTO/MAN (CH2)
**13** Comutator rotativ AUDIO LEVEL (CH2)
**14** Comutator LOW CUT (INPUT2)
**15** Buton rotativ de blocare **16** Picior cu interfață multiplă
**17** Capac de protecție pentru conector
**18** Manetă de eliberare **19** Portcablu **20** Mufă INPUT2
**21** Mufă INPUT1

**Intrarea pentru sunet extern:** 20, 21
**Selectarea unei surse de sunet:** 6, 8
**Selectarea unui nivel al sursei de sunet:** 5, 7
**Selectarea setării de canal pentru înregistrare:** 4
**Selectarea nivelului de înregistrare:** 10, 11, 12, 13
**Comutarea reducerii zgomotului produs de vânt pe ON/OFF (pornit/oprit):** 9, 14

## B Atașarea adaptorului XLR

**1 Desprindeți capacul de protecție pentru conector de la mufa de conectare a adaptorului XLR.**
Verificați dacă știftul de blocare nu iese din partea inferioară a piciorului cu interfață multiplă al adaptorului XLR.

**2 Atașați piciorul cu interfață multiplă al adaptorului XLR la talpa cu interfață multiplă a camerei.**

**3 Strângeți bine butonul rotativ de blocare al adaptorului XLR.**

**Note**
- Introduceți piciorul cu interfață multiplă al adaptorului XLR complet în talpa cu interfață multiplă a camerei și strângeți ferm butonul rotativ de blocare. Asigurați-vă că unitatea s-a atașat bine.

### Când desprindeți adaptorul XLR

Slăbiți complet butonul rotativ de blocare al adaptorului XLR înainte de a desprinde adaptorul XLR.

## C Fixarea microfonului

**1 Atașați paravântul (A-1) la microfon.**

**2 Deblocați opritorul suportului de microfon și deschideți capacul.**

**3 Așezați microfonul în suport astfel încât denumirea de model (ECM-XM1) de pe microfon să fie orientată în sus. Apoi, închideți capacul și blocați ferm opritorul.**

**4 Conectați mufa de conectare a microfonului la mufa INPUT1 de pe adaptorul XLR.**
Conectați mufa de conectare a microfonului la mufa INPUT1 dacă conectați un singur dispozitiv.

**5 Puneți cablul de microfon în suportul de cablu (A-19) din adaptorul XLR.**
- Consultați „Configurarea audio" pentru înregistrarea audio.
- În cazul în care cablul este tras cu prea multă forță sau este fixat în suportul de cablu prea liber, microfonul fixat în suportul de microfon se poate înclina puternic. Pentru efect antivibrații complet, asigurați-vă că microfonul nu se înclină prea mult.

### Când decuplați cablul de microfon

① Desprindeți microfonul din suportul de microfon.
② Decuplați mufa de microfon, apăsând totodată maneta de eliberare (A-**18**) în jos.

## Configurarea audio

### Utilizarea microfonului furnizat

Puteți înregistra sunet mono unidirecțional cu microfonul.

**1 Aduceți comutatorul INPUT1 (LINE/MIC/MIC+48V) în poziția MIC+48V.**

**2 Aduceți comutatorul REC CH SELECT (INPUT1) în poziția CH1·CH2.**
Această setare permite înregistrarea atât pe CH1, cât și pe CH2. Aduceți comutatorul în poziția CH1 dacă doriți să înregistrați numai în poziția CH1.

### Reglarea nivelului de înregistrare

Puteți regla nivelul de înregistrare la intrare din mufele INPUT1/INPUT2.
Nu puteți regla nivelul de înregistrare al microfonului intern și al mufei de intrare MIC.

**1 Aduceți comutatorul AUTO/MAN (CH1/CH2) al canalului pe care doriți să-l reglați în poziția MAN.**

**2 Rotiți butonul rotativ AUDIO LEVEL pentru a aduce volumul la nivelul adecvat.**
Verificați dacă volumul este la nivelul adecvat, folosind căștile sau urmărind indicatorul de nivel audio.

### Pentru a reveni la reglarea automată

Aduceți comutatorul AUTO/MAN (CH1/CH2) în poziția AUTO.

### Reducerea zgomotului provocat de vânt

Puteți reduce zgomotul provocat de vânt la intrare din mufele INPUT1/INPUT2.

### Aduceți comutatorul LOW CUT (INPUT1) sau comutatorul LOW CUT (INPUT2) în poziția ON.

### Utilizarea unui dispozitiv audio extern

Setați după cum urmează când utilizați un alt microfon în afara celui furnizat sau un dispozitiv audio extern (mixer etc.)

**1 Selectați sursa de sunet care va fi folosită la intrare.**
Setați comutatorul INPUT1/INPUT2 (LINE/MIC/MIC+48V) în funcție de dispozitivul care se va conecta la mufele INPUT1/INPUT2.
Dispozitiv audio extern (mixer etc.): LINE
Microfon dinamic sau microfon cu baterie încorporată: MIC
Microfon compatibil cu o sursă fantomă de 48 V: MIC+48V

**Note**
- În cazul în care conectați un dispozitiv care nu acceptă alimentarea de la sursa fantomă de 48 V, este posibil să se producă defecțiuni atunci când acest comutator este adus în poziția MIC+48V. Verificați înainte de a conecta dispozitivul.
- Dacă zgomotul de la mufa neutilizată vă deranjează, aduceți comutatorul INPUT1/INPUT2 (LINE/MIC/MIC+48V) al mufei jack neutilizate în poziția LINE.

**2 Setați nivelul de intrare al microfonului.**
Când comutatorul INPUT1/INPUT2 (LINE/MIC/MIC+48V) este adus în poziția MIC sau MIC+48V, puteți seta nivelul de intrare folosind comutatorul ATT (INPUT1/INPUT2).
Reglați în funcție de sensibilitatea microfonului.
Se recomandă ATT 10dB când utilizați microfonul furnizat (ECM-XM1).
Nivelurile de intrare sunt cele de mai jos.
ATT 0dB: -60dBu
ATT 10dB: -50dBu
ATT 20dB: -40dBu

**Note**
- Când comutatorul INPUT1/INPUT2 (LINE/MIC/MIC+48V) este adus în poziția LINE, nivelul de intrare este fixat la +4dBu. Chiar și dacă resetați comutatorul ATT, nivelul de intrare nu se modifică.

**3 Setați canalul de pe care înregistrați.**
Puteți selecta canalul de pe care înregistrați folosind comutatorul REC CH SELECT (INPUT1).

| Poziția comutatorului REC CH SELECT (INPUT1) | Semnal audio înregistrat prin CH1 și CH2 | |
|---|---|---|
| CH1·CH2 | INPUT1 → | CH1, CH2 |
| CH1 | INPUT1 → | CH1 |
| | INPUT2 → | CH2 |

- Pentru a utiliza un microfon stereo cu două mufe XLR (cu 3 pini), conectați canalul din stânga la mufa jack INPUT1 și canalul din dreapta la mufa jack INPUT2 și aduceți comutatorul REC CH SELECT (INPUT1) în poziția CH1.

## Specificații

Dimensiuni (Aprox.)
**Unitate adaptor XLR (XLR-A2M)**
116,5 mm × 105,5 mm × 75 mm (Lă × Lu × În)
(exclusiv cablul și piesele ce ies în afară)
**Microfon (ECM-XM1)**
21 mm × 162 mm (diametru/lungime)
(exclusiv paravântul și cablul)
Greutate (Aprox.)
**Unitate adaptor XLR (XLR-A2M)** 250 g
**Microfon (ECM-XM1)** 121,5 g
Temperatură de funcționare 0 °C până la 40 °C
Temperatură de depozitare -20 °C până la +60 °C
Mufe jack de intrare:
Mufe jack INPUT1/INPUT2: XLR cu 3 pini, mamă
MIC: -60 dBu /-50 dBu /-40 dBu, 3 kΩ (kiloohmi)
LINE: +4 dBu, 10 kΩ (kiloohmi) (0 dBu=0,775 Vrms)
Articole incluse
Adaptor XLR (XLR-A2M) (1), Microfon (ECM-XM1) (1), Paravânt (1), Capac de protecție pentru conector (1), Geantă pentru transport (1), Documentație imprimată

Concepția și specificațiile pot fi modificate fără notificare prealabilă.

Multi Interface Shoe este marcă comercială a Sony Corporation.

## Dansk

Læs denne betjeningsvejledning omhyggeligt igennem, inden anvendelse af produktet, og gem den til senere brug.

### ADVARSEL

Apparatet må ikke udsættes for regn eller fugt af hensyn til risiko for brand eller elektrisk stød.
Hold produktet uden for små børns rækkevidde for at forhindre utilsigtet slukning.

### Til kunder i Europa

**Håndtering af udtjente elektriske og elektroniske produkter (Gælder for den Europæiske Union og andre europæiske lande med separate indsamlingssystemer)**
Dette symbol på produktet eller emballagen angiver, at produktet ikke må behandles som husholdningsaffald. Det skal i stedet indleveres på en genbrugsplads specielt indrettet til modtagelse og oparbejdning af elektriske og elektroniske produkter. Ved at sikre at produktet bortskaffes korrekt, forebygges de eventuelle negative miljø- og sundhedsskadelige påvirkninger, som en ukorrekt affaldshåndtering af produktet kan forårsage. Genindvinding af materialer vil medvirke til at bevare naturens ressourcer. Yderligere information om genindvindingen af dette produkt kan fås hos kommunen, det lokale renovationsselskab eller butikken, hvor produktet blev købt.

### < Bemærkning til kunder i lande, hvor EU-direktiverne gælder >

Producent: Sony Corporation, 1-7-1 Konan Minato-ku Tokyo, 108-0075 Japan
Overensstemmelse med EU lovgivning: Sony Deutschland GmbH, Hedelfinger Strasse 61, 70327 Stuttgart, Tyskland

## Funktioner

XLR-K2M er et sæt, indeholdende en XLR-adapter, til en enhed, som er udstyret med en Multi-interfacesko og en mikrofon.
Visse kameramodeller med en Multi-interfacesko kan ikke anvendes sammen med dette sæt.
For detaljer om kompatible kameramodeller til denne enhed skal du besøge Sony-websiden i dit område, eller konsultere din Sony-forhandler eller den lokale autoriserede Sony-servicefacilitet.

## Bemærkninger om brug

- Mikrofonen er et præcisionsinstrument. Du må ikke tabe den, slå på den, eller udsætte den for større stød.
- Hvis mikrofonen placeres i nærheden af højttalere, kan der muligvis opstå en hylende effekt (akustisk feedback). Hvis dette sker, skal du placere mikrofonen så langt væk fra højttalerne som muligt, eller skrue ned for lydstyrken for højttaleren.
- Hold ikke i denne enhed for at samle kameraet op, eller transportere det, når monteret.
- For at transportere denne enhed, skal du fjerne den fra kameraet, montere stikbeskyttelsesdækslet på denne enhed og placere den i det medfølgende transporthylster.

### Bemærkninger om udskiftning af objektivet

- Fjern denne enhed fra kameraet inden udskiftning af objektivet.
- Inden udskiftning af objektivet skal du kontrollere, om der er nogen fibre fra vindskærmen på objektivet eller kamerahuset. Børst eventuelle fibre af med en blæser e.l. og udskift derefter objektivet.
- Efter brug af denne enhed anbefales det, at objektivet rengøres.

## A Identificering af delene

**1** Vindskærm **2** Mikrofon **3** Mikrofonholder
**4** REC CH SELECT (INPUT1)-kontakt **5** ATT (INPUT1)-kontakt
**6** INPUT1 (LINE/MIC/MIC+48V)-kontakt
**7** ATT (INPUT2)-kontakt
**8** INPUT2 (LINE/MIC/MIC+48V)-kontakt
**9** LOW CUT (INPUT1)-kontakt **10** AUTO/MAN (CH1)-kontakt
**11** AUDIO LEVEL (CH1)-drejeknap
**12** AUTO/MAN (CH2)-kontakt
**13** AUDIO LEVEL (CH2)-drejeknap
**14** LOW CUT (INPUT2)-kontakt **15** Låsedrejeknap
**16** Multi-interfacefod **17** Stikbeskyttelsesdæksel
**18** Frigørelsesgreb **19** Kabelholder **20** INPUT2-jackstik
**21** INPUT1-jackstik

**Indgang af ekstern lyd:** 20, 21
**Valg af en lydkilde:** 6, 8
**Valg af et lydkildeniveau:** 5, 7
**Valg af en kanalindstilling for optagelse:** 4
**Valg af optageniveauet:** 10, 11, 12, 13
**Skift af vindstøjsreduktion til ON/OFF:** 9, 14

## B Montering af XLR-adapteren

**1 Afmonter stikbeskyttelsesdækslet fra konnektorstikket på XLR-adapteren.**
Kontroller at låsesplitten ikke rager ud fra bunden af Multi-interfacefoden på XLR-adapteren.

**2 Monter Multi-interfacefoden på XLR-adapteren til Multi-interfaceskoen på kameraet.**

**3 Stram låsedrejeknappen på XLR-adapteren ordentligt.**

**Bemærkninger**
- Sæt Multi-interfacefoden på XLR-adapteren helt ind i Multi-interfaceskoen på kameraet, og stram låsedrejeknappen ordentligt til. Sørg for, at denne enhed er ordentligt monteret.

### Ved afmontering af XLR-adapteren

Løsn låsedrejeknappen på XLR-adapteren helt, inden du afmonterer XLR-adapteren.

## C Montering af mikrofonen

**1 Monter vindskærmen (A-1) på mikrofonen.**

**2 Lås stopperen på mikrofonholderen op og åbn dækslet.**

**3 Sæt mikrofonen ind i holderen, så modelnavnet (ECM-XM1) på mikrofonen vender opad. Luk derefter dækslet og lås stopperen ordentligt.**

**4 Tilslut konnektorstikket på mikrofonen til INPUT1-jackstikket på XLR-adapteren.**
Tilslut konnektorstikket på mikrofonen til INPUT1-jackstikket, hvis du tilslutter én enhed.

**5 Put mikrofonkablet ind i kabelholderen (A-19) på XLR-adapteren.**
- Se "Lydopsætning" angående lydoptagelse.
- Mikrofonen, som er sat ind i mikrofonholderen, kan muligvis vippe en hel del, hvis der trækkes for hårdt i kablet, eller hvis den er sat for løst fast i kabelholderen. Sørg for, at mikrofonen ikke vipper for meget for at opnå den fulde antivibrationseffekt.

### Ved afmontering af mikrofonkablet

① Afmonter mikrofonen fra mikrofonholderen.
② Afbryd mikrofonstikket, mens du trykker frigørelsesgrebet (A-**18**) ned.

## Lydopsætning

### Brug af den medfølgende mikrofon

Du kan optage ensrettet monolyd med mikrofonen.

**1 Indstil INPUT1 (LINE/MIC/MIC+48V)-kontakten til MIC+48V.**

**2 Indstil REC CH SELECT (INPUT1)-kontakten til CH1·CH2.**
Denne indstilling muliggør optagelse på både CH1 og CH2. Indstil kontakten til CH1, hvis du kun ønsker at optage CH1.

### Justering af optageniveauet

Du kan justere optageniveauet fra INPUT1/INPUT2-jacksstikkene.
Du kan ikke justere optageniveauet på den indbyggede mikrofon og MIC-indgangsjackstikket.

**1 Indstil AUTO/MAN (CH1/CH2)-kontakten for den kanal, som skal justeres, til MAN.**

**2 Drej på AUDIO LEVEL-drejeknappen for at justere lydstyrken til det passende niveau.**
Kontroller, at lydstyrken er på det passende niveau, enten med hovedtelefoner eller en lydniveaumåler.

### For at genoprette automatisk justering

Indstil AUTO/MAN (CH1/CH2)-kontakten til AUTO.

### Reduktion af vindstøj

Du kan reducere indgangen af vindstøj fra INPUT1/INPUT2-jacksstikkene.

### Indstil LOW CUT (INPUT1)-kontakten eller LOW CUT (INPUT2)-kontakten til ON.

### Brug af en ekstern lydenhed

Indstil som følger, når du anvender en anden mikrofon end den medfølgende mikrofon, eller en ekstern lydenhed (mixer osv.).

**1 Vælg den lydkilde, som skal inputtes.**
Indstil INPUT1/INPUT2 (LINE/MIC/MIC+48V)-kontakten i henhold til den enhed, som skal tilsluttes til INPUT1/INPUT2-jackstikkene.
Ekstern lydenhed (mixer osv.): LINE
Dynamisk mikrofon eller mikrofon med indbygget batteri: MIC
Mikrofon som er kompatibel med 48V fantomspænding: MIC+48V

**Bemærkninger**
- Hvis du tilslutter en enhed, som ikke understøtter 48V fantomspænding, kan der muligvis opstå funktionsfejl ved indstilling af denne kontakt til MIC+48V. Kontroller inden enheden tilsluttes.
- Hvis støj fra det ubenyttede jackstik irriterer dig, skal du indstille INPUT1/INPUT2 (LINE/MIC/MIC+48V)-kontakten for det ubenyttede jackstik til LINE.

**2 Indstil indgangsniveauet for mikrofonen.**
Når INPUT1/INPUT2 (LINE/MIC/MIC+48V)-kontakten er indstillet til MIC eller MIC+48V, kan du indstille indgangsniveauet med ATT (INPUT1/INPUT2)-kontakten.
Juster i overensstemmelse med mikrofonfølsomheden.
ATT 10dB anbefales, når du anvender den medfølgende mikrofon (ECM-XM1).
Indgangsniveauerne er som følger.
ATT 0dB: -60dBu
ATT 10dB: -50dBu
ATT 20dB: -40dBu

**Bemærkninger**
- Når INPUT1/INPUT2 (LINE/MIC/MIC+48V)-kontakten er indstillet til LINE, er indgangsniveauet fastsat til +4dBu. Selv hvis du nulstiller ATT-kontakten, skifter indgangsniveauet ikke.

**3 Indstil den kanal, som skal optages.**
Du kan vælge den kanal, som skal optages, med REC CH SELECT (INPUT1)-kontakten.

| REC CH SELECT (INPUT1)-kontaktens position | Lyd optaget på CH1 og CH2 | |
|---|---|---|
| CH1·CH2 | INPUT1 → | CH1, CH2 |
| CH1 | INPUT1 → | CH1 |
| | INPUT2 → | CH2 |

- For at anvende en stereomikrofon med to XLR (3PIN)-stik skal Lch tilsluttes til INPUT1-jackstikket og Rch til INPUT2-jackstikket, og REC CH SELECT (INPUT1)-kontakten skal indstilles til CH1.

## Specifikationer

Maksimale mål (ca.)
**XLR-adapter (XLR-A2M)-enhed**
116,5 mm × 105,5 mm × 75 mm (b/h/d)
(uden ledningen og fremspringende dele)
**Mikrofon (ECM-XM1)**
21 mm × 162 mm (diameter/længde)
(uden vindskærmen og ledningen)
Vægt (ca.)
**XLR-adapter (XLR-A2M)-enhed** 250 g
**Mikrofon (ECM-XM1)** 121,5 g
Driftstemperatur 0 °C til 40 °C
Opbevaringstemperatur -20 °C til +60 °C
Indgangsjackstik
INPUT1/INPUT2-jackstik: XLR 3-pin, hun
MIC: -60 dBu /-50 dBu /-40 dBu, 3 kΩ (kiloohm)
LINE: +4 dBu, 10 kΩ (kiloohm)
(0 dBu=0,775 Vrms)
Medfølgende genstande
XLR-adapter (XLR-A2M) (1), Mikrofon (ECM-XM1) (1), Vindskærm (1), Stikbeskyttelsesdæksel (1), Transporthylster (1), Trykt dokumentation

Ret til ændring af design og specifikationer uden varsel forbeholdes.

Multi Interface Shoe er et varemærke tilhørende Sony Corporation.

## Česky

Před provozováním výrobku si důkladně přečtěte tento manuál, který uchovejte pro budoucí referenci.

### VAROVÁNÍ

Nevystavujte přístroj dešti ani vlhkosti; omezíte tak nebezpečí požáru nebo úrazu elektrickým proudem.
Uchovávejte mimo dosah malých dětí, aby nedošlo k náhodnému spolknutí.

### Pro zákazníky v Evropě

**Likvidace nepotřebného elektrického a elektronického zařízení (platné v Evropské unii a dalších evropských státech uplatňujících oddělený systém sběru)**
Tento symbol umístěný na výrobku nebo jeho balení upozorňuje, že by s výrobkem po ukončení jeho životnosti nemělo být nakládáno jako s běžným odpadem z domácnosti. Je nutné ho odvézt do sběrného místa pro recyklaci elektrického a elektronického zařízení. Zajištěním správné likvidace tohoto výrobku pomůžete zabránit případným negativním dopadům na životní prostředí a lidské zdraví, které by jinak byly způsobeny nevhodnou likvidací výrobku. Recyklováním materiálů, z nichž je vyroben, pomůžete ochránit přírodní zdroje. Podrobnější informace o recyklaci tohoto výrobku zjistíte u příslušného místního obecního úřadu, podniku pro likvidaci domovních odpadů nebo v obchodě, kde jste výrobek zakoupili.

### < Upozornění pro zákazníky v zemích, na které se vztahují směrnice ES >

Výrobce: Sony Corporation, 1-7-1 Konan Minato-ku Tokyo, 108-0075 Japonsko
Pro technické požadavky dle směrnic EU: Sony Deutschland GmbH, Hedelfinger Strasse 61, 70327 Stuttgart, SRN

## Vlastnosti

XLR-K2M je sada, která obsahuje adaptér XLR pro zařízení vybavené paticí více rozhraní a mikrofon.
S touto sadou nelze použít některé modely fotoaparátů s paticí více rozhraní.
Podrobnosti o modelech fotoaparátů kompatibilních s touto jednotkou viz webové stránky Sony pro danou oblast, nebo se obraťte na prodejce Sony či místní autorizované servisní středisko Sony.

## Poznámky k použití

- Tento mikrofon je přesným přístrojem. Mikrofon neupusťte, nepřevrhněte ani jej nevystavujte silným nárazům.
- Při umístění mikrofonu blízko reproduktorů může dojít k hlasitému pískání (akustické zpětné vazbě). V tomto případě umístěte mikrofon co nejdále od reproduktorů nebo snižte jejich hlasitost.
- Při nasazení této jednotky ji nepoužívejte k uchopení či nošení fotoaparátu.
- Pro nošení této jednotky ji vyjměte z fotoaparátu, nasaďte na ni ochrannou krytku konektoru a uložte ji do dodané přepravní tašky.

### Poznámky k výměně objektivu

- Před výměnou objektivu vyjměte tuto jednotku z fotoaparátu.
- Před výměnou objektivu ověřte, zda na objektivu či těle fotoaparátu nejsou nějaká vlákna z krytu proti větru. Případná vlákna odstraňte ofukovačem apod. a pak vyměňte objektiv.
- Po použití této jednotky doporučujeme očistit objektiv.

## A Identifikace součástek

**1** Kryt proti větru **2** Mikrofon **3** Držák mikrofonu
**4** Přepínač REC CH SELECT (INPUT1) **5** Přepínač ATT (INPUT1)
**6** Přepínač INPUT1 (LINE/MIC/MIC+48V)
**7** Přepínač ATT (INPUT2)
**8** Přepínač INPUT2 (LINE/MIC/MIC+48V)
**9** Přepínač LOW CUT (INPUT1) **10** Přepínač AUTO/MAN (CH1)
**11** Knoflík AUDIO LEVEL (CH1) **12** Přepínač AUTO/MAN (CH2)
**13** Knoflík AUDIO LEVEL (CH2)
**14** Přepínač LOW CUT (INPUT2) **15** Knoflík aretace
**16** Patka více rozhraní **17** Ochranná krytka konektoru
**18** Uvolňovací páčka **19** Držák kabelů **20** Konektor INPUT2
**21** Konektor INPUT1

**Vstup externího zvuku:** 20, 21
**Výběr zdroje zvuku:** 6, 8
**Volba úrovně zdroje zvuku:** 5, 7
**Výběr kanálového nastavení pro záznam:** 4
**Volba úrovně záznamu:** 10, 11, 12, 13
**Přepnutí redukce hluku větru na ON/OFF:** 9, 14

## B Připojení adaptéru XLR

**1 Sejměte ochrannou krytku konektoru z konektorové zástrčky adaptéru XLR.**
Ověřte, že ze spodní části patky více rozhraní adaptéru XLR nevyčnívá aretační kolík.

**2 Nasaďte patku více rozhraní adaptéru XLR na patici více rozhraní fotoaparátu.**

**3 Utáhněte knoflík aretace adaptéru XLR.**

**Poznámky**
- Vložte patku více rozhraní adaptéru XLR zcela do patice více rozhraní fotoaparátu a řádně utáhněte knoflík aretace. Ověřte, že je tato jednotka řádně nasazena.

### Při odpojování adaptéru XLR

Před odpojením adaptéru XLR zcela povolte knoflík aretace adaptéru XLR.

## C Nasazení mikrofonu

**1 Nasaďte kryt proti větru (A-1) na mikrofon.**

**2 Odjistěte uzávěr na držáku mikrofonu a otevřete kryt.**

**3 Umístěte mikrofon do držáku tak, aby název model (ECM-XM1) na mikrofonu směřoval nahoru. Pak zavřete kryt a bezpečně zajistěte uzávěr.**

**4 Zasuňte konektorovou zástrčku mikrofonu do konektoru INPUT1 na adaptéru XLR.**
Konektorovou zástrčku mikrofonu zasuňte do konektoru INPUT1 při připojení jednoho zařízení.

**5 Vložte kabel mikrofonu do držáku kabelů (A-19) na adaptéru XLR.**
- Záznam zvuku viz část „Nastavení zvuku".
- Je-li kabel tahán příliš velkou silou nebo příliš volně připojen k držáku kabelů, může se mikrofon nasazený do držáku mikrofonu hodně naklánět. Pro dosažení úplného antivibračního účinku zajistěte, aby se mikrofon příliš nenakláněl.

### Při odpojování kabelu mikrofonu

① Vyjměte mikrofon z držáku mikrofonu.
② Odpojte konektor mikrofonu při stisknutí uvolňovací páčky (A-**18**) dolů.

## Nastavení zvuku

### Použití dodaného mikrofonu

Pomocí mikrofonu lze nahrávat jednosměrový monofonní zvuk.

**1 Nastavte přepínač INPUT1 (LINE/MIC/MIC+48V) do polohy MIC+48V.**

**2 Nastavte přepínač REC CH SELECT (INPUT1) do polohy CH1·CH2.**
Toto nastavení umožňuje záznam na kanálu CH1 i CH2. Chcete-li nahrávat pouze na CH1, nastavte přepínač do polohy CH1.

### Nastavení úrovně záznamu

Vstupní úroveň záznamu z konektorů INPUT1/INPUT2 lze nastavit.
Úroveň záznamu interního mikrofonu a vstupního konektoru MIC nastavit nelze.

**1 Nastavte přepínač AUTO/MAN (CH1/CH2) nastavovaného kanálu do polohy MAN.**

**2 Otočením knoflíku AUDIO LEVEL nastavte hlasitost na řádnou úroveň.**
Pomocí sluchátek nebo měřiče úrovně zvuku ověřte, že má hlasitost řádnou úroveň.

### Obnovení automatického nastavení

Nastavte přepínač AUTO/MAN (CH1/CH2) do polohy AUTO.

### Snížení hluku větru

Vstup hluku větru z konektorů INPUT1/INPUT2 lze snížit.

### Nastavte přepínač LOW CUT (INPUT1) či LOW CUT (INPUT2) do polohy ON.

### Použití externího audiozařízení

Při použití jiného než dodaného mikrofonu či externího audiozařízení (směšovače apod.) proveďte následující nastavení.

**1 Vyberte zdroj zvuku pro vstup.**
Nastavte přepínač INPUT1/INPUT2 (LINE/MIC/MIC+48V) podle zařízení, které se připojí ke konektorům INPUT1/INPUT2.
Externí audiozařízení (směšovač apod.): LINE
Dynamický mikrofon či mikrofon s integrovanou baterií: MIC
Mikrofon kompatibilní se zdánlivým 48V napájením: MIC+48V

**Poznámky**
- Připojíte-li zařízení, které nepodporuje zdánlivé 48V napájení, může nastavením tohoto přepínače do polohy MIC+48V dojít k závadě. Ověřte to před připojením zařízení.
- Vadí-li hluk z nepoužitého konektoru, nastavte přepínač INPUT1/INPUT2 (LINE/MIC/MIC+48V) nepoužitého konektoru do polohy LINE.

**2 Nastavte vstupní úroveň mikrofonu.**
Je-li přepínač INPUT1/INPUT2 (LINE/MIC/MIC+48V) nastaven do polohy MIC či MIC+48V, můžete nastavit vstupní úroveň přepínačem ATT (INPUT1/INPUT2).
Nastavte ji podle citlivosti mikrofonu.
Při použití dodaného mikrofonu (ECM-XM1) doporučujeme polohu ATT 10dB.
Vstupní úrovně jsou následující.
ATT 0dB: -60dBu
ATT 10dB: -50dBu
ATT 20dB: -40dBu

**Poznámky**
- Je-li přepínač INPUT1/INPUT2 (LINE/MIC/MIC+48V) v poloze LINE, je vstupní úroveň pevně nastavena na +4dBu. Vstupní úroveň se nezmění ani při resetování přepínače ATT.

**3 Nastavte kanál pro záznam.**
Kanál pro záznam lze vybrat pomocí přepínače REC CH SELECT (INPUT1).

| Poloha přepínače REC CH SELECT (INPUT1) | Zvuk nahráván na CH1 a CH2 | |
|---|---|---|
| CH1·CH2 | INPUT1 → | CH1, CH2 |
| CH1 | INPUT1 → | CH1 |
| | INPUT2 → | CH2 |

- Chcete-li použít stereofonní mikrofon se dvěma konektory XLR (3PIN), připojte Lch ke konektoru INPUT1 a Rch ke konektoru INPUT2, a nastavte přepínač REC CH SELECT (INPUT1) do polohy CH1.

## Technické údaje

Maximální rozměry (přibl.)
**Jednotka adaptéru XLR (XLR-A2M)**
116,5 mm × 105,5 mm × 75 mm (š / v / h)
(bez kabelu a vyčnívajících částí)
**Mikrofon (ECM-XM1)**
21 mm × 162 mm (průměr/délka)
(bez krytu proti větru a kabelu)
Hmotnost (přibl.)
**Jednotka adaptéru XLR (XLR-A2M)** 250 g
**Mikrofon (ECM-XM1)** 121,5 g
Provozní teplota 0 °C až 40 °C
Skladovací teplota -20 °C až +60 °C
Vstupní konektory
Konektory INPUT1/INPUT2: 3kolíkový XLR, zásuvka
MIC: -60 dBu /-50 dBu /-40 dBu, 3 kΩ (kiloohmy)
LINE: +4 dBu, 10 kΩ (kiloohmy) (0 dBu = 0,775 Vrms)
Součásti balení
Adaptér XLR (XLR-A2M) (1), Mikrofon (ECM-XM1) (1), Kryt proti větru (1), Ochranná krytka konektoru (1), Přepravní taška (1), Sada tištěné dokumentace

Změna vzhledu a technických údajů je vyhrazena bez předchozího upozornění.

Patice více rozhraní je ochranná známka společnosti Sony Corporation.

## Suomi

Ennen kuin käytät tätä laitetta, lue tämä teksti hyvin ja säilytä se tulevaa tarvetta varten.

### VAROITUS

Suojaa laite sateelta ja kosteudelta tulipalo- ja sähköiskuvaaran pienentämiseksi.
Pidä poissa lasten ulottuvilta, koska lapset voivat vahingossa nielaista sen.

### Euroopassa oleville asiakkaille

**Käytöstä poistettujen sähkö- ja elektroniikkalaitteiden hävittäminen (koskee Euroopan yhteisön ja muiden Euroopan maiden jätehuoltoa)**
Tämä laitteeseen tai sen pakkaukseen merkitty symboli tarkoittaa, että laitetta ei saa käsitellä kotitalousjätteenä. Sen sijaan laite on toimitettava sähkö ja elektroniikkalaitteiden kierrätyksestä huolehtivaan keräys- ja kierrätyspisteeseen. Varmistamalla, että tämä laite hävitetään asianmukaisesti, voit auttaa estämään mahdollisia ympäristö- ja terveyshaittoja, joita muuten voi aiheutua laitteen epäasianmukaisesta käsittelystä. Materiaalien kierrätys säästää luonnonvaroja. Lisätietoja laitteen käsittelystä, talteenotosta ja kierrätyksestä on saatavilla paikallisilta ympäristöviranomaisilta, jätehuoltokeskuksesta tai liikkeestä, josta laite on ostettu.

### < Ilmoitus EU-maiden asiakkaille >

Valmistaja: Sony Corporation, 1-7-1 Konan Minato-ku Tokyo, 108-0075, Japani
EU vaatimusten mukaisuus: Sony Deutschland GmbH, Hedelfinger Strasse 61, 70327 Stuttgart, Saksa

## Ominaisuudet

XLR-K2M -pakkaus sisältää XLR-adaptorin laitteelle, jonka varusteisiin kuuluu Multi Interface -lisävarusteistukka ja mikrofoni.
Joitakin Multi Interface -lisävarusteistukalla varustettuja kameramalleja ei voi käyttää tämän pakkauksen kanssa.
Kun haluat lisätietoja tälle laitteelle yhteensopivista kameramalleista, vieraile Sony-yhtiön Internet-sivuilla tai ota yhteyttä Sony-jälleenmyyjään tai valtuutettuun Sony-huoltoliikkeeseen.

## Huomautuksia käytöstä

- Mikrofoni on tarkkalaite. Älä pudota, kolhi sitä äläkä kohdista siihen voimakkaita iskuja.
- Jos mikrofoni asetetaan kaiuttimien lähelle, saattaa kuulua ulvontaa (akustista takaisinsyöttöä). Jos näin käy, aseta mikrofoni mahdollisimman kauas kaiuttimista tai pienennä kaiuttimien äänenvoimakkuutta.
- Älä ota kiinni tästä laitteesta, kun se on kiinnitetty kameraan ja aiot nostaa tai kantaa kameraa.
- Kun tätä laitetta aiotaan kantaa, irrota se kamerasta, kiinnitä liittimen suojus tähän laitteeseen ja pane se mukana toimitettuun kantolaukkuun.

### Huomautuksia objektiivin vaihtamisesta

- Ennen kuin objektiivi vaihdetaan, tämä laite on irrotettava kamerasta.
- Ennen kuin vaihdat objektiivin, katso onko objektiivin pinnalla tai kameran rungossa kuituja tuulilasista. Poista mahdolliset kuidut puhaltimella tms. ja vaihda objektiivi.
- Kun tätä laitetta on käytetty, on suositeltavaa puhdistaa objektiivi.

## A Osien tunnistus

**1** Tuulilasi **2** Mikrofoni **3** Mikrofonin pidin
**4** REC CH SELECT (INPUT1) -kytkin **5** ATT (INPUT1) -kytkin
**6** INPUT1 (LINE/MIC/MIC+48V) -kytkin
**7** ATT (INPUT2) -kytkin
**8** INPUT2 (LINE/MIC/MIC+48V) -kytkin
**9** LOW CUT (INPUT1) -kytkin **10** AUTO/MAN (CH1) -kytkin
**11** AUDIO LEVEL (CH1) -säädin **12** AUTO/MAN (CH2) -kytkin
**13** AUDIO LEVEL (CH2) -säädin **14** LOW CUT (INPUT2) -kytkin
**15** Lukkosäädin **16** Multi Interface -jalusta
**17** Liittimen suojus **18** Vapautinvipu **19** Kaapelin pidin
**20** INPUT2 -liitin **21** INPUT1 -liitin

**Ulkoisen äänen tulo:** 20, 21
**Äänilähteen valinta:** 6, 8
**Äänilähteen tason valinta:** 5, 7
**Tallennuksen kanava-asetuksen valinta:** 4
**Tallennuksen tason valinta:** 10, 11, 12, 13
**Tuulen äänenvaimennuksen kytkeminen/katkaiseminen ON/OFF:** 9, 14

## B XLR-adaptorin kiinnittäminen

**1 Irrota liittimen suojus XLR-adaptorin liitinpistokkeesta.**
Varmista, että lukkotappi ei työnny ulos XLR-adaptorin Multi Interface -jalustan pohjasta.

**2 Kiinnitä XLR-adaptorin Multi Interface -jalusta kameran Multi Interface -lisävarusteistukan kenkään.**

**3 Kiristä XLR-adaptorin lukkosäädin tiukasti.**

**Huomautuksia**
- Työnnä XLR-adaptorin Multi Interface -jalusta kokonaan Multi Interface - lisävarusteistukkaan ja kiristä lukkosäädin tiukasti. Varmista, että tämä laite on kiinnitetty tiukasti.

### Kun irrotat XLR-adaptorin

Löysennä XLR-adaptorin lukkosäädin kokonaan ennen kuin irrotat XLR-adaptorin.

## C Mikrofonin kiinnittäminen

**1 Kiinnitä tuulilasi (A-1) mikrofoniin.**

**2 Avaa mikrofonin pitimen pidike ja avaa kansi.**

**3 Pane mikrofoni pitimeen niin, että mikrofonissa oleva mallinimi (ECM-XM1) osoittaa ylöspäin. Sulje sitten kansi ja lukitse pysäytin lujasti.**

**4 Liitä mikrofonin liitinpistoke XLR-adaptorin INPUT1 -liittimeen.**
Liitä mikrofonin liitinpistoke INPUT1 -liittimeen, jos liität yhden laitteen.

**5 Pane mikrofonin kaapeli XLR-adaptorin kaapelin pitimeen (A-19).**
- Katso kohtaa "Ääniasetukset" äänen tallentamisesta.
- Jos johtoa vedetään liian voimakkaasti tai jos se kiinnitetään johdon pitimeen liian löysästi, mikrofoni tai mikrofonin pidin voi kallistua huomattavasti. Jotta saadaan hyvä värinänpoistoteho, varmista, ettei mikrofoni ole liian paljon kallellaan.

### Kun irrotat mikrofonin kaapelin

① Irrota mikrofoni mikrofonin pitimestä.
② Kytke irti mikrofonin pistoke painamalla vapautinvipu (A-**18**) alas.

## Ääniasetukset

### Käyttämällä varusteisiin kuuluvaa mikrofonia

Mikrofonilla voidaan tallentaa yksisuuntainen monofoninen ääni.

**1 Aseta INPUT1 (LINE/MIC/MIC+48V) -kytkin asentoon MIC+48V.**

**2 Aseta REC CH SELECT (INPUT1) -kytkin asentoon CH1·CH2.**
Tämä asetus mahdollistaa tallennuksen kummallakin kanavalla CH1 ja CH2. Aseta kytkin asentoon CH1, jos halutaan tallentaa vain kanavalle CH1.

### Tallennustason säätäminen

On mahdollista säätää liittimien INPUT1/INPUT2 tallennustason tulo.
Ei ole mahdollista säätää sisäisen mikrofonin ja MIC-tuloliittimen tallennustasoa.

**1 Aseta säädettävän kanavan AUTO/MAN (CH1/CH2) -kytkin asentoon MAN.**

**2 Säädä äänenvoimakkuus sopivalle tasolle kääntämällä AUDIO LEVEL -säädintä.**
Varmista kuulokkeilla tai äänitasomittarilla, että äänenvoimakkuus on sopivalla tasolla.

### Automaattisen säädön palauttaminen

Aseta AUTO/MAN (CH1/CH2) -kytkin asentoon AUTO.

### Tuulen äänenvaimennus

On mahdollista vaimentaa INPUT1/INPUT2 -liittimien tuulen ääntä.

### Aseta LOW CUT (INPUT1) -kytkin tai LOW CUT (INPUT2) -kytkin asentoon ON.

### Käyttämällä ulkoista audiolaitetta

Säädä seuraavalla tavalla, kun käytät muuta mikrofonia kuin varusteisiin kuuluvaa tai ulkoista audiolaitetta (mikseriä tms.)

**1 Valitse tuleva äänilähde.**
Säädä INPUT1/INPUT2 (LINE/MIC/MIC+48V) -kytkin sitä laitetta vastaavaksi, joka liitetään INPUT1/INPUT2 -liittimiin.
Ulkoinen audiolaite (mikseri tms.): LINE
Dynaaminen mikrofoni tai mikrofoni, jossa on sisäänrakennettu paristo: MIC
Mikrofoni, joka on 48V phantom power -yhteensopiva: MIC+48V

**Huomautuksia**
- Jos liitetään laite, joka ei tue 48V phantom power -toimintoa, tämän kytkimen asettaminen asentoon MIC+48V saattaa aiheuttaa vikatoimintoja. Tarkasta ennen laitteen liittämistä.
- Jos käyttämättömästä liittimestä tuleva kohina häiritsee, aseta käyttämättömän liittimen INPUT1/INPUT2 (LINE/MIC/MIC+48V) -kytkin asentoon LINE.

**2 Säädä mikrofonin tulotaso.**
Kun INPUT1/INPUT2 (LINE/MIC/MIC+48V) -kytkin on asetettu asentoon MIC tai MIC+48V, tulotaso voidaan säätää kytkimellä ATT (INPUT1/INPUT2).
Säädä mikrofonin herkkyyden mukaan.
ATT 10dB on suositeltava käytettäessä varusteisiin kuuluvaa mikrofonia (ECM-XM1).
Tulotasot ovat seuraavat.
ATT 0dB: -60dBu
ATT 10dB: -50dBu
ATT 20dB: -40dBu

**Huomautuksia**
- Kun INPUT1/INPUT2 (LINE/MIC/MIC+48V) -kytkin on asennossa LINE, tulotaso on kiinteä +4dBu. Vaikka ATT-kytkin nollataan, tulotaso ei muutu.

**3 Säädä tallennettava kanava.**
Tallennettava kanava voidaan valita kytkimellä REC CH SELECT (INPUT1).

| REC CH SELECT (INPUT1) -kytkimen asento | Kanavalle CH1 & CH2 tallennettu ääni | |
|---|---|---|
| CH1·CH2 | INPUT1 → | CH1, CH2 |
| CH1 | INPUT1 → | CH1 |
| | INPUT2 → | CH2 |

- Kun käytetään stereomikrofonia, jossa on kaksi XLR (3PIN) pistoketta, liitä vasen kanava L liittimeen INPUT1 ja oikea kanava R liittimeen INPUT2 ja aseta kytkin REC CH SELECT (INPUT1) asentoon CH1.

## Tekniset tiedot

Maksimimitat (noin)
**XLR-adaptori (XLR-A2M) laite**
116,5 mm × 105,5 mm × 75 mm (l / k / s)
(ilman johtoa ja esiintyöntyviä osia)
**Mikrofoni (ECM-XM1)**
21 mm × 162 mm (halkaisija/pituus)
(paitsi tuulilasi ja johto)
Paino (noin)
**XLR-adaptori (XLR-A2M) laite** 250 g
**Mikrofoni (ECM-XM1)** 121,5 g
Käyttölämpötila 0 °C - 40 °C
Säilytyslämpötila -20 °C - +60 °C
Tuloliittimet
INPUT1/INPUT2 -liittimet: XLR 3-nastainen, naaras
MIC: -60 dBu /-50 dBu /-40 dBu, 3 kΩ (kilo-ohmia)
LINE: +4 dBu, 10 kΩ (kilo-ohmia) (0 dBu=0,775 Vrms)
Mukana tulevat tarvikkeet
XLR-adaptori (XLR-A2M) (1), Mikrofoni (ECM-XM1) (1), Tuulilasi (1), Liittimen suojus (1), Kantokotelo (1), Painetut asiakirjat

Ulkoasua ja teknisiä ominaisuuksia saatetaan muuttaa ilman ennakkoilmoitusta.

Multi Interface Shoe on Sony Corporationin tavaramerkki.

## Українська

Перед початком роботи з виробом, будь ласка, уважно прочитайте даний посібник і збережіть його для довідок у майбутньому.

### ПОПЕРЕДЖЕННЯ

Щоб знизити ризик займання або ураження електричним струмом, не піддавайте виріб впливу дощової води або вологи.
Тримайте в недоступному для дітей місці, щоб уникнути проковтування ними даного виробу.

### Дата виготовлення виробу.

Дата виготовлення зазначена на упаковці на етикетці зі штрих-кодом у наступному форматі: MM-YYYY, де MM – місяць, YYYY – рік виготовлення.

### Для споживачів з Європи

**Утилізація старого електричного та електронного обладнання (застосовується в Європейському союзі та інших європейських країнах із системами роздільного збирання сміття)**
Цей символ на виробі або на упаковці означає, що цей виріб не можна утилізувати як побутове сміття. Замість цього його потрібно здати до відповідного приймального пункту для вторинної обробки електричного та електронного обладнання. Забезпечивши належну утилізацію цього виробу, ви допоможете запобігти негативним наслідкам для навколишнього середовища та людського здоров'я, до яких могла б призвести неправильна утилізація цього виробу. Вторинна переробка матеріалів допоможе зберегти природні ресурси. Щоб отримати докладнішу інформацію щодо вторинної переробки цього виробу, зверніться до місцевих органів влади, до служби утилізації побутових відходів або до магазину, де було придбано цей виріб.

### < Примітка для покупців у країнах, де діють директиви ЄС >

Виробник: Sony Corporation, 1-7-1 Konan Minato-ku Tokyo, 108-0075 Japan (Японія)
Для відповідності виробу ЄС: Sony Deutschland GmbH, Hedelfinger Strasse 61, 70327 Stuttgart, Germany (Німеччина)

### Інформація для споживачів в Україні

Обладнання відповідає вимогам Технічного регламенту обмеження використання деяких небезпечних речовин в електричному та електронному обладнанні (постанова КМУ від 03.12.2008 № 1057).

Виробник: Соні Корпорейшн,
1-7-1 Конан, Мінато-ку,
Токіо 108-0075, Японія.
Країна-виробник: Японія

Уповноважений представник в Україні з питань відповідності вимогам технічних регламентів:
ТОВ «Соні Україна», вул. Спаська 30, м.Київ, 04070, Україна.

Обладнання відповідає вимогам:
Технічного регламенту з електромагнітної сумісності обладнання (постанова КМУ від 29.07.2009 № 785).

## Характеристики

XLR-K2M являє собою комплект, який включає адаптер XLR для пристрою, оснащеного багатоінтерфейсним роз'ємом та мікрофоном.
Деякі моделі камер з багатоінтерфейсним роз'ємом не можуть бути використані з цим комплектом.
Для отримання детальної інформації щодо сумісності моделей камер даного пристрою, відвідайте місцевий веб-сайт Sony або зверніться до дилера Sony чи то в уповноважений сервісний центр Sony.

## Примітки щодо використання

- Даний мікрофон є чутливим пристроєм. Не допускайте його падіння та не піддавайте його ударам та сильним поштовхам.
- В разі розміщення мікрофона поряд з гучномовцями може виникнути ефект нелінійних спотворень (акустичний зворотній зв'язок). В такому випадку розмістіть мікрофон якомога далі від гучномовців або зменшіть гучність гучномовця.
- Не беріться за цей пристрій, коли він прикріплений, щоб підняти або перенести камеру.
- Для перенесення даного пристрою зніміть його з камери, прикріпіть кришку захисту роз'єму до даного пристрою та покладіть його у футляр для перенесення, що додається.

### Примітки щодо зміни об'єктива

- Перед зміною об'єктива зніміть даний пристрій з камери.
- Перед зміною об'єктива перевірте, чи не має яких-небудь волокон з вітрозахисного екрану на об'єктиві або корпусі камери. Зметіть волокна за допомогою повітродувки тощо, а потім змініть об'єктив.
- Після використання даного пристрою рекомендується чистка об'єктива.

## A Найменування компонентів

**1** Вітрозахисний екран **2** Мікрофон **3** Держак мікрофона
**4** Перемикач REC CH SELECT (INPUT1)
**5** Перемикач ATT (INPUT1)
**6** Перемикач INPUT1 (LINE/MIC/MIC+48V)
**7** Перемикач ATT (INPUT2)
**8** Перемикач INPUT2 (LINE/MIC/MIC+48V)
**9** Перемикач LOW CUT (INPUT1)
**10** Перемикач AUTO/MAN (CH1)
**11** Диск AUDIO LEVEL (CH1)
**12** Перемикач AUTO/MAN (CH2)
**13** Диск AUDIO LEVEL (CH2)
**14** Перемикач LOW CUT (INPUT2) **15** Диск блокування
**16** Багатоінтерфейсна колодка
**17** Кришка захисту роз'єму **18** Важіль роз'єднання
**19** Держак кабелю **20** Гніздо INPUT2 **21** Гніздо INPUT1

**Введення зовнішнього звуку:** 20, 21
**Вибір джерела звуку:** 6, 8
**Вибір рівня джерела звуку:** 5, 7
**Вибір установки каналу для запису:** 4
**Вибір рівня запису:** 10, 11, 12, 13
**Переключення зменшення шуму вітру в положення УВІМК/ВИМК:** 9, 14

## B Прикріплення адаптера XLR

**1 Від'єднайте кришку захисту роз'єму від штекера роз'єму адаптера XLR.**
Переконайтеся в тому, що стопорний штифт не виступає знизу багатоінтерфейсної колодки адаптера XLR.

**2 Прикріпіть багатоінтерфейсну колодку адаптера XLR до багатоінтерфейсного роз'єму камери.**

**3 Затягніть надійно диск блокування адаптера XLR.**

**Примітки**
- Повністю вставте багатоінтерфейсну колодку адаптера XLR в багатоінтерфейсний роз'єм камери і надійно затягніть диск блокування. Переконайтеся, що пристрій прикріплено надійно.

### В разі від'єднання адаптера XLR

Повністю послабте диск блокування адаптера XLR перед від'єднанням адаптера XLR.

## C Прикріплення мікрофону

**1 Прикріпіть вітрозахисний екран (A-1) до мікрофона.**

**2 Розблокуйте стопор держака мікрофону та відкрийте кришку.**

**3 Встановіть мікрофон в держак таким чином, щоб назва моделі (ECM-XM1) на мікрофоні була вгорі. Потім закрийте кришку та щільно заблокуйте стопор.**

**4 Під'єднайте штекер роз'єму мікрофону до гнізда INPUT1 на адаптері XLR.**
В разі під'єднання одного пристрою під'єднайте штекер роз'єму мікрофону до гнізда INPUT1.

**5 Помістіть кабель мікрофону в держак кабелю (A-19) на адаптері XLR.**
- Для виконання аудіозапису див. пункт «Налаштування звуку».
- Якщо кабель потягнути з надмірно великою силою або ж якщо його прикріплено до держака кабелю дуже не щільно, мікрофон, що прикріплено до держака мікрофону, може сильно нахилитися. Для досягнення повного антивібраційного ефекту, переконайтеся в тому, що мікрофон нахилено не дуже сильно.

### В разі від'єднання кабелю мікрофону

① Від'єднайте мікрофон від держака мікрофону.
② Витягніть штекер мікрофону, натиснувши важіль роз'єднання (A-**18**).

(Продовження на зворотному боці.)

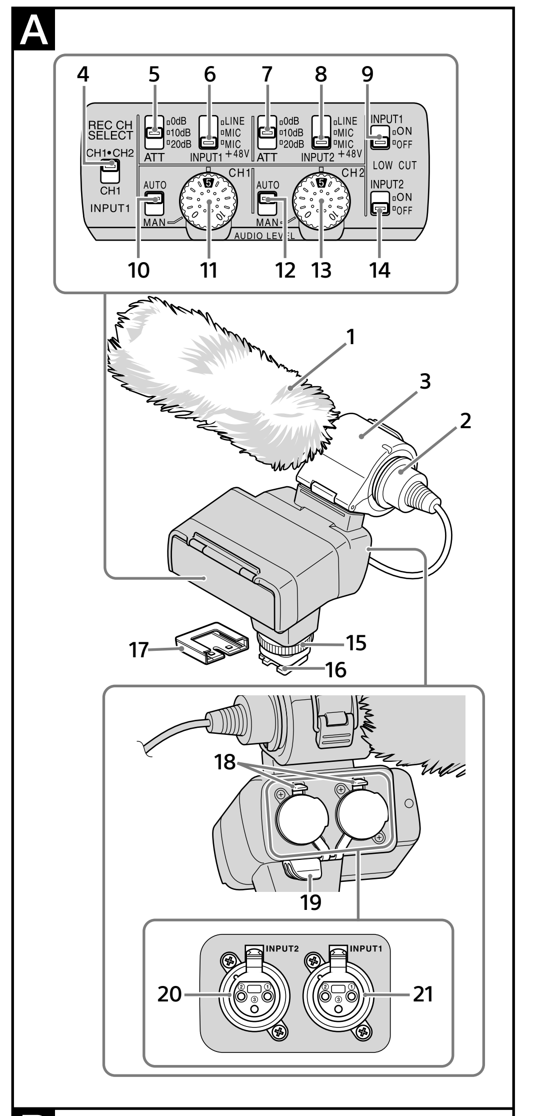


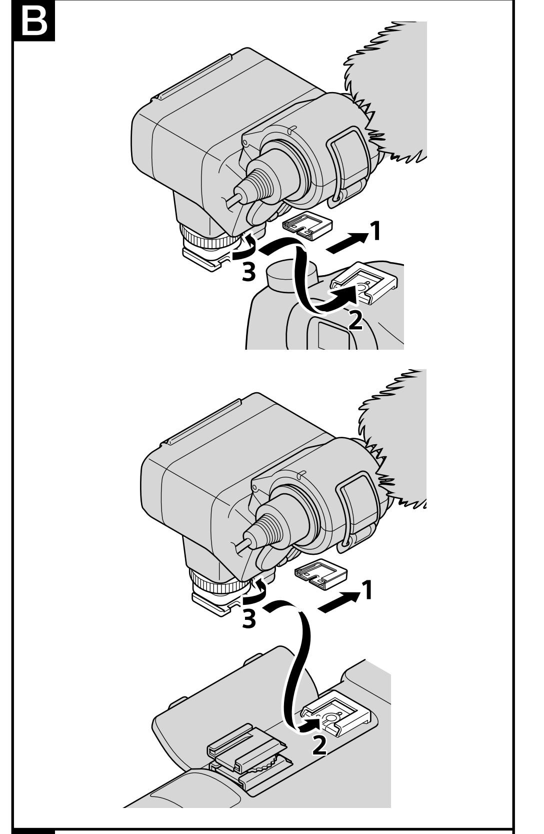


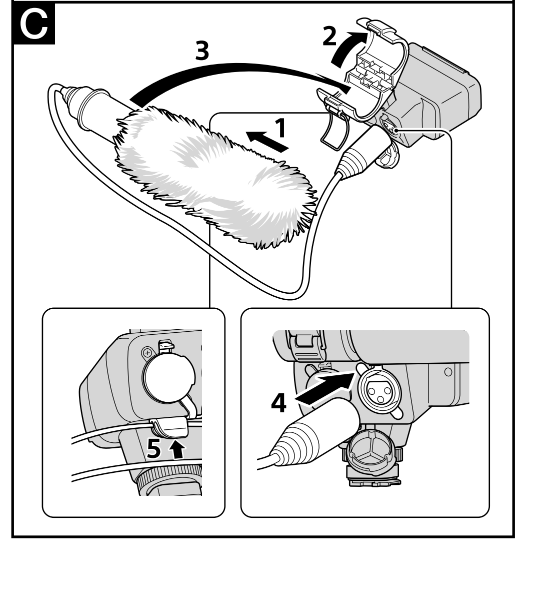


**Українська**

(Продовження з переднього боку.)

## Налаштування звуку

### Використання мікрофону, що додається

Ви можете записувати за допомогою даного мікрофону гостроспрямований монофонічний звук.

**1 Встановіть перемикач INPUT1 (LINE/MIC/MIC+48V) в положення MIC+48V.**

**2 Встановіть перемикач REC CH SELECT (INPUT1) в положення CH1·CH2.**
Це налаштування дозволяє виконувати запис на обох каналах CH1 та CH2. Встановіть перемикач в положення CH1, якщо вам потрібно виконати запис тільки на каналі CH1.

### Регулювання рівня запису

Ви можете регулювати рівень запису сигналу, який подається з гнізд INPUT1/INPUT2.
Ви не можете регулювати рівень запису внутрішнього мікрофону та вхідного гнізда MIC.

**1 Встановіть перемикач AUTO/MAN (CH1/CH2) каналу, який потрібно налаштувати в положення MAN.**

**2 Поверніть диск AUDIO LEVEL для регулювання гучності до належного рівня.**
За допомогою навушників або вимірювача рівня звуку переконайтесь, що гучність знаходиться на належному рівні.

**Для відновлення автоматичного регулювання**
Встановіть перемикач AUTO/MAN (CH1/CH2) в положення AUTO.

### Зменшення шуму вітру

Ви можете зменшити рівень шуму вітру сигналу, який подається з гнізд INPUT1/INPUT2.

**Встановіть перемикач LOW CUT (INPUT1) або перемикач LOW CUT (INPUT2) в положення ON.**

### Використання зовнішнього аудіопристрою

Виконайте налаштування наступним чином в разі використання мікрофону, який відрізняється від мікрофону, що додається, або зовнішнього пристрою (мікшера, тощо).

**1 Виберіть джерело звуку, що подається.**
Встановіть перемикач INPUT1/INPUT2 (LINE/MIC/MIC+48V) відповідно до пристрою, який потрібно під'єднати до гнізд INPUT1/INPUT2.
Зовнішній аудіопристрій (мікшер, тощо): LINE
Динамічний мікрофон або мікрофон з вбудованим акумулятором: MIC
Мікрофон, сумісний з фантомним живленням 48 В: MIC+48V

**Примітки**
- В разі під'єднання пристрою, який не підтримує фантомне живлення 48 В, під час встановлення даного перемикача в положення MIC+48V можливе виникнення несправності. Виконайте перевірку перед під'єднанням пристрою.
- Якщо вам заважає шум з гнізда, яке не використовується, встановіть перемикач INPUT1/INPUT2 (LINE/MIC/MIC+48V) цього гнізда в положення LINE.

**2 Встановіть рівень вхідного сигналу мікрофону.**
В разі встановлення перемикача INPUT1/INPUT2 (LINE/MIC/MIC+48V) в положення MIC або MIC+48V можна встановити рівень вхідного сигналу за допомогою перемикача ATT (INPUT1/INPUT2).
Виконайте регулювання відповідно до чутливості мікрофону.
В разі використання мікрофону, що додається (ECM-XM1), рекомендується використовувати опцію ATT 10dB.
Рівні вхідного сигналу матимуть наступні значення.
ATT 0dB: -60 дБу
ATT 10dB: -50 дБу
ATT 20dB: -40 дБу

**Примітки**
- В разі встановлення перемикача INPUT1/INPUT2 (LINE/MIC/MIC+48V) в положення LINE рівень вхідного сигналу буде зафіксовано в положенні +4 дБу. Навіть у випадку перевстановлення перемикача ATT рівень вхідного сигналу не зміниться.

**3 Встановіть канал, який потрібно записати.**
Ви можете вибрати канал, який потрібно записати, за допомогою перемикача REC CH SELECT (INPUT1).

| Положення перемикача REC CH SELECT (INPUT1) | Звук, записаний на каналі CH1 та CH2 | |
|---|---|---|
| CH1·CH2 | INPUT1 → | CH1<br>CH2 |
| CH1 | INPUT1 →<br>INPUT2 → | CH1<br>CH2 |

- Для використання стереофонічного мікрофону з двома штекерами XLR (3PIN), під'єднайте канал L до гнізда INPUT1, а канал R до гнізда INPUT2 та встановіть перемикач REC CH SELECT (INPUT1) в положення CH1.

## Технічні характеристики

Розміри (приблиз.)
**Блок адаптера XLR (XLR-A2M)**
116,5 мм × 105,5 мм × 75 мм (ш / в / г)
(за винятком шнура та виступаючих деталей)
**Мікрофон (ECM-XM1)**
21 мм × 162 мм (діаметр/довжина)
(за винятком вітрозахисного екрана та шнура)
Маса (приблиз.)
**Блок адаптера XLR (XLR-A2M)** 250 г
**Мікрофон (ECM-XM1)** 121,5 г
Робоча температура Від 0 °C до 40 °C
Температура зберігання Від -20 °C до +60 °C
Вхідні гнізда
Гнізда INPUT1/INPUT2: XLR3-штирьове, охоплюючого типу
MIC: -60 дБу /-50 дБу /-40 дБу, 3 kΩ (кОм)
LINE: +4 дБу, 10 kΩ (кОм) (0 дБу=0,775 середньоквадратичних вольт)
Комплектність постачання
Адаптер XLR (XLR-A2M) (1), Мікрофон (ECM-XM1) (1), Вітрозахисний екран (1), Кришка захисту роз'єму (1), Футляр для перенесення (1), Набір друкованої документації

Конструкція і технічні характеристики можуть бути змінені без повідомлення.

Multi Interface Shoe є товарним знаком Sony Corporation.

Дата виготовлення надрукована на картонній коробці.

**Русский**

Перед пользованием лампой-вспышкой рекомендуется внимательно прочитать настоящую инструкцию и хранить ее у себя для справок.

**ПРЕДУПРЕЖДЕНИЕ**

Для уменьшения опасности возгорания или поражения электрическим током не подвергайте аппарат воздействию дождя или влаги.
Храните в месте, недоступном для маленьких детей, чтобы предотвратить случайное проглатывание.

### Дата изготовления изделия.

Дата изготовления указана на упаковке на этикетке со штрих-кодом в следующем формате: MM-YYYY, где MM - месяц, YYYY - год изготовления.

### Для пользователей в Европе

**Утилизация отслужившего электрического и электронного оборудования (директива применяется в странах Евросоюза и других европейских странах, где действуют системы раздельного сбора отходов)**
Данный знак на устройстве или его упаковке обозначает, что данное устройство нельзя утилизировать вместе с прочими бытовыми отходами. Его следует сдать в соответствующий приемный пункт переработки электрического и электронного оборудования. Неправильная утилизация данного изделия может привести к потенциально негативному влиянию на окружающую среду и здоровье людей, поэтому для предотвращения подобных последствий необходимо выполнять специальные требования по утилизации этого изделия. Переработка данных материалов поможет сохранить природные ресурсы. Для получения более подробной информации о переработке этого изделия обратитесь в местные органы городского управления, службу сбора бытовых отходов или в магазин, где было приобретено изделие.

### < Примечание для покупателей в странах, где действуют директивы ЕС >

Производитель: Sony Corporation, 1-7-1 Konan Minato-ku Tokyo, 108-0075 Japan
Что касается соответствия изделия законодательству ЕС: Sony Deutschland GmbH, Hedelfinger Strasse 61, 70327 Stuttgart, Germany

### Информация для покупателей в Украине

Оборудование отвечает требованиям:
– Технического регламента ограничения использования некоторых опасных веществ в электрическом и электронном оборудовании (постановление КМУ от 03.12.2008 № 1057);

Уполномоченный представитель в Украине по вопросам соответствия требованиям технических регламентов: ООО "Сони Украина", ул. Спасская 30, г.Киев, 04070, Украина.

Оборудование отвечает требованиям:
Технического регламента по электромагнитной совместимости оборудования (постановление КМУ от 29.07.2009 № 785);

## Характеристики

XLR-K2M представляет собой комплект, который включает адаптер XLR для устройства, оснащенного многоинтерфейсным разъемом и микрофоном.
Некоторые модели камер с многоинтерфейсным разъемом не могут быть использованы с этим комплектом.
Для получения более подробной информации о совместимости моделей камер данного устройства, посетите местный веб-сайт Sony или обратитесь к дилеру компании Sony или же в уполномоченный сервисный центр Sony.

## Примечания по эксплуатации

- Данный микрофон является чувствительным устройством. Не роняйте его и не подвергайте его ударам и сильным толчкам.
- В случае расположения микрофона рядом с колонками может возникнуть эффект нелинейных искажений звукового сигнала (акустической обратной связи). В таком случае расположите микрофон как можно дальше от динамиков или уменьшите громкость динамика.
- Не держитесь за данное устройство, когда оно прикреплено, для поднятия или переноски камеры.
- Для переноски данного устройства снимите его с камеры, прикрепите защитную крышку для разъема к данному устройству и поместите его в прилагаемый футляр для переноски.

**Примечания относительно смены объектива**
- Перед сменой объектива снимите данное устройство с камеры.
- Перед сменой объектива проверьте, нет ли каких-либо волокон с ветрозащитного экрана на объективе или корпусе камеры. Удалите волокна с помощью воздуходувки и т.п., а затем смените объектив.
- После использования данного устройства рекомендуется чистка объектива.

## A Наименование компонентов

**1** Ветрозащитный экран **2** Микрофон
**3** Держатель микрофона
**4** Переключатель REC CH SELECT (INPUT1)
**5** Переключатель ATT (INPUT1)
**6** Переключатель INPUT1 (LINE/MIC/MIC+48V)
**7** Переключатель ATT (INPUT2)
**8** Переключатель INPUT2 (LINE/MIC/MIC+48V)
**9** Переключатель LOW CUT (INPUT1)
**10** Переключатель AUTO/MAN (CH1)
**11** Диск AUDIO LEVEL (CH1)
**12** Переключатель AUTO/MAN (CH2)
**13** Диск AUDIO LEVEL (CH2)
**14** Переключатель LOW CUT (INPUT2)
**15** Диск блокировки **16** Многоинтерфейсная колодка
**17** Защитная крышка для разъема
**18** Рычаг отсоединения **19** Держатель кабеля
**20** Гнездо INPUT2 **21** Гнездо INPUT1

**Ввод внешнего звука:** 20, 21
**Выбор источника звука:** 6, 8
**Выбор уровня источника звука:** 5, 7
**Выбор установки канала для записи:** 4
**Выбор уровня записи:** 10, 11, 12, 13
**Переключение шумоподавления ветра в положение ВКЛ/ВЫКЛ:** 9, 14

## B Прикрепление адаптера XLR

**1 Отсоедините защитную крышку для разъема от штекера разъема адаптера XLR.**
Убедитесь в том, что стопорный штифт не выступает снизу многоинтерфейсной колодки адаптера XLR.

**2 Прикрепите многоинтерфейсную колодку адаптера XLR к многоинтерфейсному разъему камеры.**

**3 Затяните надежно диск блокировки адаптера XLR.**

**Примечания**
- Полностью вставьте многоинтерфейсную колодку адаптера XLR в многоинтерфейсный разъем камеры и затяните надежно диск блокировки. Убедитесь, что устройство прикреплено надежно.

### При отсоединении адаптера XLR

Полностью ослабьте диск блокировки адаптера XLR перед отсоединением адаптера XLR.

## C Прикрепление микрофона

**1 Прикрепите ветрозащитный экран (A-1) к микрофону.**

**2 Разблокируйте стопор держателя микрофона и откройте крышку.**

**3 Установите микрофон в держатель таким образом, чтобы название модели (ECM-XM1) на микрофоне было вверху. Затем закройте крышку и плотно заблокируйте стопор.**

**4 Подсоедините штекер разъема микрофона к гнезду INPUT1 на адаптере XLR.**
При подсоединении одного устройства подсоедините штекер разъема микрофона к гнезду INPUT1.

**5 Поместите кабель микрофона в держатель кабеля (A-19) на адаптере XLR.**
- Для выполнения аудиозаписи см. пункт "Настройка звука".
- Если кабель потянуть с чрезмерно большой силой или же если он прикреплен к держателю кабеля очень не плотно, микрофон, прикрепленный к держателю микрофона, может сильно наклониться. Для достижения полного антивибрационного эффекта, убедитесь в том, что микрофон наклонен не слишком сильно.

### При отсоединении кабеля микрофона

① Отсоедините микрофон от держателя микрофона.
② Извлеките штекер микрофона, нажав рычаг рассоединения (A-18).

## Настройка звука

### Использование прилагаемого микрофона

Вы можете записывать с помощью данного микрофона остронаправленный монофонический звук.

**1 Установите переключатель INPUT1 (LINE/MIC/MIC+48V) в положение MIC+48V.**

**2 Установите переключатель REC CH SELECT (INPUT1) в положение CH1·CH2.**
Эта настройка позволяет выполнять запись на обоих каналах CH1 и CH2. Установите переключатель в положение CH1, если вам нужно выполнить запись только на канале CH1.

### Регулировка уровня записи

Вы можете регулировать уровень записи сигнала, подаваемого с гнезд INPUT1/INPUT2.
Вы не можете регулировать уровень записи внутреннего микрофона и входного гнезда MIC.

**1 Установите переключатель AUTO/MAN (CH1/CH2) канала, который нужно настроить в положение MAN.**

**2 Поверните диск AUDIO LEVEL для регулировки громкости до надлежащего уровня.**
С помощью наушников или измерителя уровня звука убедитесь, что громкость находится на надлежащем уровне.

**Для восстановления автоматической регулировки**
Установите переключатель AUTO/MAN (CH1/CH2) в положение AUTO.

### Шумоподавление ветра

Вы можете уменьшить шум ветра сигнала, подаваемого с гнезд INPUT1/INPUT2.

**Установите переключатель LOW CUT (INPUT1) или переключатель LOW CUT (INPUT2) в положение ON.**

### Использование внешнего аудиоустройства

Выполните установку следующим образом при использовании микрофона, отличного от прилагаемого микрофона, или внешнего аудиоустройства (микшера и т.п.).

**1 Выберите источник подаваемого звука.**
Установите переключатель INPUT1/INPUT2 (LINE/MIC/MIC+48V) в соответствии с устройством, которое нужно подсоединить к гнездам INPUT1/INPUT2.
Внешнее аудиоустройство (микшер и т.п.): LINE
Динамический микрофон или микрофон со встроенным аккумулятором: MIC
Микрофон, совместимый с фантомным питанием 48 В: MIC+48V

**Примечания**
- При подсоединении устройства, которое не поддерживает фантомное питание 48 В, при установке данного переключателя в положение MIC+48V возможно возникновение неисправности. Выполните проверку перед подсоединением устройства.
- Если вам мешает шум с неиспользуемого гнезда, установите переключатель INPUT1/INPUT2 (LINE/MIC/MIC+48V) неиспользуемого гнезда в положение LINE.

**2 Установите уровень входного сигнала микрофона.**
При установке переключателя INPUT1/INPUT2 (LINE/MIC/MIC+48V) в положение MIC или MIC+48V можно установить уровень входного сигнала с помощью переключателя ATT (INPUT1/INPUT2).
Выполните регулировку в соответствии с чувствительностью микрофона.
При использовании прилагаемого микрофона (ECM-XM1) рекомендуется использовать опцию ATT 10dB.
Уровни входного сигнала будут иметь следующие значения.
ATT 0dB: -60 дБу
ATT 10dB: -50 дБу
ATT 20dB: -40 дБу

**Примечания**
- В случае установки переключателя INPUT1/INPUT2 (LINE/MIC/MIC+48V) в положение LINE уровень входного сигнала будет зафиксирован в положении +4 дБу. Даже в случае переустановки переключателя ATT уровень входного сигнала не изменится.

**3 Установите канал, который нужно записать.**
Вы можете выбрать канал, который нужно записать, с помощью переключателя REC CH SELECT (INPUT1).

| Положение переключателя REC CH SELECT (INPUT1) | Звук, записанный на канале CH1 и CH2 | |
|---|---|---|
| CH1·CH2 | INPUT1 → | CH1<br>CH2 |
| CH1 | INPUT1 →<br>INPUT2 → | CH1<br>CH2 |

- Для использования стереофонического микрофона с двумя штекерами XLR (3PIN), подсоедините канал L к гнезду INPUT1, а канал R к гнезду INPUT2 и установите переключатель REC CH SELECT (INPUT1) в положение CH1.

## Технические характеристики

Размеры (приблиз.)
**Блок адаптера XLR (XLR-A2M)**
116,5 мм × 105,5 мм × 75 мм (ш / в / г)
(не включая шнур и выступающие части)
**Микрофон (ECM-XM1)**
21 мм × 162 мм (диаметр/длина)
(не включая ветрозащитный экран и шнур)
Масса (приблиз.)
**Блок адаптера XLR (XLR-A2M)** 250 г
**Микрофон (ECM-XM1)** 121,5 г
Рабочая температура От 0 °Сдо 40 °С
Температура хранения От -20 °С до +60 °С
Входные гнезда
Гнезда INPUT1/INPUT2: XLR3-штырьковое, охватывающего типа
MIC: -60 дБу /-50 дБу /-40 дБу, 3 kΩ (кОм)
LINE: +4 дБу, 10 kΩ (кОм) (0 дБу=0,775 среднеквадратических вольт)
Комплектность поставки
Адаптер XLR (XLR-A2M) (1), Микрофон (ECM-XM1) (1), Ветрозащитный экран (1), Защитная крышка для разъема (1), Футляр для переноски (1), Набор печатной документации

Конструкция и технические характеристики могут быть изменены без уведомления.

Multi Interface Shoe является товарным знаком Sony Corporation.

Изготовитель: Сони Корпорейшн
Адрес: 1-7-1 Конан,
Минато-ку, Токио 108-0075, Япония
Страна-производитель: Япония

Импортер на территории стран Таможенного союза ЗАО «Сони Электроникс», Россия, 123103, Москва, Карамышевский проезд, 6

Организация, уполномоченная принимать претензии от потребителей на территории Казахстана ЗАО «Сони Электроникс»
Представительство в Казахстане, 050010, Республика Казахстан, г. Алматы, пр. Достык, дом 117/7

Дата изготовления напечатана на картонной коробке.

**中文（繁）**

在使用本產品之前，請詳讀本手冊，並妥善保存以備將來參考之用。

**警告**

為減少發生火災或電擊的危險，請勿讓本機暴露於雨中或受潮。
請放置在幼童無法取得之處，避免發生誤吞意外。

## 功能

XLR-K2M 為含有 XLR 轉接器的套件，支援配備多介面接座及麥克風的裝置。
部分配備多介面接座的相機／攝影機機型無法搭配本套件使用。
如需本產品支援的相機／攝影機機型資訊，請造訪所在地區的 Sony 網站，或洽詢 Sony 經銷商或當地經授權的 Sony 服務據點。

## 使用須知

- 麥克風屬精密儀器。 請勿讓麥克風掉落或承受重擊。
- 若麥克風的位置太接近揚聲器，可能出現嘶吼效果（聲音回饋）。 如果發生此情況，請將麥克風遠離揚聲器，或降低揚聲器的音量。
- 安裝時，請勿以握住本產品的方式拿取或攜帶相機／攝影機。
- 若要攜帶本產品，請先將其從相機／攝影機拆下、將接頭保護帽安裝至本產品，然後放入隨附的攜行袋內。

### 鏡頭更換須知

- 在更換鏡頭前，請先從相機／攝影機拆下本產品。
- 在更換鏡頭前，請檢查鏡頭的防風罩或相機／攝影機主體有無任何棉絮。 請用清潔吹球將任何棉絮清除乾淨，然後再更換鏡頭。
- 使用本產品後，建議清潔鏡頭。

## A 零件識別

1 防風罩 2 麥克風 3 麥克風座
4 REC CH SELECT (INPUT1) 開關
5 ATT (INPUT1) 開關
6 INPUT1 (LINE/MIC/MIC+48V) 開關
7 ATT (INPUT2) 開關
8 INPUT2 (LINE/MIC/MIC+48V) 開關
9 LOW CUT (INPUT1) 開關 10 AUTO/MAN (CH1) 開關
11 AUDIO LEVEL (CH1) 旋鈕 12 AUTO/MAN (CH2) 開關
13 AUDIO LEVEL (CH2) 旋鈕 14 LOW CUT (INPUT2) 開關
15 鎖定旋鈕 16 多介面底座 17 接頭保護帽 18 釋放桿
19 纜線固定座 20 INPUT2 插孔 21 INPUT1 插孔

輸入外部聲音： 20, 21
選擇聲音來源： 6, 8
選擇聲音來源音量： 5, 7
選擇錄音頻道設定： 4
選擇錄音音量： 10, 11, 12, 13
將麥克風風聲噪音抑制切換為 ON/OFF： 9, 14

## B 安裝 XLR 轉接器

1 將接頭保護帽從 XLR 轉接器的連接插頭拆開。
確定固定銷沒有從 XLR 轉接器多介面底座的底部突出。

2 將 XLR 轉接器的多介面底座連接至相機／攝影機的多介面接座。

3 鎖緊 XLR 轉接器的鎖定旋鈕。

附註
- 將 XLR 轉接器的多介面底座完全插入相機／攝影機的多介面接座，然後確實鎖緊鎖定旋鈕。確定本產品已確實連接。

### 卸除 XLR 轉接器

在卸除 XLR 轉接器前，請完全鬆開 XLR 轉接器的鎖定旋鈕。

## C 安裝麥克風

1 將防風罩（A-1）安裝至麥克風。

2 解鎖麥克風座的止動件，然後打開護蓋。

3 將麥克風裝入固定座，使麥克風上的機型名稱（ECM-XM1）朝上，然後闔上護蓋並確實鎖定止動件。

4 將麥克風的連接插頭連接至 XLR 轉接器的 INPUT1 插孔。
若您連接一台裝置，請將麥克風的連接插頭連接至 INPUT1 插孔。

5 將麥克風纜線裝入 XLR 轉接器的纜線固定座（A-19）。
- 錄音說明請參閱 "音訊設定"。
- 如果纜線過度用力拉扯或沒有緊緊連接至纜線固定座，則安裝至麥克風固定座的麥克風可能嚴重傾斜。
為確保獲得完整的防震效果，請確保麥克風沒有過度傾斜。

### 卸除麥克風纜線時

① 從麥克風座卸除麥克風。
② 按下釋放桿（A-18）的同時拔除麥克風插頭。

## 音訊設定

### 使用隨附麥克風

您可使用麥克風錄製單向單聲道聲音。

1 將 INPUT1 (LINE/MIC/MIC+48V) 開關設為 MIC+48V。

2 將 REC CH SELECT (INPUT1) 開關設為 CH1•CH2。
此設定可同時在 CH1 和 CH2 錄音。 若只要在 CH1 錄音，請將開關設為 CH1。

### 調整錄音音量

您可調整 INPUT1/INPUT2 插孔的錄音音量輸入。
您無法調整內部麥克風及 MIC 輸入插孔的錄音音量。

1 將欲調整頻道的 AUTO/MAN (CH1/CH2) 開關設為 MAN。

2 轉動 AUDIO LEVEL 旋鈕，將音量調整至合適大小。
用耳機或噪音計檢查音量大小是否合適。

### 恢復自動調整

將 AUTO/MAN (CH1/CH2) 開關設為 AUTO。

### 降低風聲噪音

您可降低 INPUT1/INPUT2 插孔的風聲噪音輸入。

將 LOW CUT (INPUT1) 開關或 LOW CUT (INPUT2) 開關設為 ON。

### 使用外部音訊裝置

使用隨附麥克風以外的麥克風或外部音訊裝置（混音器等）時，請遵照以下說明設定。

1 選擇欲輸入的聲音來源。
根據連接至 INPUT1/INPUT2 插孔的裝置設定 INPUT1/INPUT2 (LINE/MIC/MIC+48V) 開關。
外部音訊裝置（混音器等）： LINE
動圈式麥克風或內建電池的麥克風： MIC
支援 48V 幻象電源的麥克風： MIC+48V

備註
- 若您連接不支援 48V 幻象電源的裝置，將此開關設為 MIC+48V 可能造成故障。 連接裝置前務必檢查。
- 若未使用插孔發出的噪音對您造成干擾，請將未使用插孔的 INPUT1/INPUT2 (LINE/MIC/MIC+48V) 開關設為 LINE。

2 設定麥克風的輸入音量。
當 INPUT1/INPUT2 (LINE/MIC/MIC+48V) 開關設為 MIC 或 MIC+48V 時，您可使用 ATT (INPUT1/INPUT2) 開關設定輸入音量。
根據麥克風敏感性進行調整。
使用隨附麥克風 (ECM-XM1) 時建議設定 ATT 10dB。
輸入音量如下。
ATT 0dB：-60dBu
ATT 10dB：-50dBu
ATT 20dB：-40dBu

備註
- 當 INPUT1/INPUT2 (LINE/MIC/MIC+48V) 開關設為 LINE 時，輸入音量固定為 +4dBu。 即使重設 ATT 開關，輸入音量也不會改變。

3 設定欲錄音的頻道。
您可使用 REC CH SELECT (INPUT1) 開關選擇欲錄音的頻道。

| REC CH SELECT (INPUT1) 開關的位置 | CH1 及 CH2 的音訊錄製 | |
|---|---|---|
| CH1. CH2 | INPUT1 → | CH1<br>CH2 |
| CH1 | INPUT1 →<br>INPUT2 → | CH1<br>CH2 |

- 若要使用含有兩個 XLR (3PIN) 插頭的立體聲麥克風，請將 Lch 連接至 INPUT1 插孔、Rch 連接至 INPUT2 插孔，然後將 REC CH SELECT (INPUT1) 開關設為 CH1。

## 規格

尺寸（約）
XLR 轉接器 (XLR-A2M) 裝置
116.5 mm × 105.5 mm × 75 mm（寬/高/深）
（不包括連接線及突出部分）
麥克風 (ECM-XM1)
21 mm × 162 mm（直徑/長度）
（不含防風罩和連接線）
質量（約）
XLR 轉接器 (XLR-A2M) 裝置 250 g
麥克風 (ECM-XM1) 121.5 g
額定電壓 7.2 V
操作溫度 0℃ 至 40℃
存放溫度 -20℃ 至 +60℃
輸入插孔
INPUT1/INPUT2 插孔： XLR3 針腳，母頭
MIC： -60 dBu /-50 dBu /-40 dBu，3 kΩ（千歐姆）
LINE： +4 dBu，10 kΩ（千歐姆）
（0 dBu=0.775 Vrms）
所含物品
XLR 轉接器 (XLR-A2M) (1)、麥克風 (ECM-XM1) (1)、防風罩 (1)、接頭保護帽 (1)、攜行袋 (1)、成套印刷文件

設計和規格有所變更時，恕不另行通知。

Multi Interface Shoe 為 Sony Corporation 的商標。

僅適用於台灣
生產國別： 日本
委製廠商： SONY CORPORATION
進口商： 台灣索尼股份有限公司
地址： 台北市長春路145 號5 樓
諮詢專線： 4499111

**한국어**

**본 제품을 조작하기 전에 본 매뉴얼을 숙독하고 이후에 참조할 수 있도록 잘 보관해 주십시오.**

**상호명 : 소니코리아(주)**
**제품명칭 : XLR Adaptor**
**모델명 : XLR-A2M**
**제조자/제조국가 : Sony Corporation/Japan**
**제조연월 : 제품에 표시**
**식별부호 : MSIP-REI-SOK-XLR-A2M**

**경고**

**화재 또는 감전의 위험을 줄이기 위해 장치를 비 또는 습기에 노출시키지 않도록 하여 주십시오.**
**우발적으로 삼키는 것을 방지하기 위해서 어린 아이의 손이 닿지 않는 곳에 보관하십시오.**

**이 기기는 가정용(B급) 전자파적합기기로서 주로 가정에서 사용하는 것을 목적으로 하며, 모든 지역에서 사용할 수 있습니다.**

## 특징

**XLR-K2M은 멀티 인터페이스 슈 및 마이크가 장착된 장치용 XLR 어댑터를 포함하는 키트입니다.**
**멀티 인터페이스 슈가 장착된 일부 카메라 모델은 이 키트와 함께 사용할 수 없습니다.**
**본 제품과 호환하는 카메라 모델에 관한 상세한 내용은 거주하시는 지역의 Sony의 웹사이트를 방문하시거나, Sony 대리점 또는 지역 인증 Sony 서비스 시설에 상담하십시오.**

## 사용상의 주의

- **마이크는 정밀한 장치입니다. 떨어뜨리거나, 두드리거나, 과도한 충격을 주지 마십시오.**
- **마이크를 스피커 부근에 두면 하울링 효과(음향적 피드백)가 발생할 수 있습니다. 이런 경우에는 마이크를 가능한 한 스피커로부터 먼 곳에 두거나 스피커의 볼륨을 낮추어 주십시오.**
- **카메라가 부착된 상태로 본 기기를 들어올리기 위해서 잡거나 운반하지 마십시오.**
- **본 기기를 운반하려면, 카메라에서 분리하고, 본 기기에 커넥터 보호 캡을 부착해서 부속된 운반 케이스에 넣어 주십시오.**

### 렌즈 교환시의 주의

- **렌즈를 교환하기 전에 카메라로부터 본 기기를 제거해 주십시오.**
- **렌즈를 교환하기 전에 렌즈 또는 카메라 본체에 윈드 스크린의 섬유가 부착되지 않았는지 확인해 주십시오. 블로어 등으로 섬유를 털어낸 후, 렌즈를 교환해 주십시오.**
- **본 기기를 사용한 후에는 렌즈를 청소할 것을 권장합니다.**

## A 각 부분 명칭

**1 윈드 스크린 2 마이크 3 마이크 홀더**
**4 REC CH SELECT (INPUT1) 스위치**
**5 ATT (INPUT1) 스위치**
**6 INPUT1 (LINE/MIC/MIC+48V) 스위치**
**7 ATT (INPUT2) 스위치**
**8 INPUT2 (LINE/MIC/MIC+48V) 스위치**
**9 LOW CUT (INPUT1) 스위치**
**10 AUTO/MAN (CH1) 스위치**
**11 AUDIO LEVEL (CH1) 다이얼**
**12 AUTO/MAN (CH2) 스위치**
**13 AUDIO LEVEL (CH2) 다이얼**
**14 LOW CUT (INPUT2) 스위치 15 잠금 다이얼**
**16 멀티 인터페이스 풋 17 커넥터 보호 캡**
**18 해제 레버 19 케이블 홀더 20 INPUT2 잭**
**21 INPUT1 잭**

**외부 사운드 입력하기: 20, 21**
**음원 선택하기: 6, 8**
**음원 레벨 선택하기: 5, 7**
**녹화하기 위한 채널 설정 선택하기: 4**
**녹화 레벨 선택하기: 10, 11, 12, 13**
**바람 소음 감소 기능을 ON/OFF로 변환하기: 9, 14**

## B XLR 어댑터 부착하기

**1 XLR 어댑터의 커넥터 플러그로부터 커넥터 보호 캡을 떼어내십시오.**
**잠금 핀이 XLR 어댑터의 멀티 인터페이스 풋 하부로부터 튀어나오지 않았는지 확인하십시오.**

**2 XLR 어댑터의 멀티 인터페이스 풋을 카메라의 멀티 인터페이스 슈에 부착합니다.**

**3 XLR 어댑터의 잠금 다이얼을 단단히 조입니다.**

**주의**
- **XLR 어댑터의 멀티 인터페이스 풋을 카메라의 멀티 인터페이스 슈에 끝까지 삽입한 후, 잠금 다이얼을 단단히 조입니다. 본 기기가 제대로 부착되었는지 확인하십시오.**

### XLR 어댑터를 떼어내는 경우

**XLR 어댑터를 떼어내기 전에 XLR 어댑터의 잠금 다이얼을 완전히 풀어 주십시오.**

## C 마이크 부착하기

**1 마이크에 윈드 스크린(A-1)을 부착합니다.**

**2 마이크 홀더의 스톱퍼를 풀어서 커버를 엽니다.**

**3 마이크는 마이크의 모델명(ECM-XM1)이 위를 향하도록 해 주십시오. 그리고나서 커버를 닫고 스톱퍼를 단단히 고정해 주십시오.**

**4 마이크의 커넥터 플러그는 XLR 어댑터의 INPUT1 잭에 연결해 주십시오.**
**하나의 장치를 연결하는 경우에는 마이크의 커넥터 INPUT1 잭에 연결해 주십시오.**

**5 마이크 케이블은 XLR 어댑터의 케이블 홀더 (A-19) 에 넣어 주십시오.**
- **오디오 녹화에 관해서는 " 오디오 설정 " 을 참조하십시오.**
- **케이블을 너무 세게 당기거나 케이블 홀더에 너무 느슨하게 부착하면 마이크 홀더에 부착된 마이크가 많이 기울어질 수 있습니다.**
**진동 방지 효과를 최대로 하려면 마이크가 너무 많이 기울어지지 않도록 하십시오.**

### 마이크 케이블을 떼어내는 경우

**① 마이크 홀더로부터 마이크를 떼어냅니다.**
**② 해제 레버 (A-18) 를 누르면서 마이크 플러그를 뽑아 주십시오.**

## 오디오 설정

### 부속된 마이크 사용하기

**마이크로 단지향성 모노 사운드를 녹화할 수 있습니다.**

**1 INPUT1 (LINE/MIC/MIC+48V) 스위치를 MIC+48V로 설정하십시오.**

**2 REC CH SELECT (INPUT1) 스위치를 CH1·CH2로 설정하십시오.**
**이 설정으로 CH1 및 CH2 모두 녹화할 수 있습니다. CH1에서만 녹화하고자 하는 경우에는 스위치를 CH1로 설정하십시오.**

### 녹화 레벨 조정하기

**INPUT1/INPUT2 잭으로부터 녹화 레벨 입력을 조정할 수 있습니다.**
**내장 마이크 및 MIC 입력 잭의 녹화 레벨을 조정할 수는 없습니다.**

**1 조정할 채널의 AUTO/MAN (CH1/CH2) 스위치를 MAN으로 설정합니다.**

**2 AUDIO LEVEL 다이얼을 돌려서 적정 레벨로 볼륨을 조정합니다.**
**헤드폰 또는 음량 측정기로 볼륨이 적정 레벨인 것을 확인합니다.**

### 자동 조정으로 되돌리려면

**AUTO/MAN (CH1/CH2) 스위치를 AUTO로 설정합니다.**

### 바람 소음 감소시키기

**INPUT1/INPUT2 잭으로부터의 바람 소음 입력을 줄일 수 있습니다.**

**LOW CUT (INPUT1) 스위치 또는 LOW CUT (INPUT2) 스위치를 ON으로 설정하십시오.**

### 외부 오디오 기기 사용하기

**부속된 마이크 또는 외부 오디오 기기(믹서 등) 이외의 마이크를 사용하는 경우에는 다음과 같이 설정해 주십시오.**

**1 입력할 음원을 선택합니다.**
**INPUT1/INPUT2 잭에 연결할 장치에 따라 INPUT1/INPUT2 (LINE/MIC/MIC+48V) 스위치를 설정합니다.**
**외부 오디오 기기(믹서 등): LINE**
**다이나믹 마이크 또는 배터리 내장 마이크: MIC**
**48V 팬텀 전원 호환 마이크: MIC+48V**

**주의**
- **48V 팬텀 전원을 지원하지 않는 장치를 연결한 경우, 이 스위치를 MIC+48V로 설정하면 오작동을 초래할 수 있습니다. 장치를 연결하기 전에 확인해 주십시오.**
- **사용하지 않는 잭으로부터 소음이 발생하는 경우에는 사용하지 않는 잭의 INPUT1/INPUT2 (LINE/MIC/MIC+48V) 스위치를 LINE으로 설정하십시오.**

**2 마이크의 입력 레벨을 설정합니다.**
**INPUT1/INPUT2 (LINE/MIC/MIC+48V) 스위치가 MIC 또는 MIC+48V로 설정된 경우에는 ATT (INPUT1/INPUT2) 스위치로 입력 레벨을 설정할 수 있습니다.**
**마이크 감도에 따라 조정합니다.**
**부속된 마이크(ECM-XM1)를 사용하는 경우에는 ATT 10dB를 권장합니다.**
**입력 레벨은 다음과 같습니다.**
**ATT 0dB: -60dBu**
**ATT 10dB: -50dBu**
**ATT 20dB: -40dBu**

**주의**
- **INPUT1/INPUT2 (LINE/MIC/MIC+48V) 스위치가 LINE으로 설정된 경우, 입력 레벨은 +4dBu로 고정됩니다. ATT 스위치를 리셋하는 경우라도 입력 레벨은 변하지 않습니다.**

**3 녹화할 채널을 설정합니다.**
**REC CH SELECT (INPUT1) 스위치로 녹화할 채널을 선택할 수 있습니다.**

| REC CH SELECT (INPUT1) 스위치의 위치 | CH1 & CH2에서 녹화된 오디오 | |
|---|---|---|
| CH1. CH2 | INPUT1 → | CH1<br>CH2 |
| CH1 | INPUT1 →<br>INPUT2 → | CH1<br>CH2 |

- **두개의 XLR (3PIN) 플러그가 장착된 스테레오 마이크를 사용하려면 Lch을 INPUT1 잭에 연결하고 Rch을 INPUT2 잭에 연결한 후, REC CH SELECT (INPUT1) 스위치를 CH1으로 설정하십시오.**

## 주요 제원

**외형 치수 (약)**
**XLR 어댑터 (XLR-A2M) 기기**
**116.5 mm × 105.5 mm × 75 mm (w/h/d)**
**(코드 및 돌출 부분은 제외)**
**마이크 (ECM-XM1)**
**21 mm × 162 mm (직경/길이)**
**(윈드 스크린 및 코드 제외)**
**중량 (약)**
**XLR 어댑터 (XLR-A2M) 기기 250 g**
**마이크 (ECM-XM1) 121.5 g**
**동작온도 0 ℃ ~ 40 ℃**
**보관온도 -20℃ ~ +60℃**
**입력 잭**
**INPUT1/INPUT2 잭: XLR3-핀, 암컷**
**MIC: -60 dBu /-50 dBu /-40 dBu, 3 kΩ (킬로옴)**
**LINE: +4 dBu, 10 kΩ (킬로옴)**
**(0 dBu=0.775 Vrms)**
**동봉품**
**XLR 어댑터 (XLR-A2M) (1), 마이크 (ECM-XM1) (1), 윈드 스크린 (1), 커넥터 보호 캡 (1), 운반 케이스 (1), 도큐먼트 세트**

**디자인 및 주요 제원은 예고없이 변경할 경우가 있습니다.**

**Multi Interface Shoe는 Sony Corporation의 상표입니다.**

**عربي**

قبل تشغيل المنتج، يرجى قراءة هذا الدليل بشكل كامل والاحتفاظ به كمرجع للمستقبل.

**تحذير**

لتقليل خطر الحريق أو الصدمات، لا تعرض الكاميرا للمطر أو البلل.
احتفظ بها بعيداً عن متناول الأطفال لتفادي ابتلاعها بدون قصد.

## المزايا

المنتج XLR-K2M هو طقم يحتوي على مهايئ XLR لجهاز مزود بقاعدة سطح بيني متعددة الاغراض وميكرفون.
بعض موديلات الكاميرا مجهزة بقاعدة سطح بيني متعددة الاغراض لا يمكن استخدامها مع هذا الطقم.
للتفاصيل عن موديلات الكاميرا المتوافقة مع هذه الوحدة، يرجى زيارة موقع سوني Sony في منطقتك، أو استشر وكيل سوني Sony أو مركز خدمات سوني Sony محلي مرخص.

## ملاحظات حول الاستعمال

- الميكرفون هو اداة دقيقة. لا تعرضه للسقوط أو الطرق أو لصدمة قوية.
- إذا تم وضع الميكرفون بالقرب من مكبرات الصوت، قد يحدث عواء (تغذية صوتية عكسية). إذا حدث ذلك، ضع الميكرفون بعيداً عن مكبرات الصوت قدر الامكان، أو قم بتخفيض مستوى صوت المكبرات.
- لا تمسك هذه الوحدة لرفع الكاميرا أو حملها عندما تكون مركبة عليها.
- لحمل هذه الوحدة، افصلها عن الكاميرا وقم بتركيب غطاء حماية طرف التوصيل على هذه الوحدة وضعها في علبة الحمل المرفقة.

**ملاحظات حول تغيير العدسة**
- قبل تغيير العدسة، افصل هذه الوحدة عن الكاميرا.
- قبل تغيير العدسة، تأكد من عدم وجود أية خيوط من حاجز الريح على العدسة أو جسم الكاميرا.
قم بإزالة أية خيوط موجودة بواسطة نافخة أو ما إليها ثم قم بتغيير العدسة.
- ينصح بتنظيف العدسة بعد استخدام هذه الوحدة.

## A تعريف الأجزاء

**1** حاجز الريح **2** ميكروفون **3** حامل الميكروفون
**4** المفتاح REC CH SELECT (INPUT1) **5** المفتاح ATT (INPUT1)
**6** المفتاح INPUT1 (LINE/MIC/MIC+48V)
**7** المفتاح ATT (INPUT2)
**8** المفتاح INPUT2 (LINE/MIC/MIC+48V)
**9** المفتاح LOW CUT (INPUT1) **10** المفتاح AUTO/MAN (CH1)
**11** القرص AUDIO LEVEL (CH1)
**12** المفتاح AUTO/MAN (CH2)
**13** القرص AUDIO LEVEL (CH2)
**14** المفتاح LOW CUT (INPUT2) **15** قرص تأمين القفل
**16** قدم السطح البيني المتعدد الاغراض **17** غطاء حماية طرف التوصيل
**18** ذراع التحرير **19** حامل الكبل **20** المقبس INPUT2
**21** المقبس INPUT1

**ادخال الصوت الخارجي:** 20، 21
**اختيار مصدر الصوت:** 6، 8
**اختيار مستوى مصدر الصوت:** 5، 7
**اختيار تهيئة القناة للتسجيل:** 4
**اختيار مستوى التسجيل:** 10، 11، 12، 13
**تشغيل/ ايقاف وظيفة تقليل ضوضاء الريح:** 9، 14

## B تركيب مهايئ XLR

**1 افصل غطاء حماية طرف التوصيل عن قابس موصل مهايئ XLR.**
تأكد من أن مسمار القفل لا يخرج من أسفل قدم السطح البيني المتعدد الاغراض في مهايئ XLR.

**2 صل قدم السطح البيني المتعدد الاغراض الخاص بمهايئ XLR بقاعدة السطح البيني المتعددة الاغراض على الكاميرا.**

**3 قم بشد قرص تأمين قفل مهايئ XLR بإحكام.**

**ملاحظات**
- أدخل قدم السطح البيني المتعدد الاغراض الخاص بمهايئ XLR في قاعدة السطح البيني المتعددة الاغراض على الكاميرا بشكل كامل، وقم بشد قرص تأمين القفل بإحكام. تأكد من تثبيت هذه الوحدة بإحكام.

### عند فصل مهايئ XLR

قم بترخية قرص تأمين قفل مهايئ XLR بشكل كامل قبل فصل مهايئ XLR.

## C تركيب الميكرفون

**1 قم بتثبيت حاجز الريح (A-1) على الميكرفون.**

**2 قم بفك سدادة حامل الميكرفون وافتح الغطاء.**

**3 ضع الميكرفون في الحامل بحيث يكون اسم الموديل (ECM-XM1) الموجود على الميكرفون مواجهاً الأعلى. ثم أغلق الغطاء وأقفل السدادة بإحكام.**

**4 صل قابس موصل الميكرفون إلى المقبس INPUT1 على مهايئ XLR.**
صل قابس موصل الميكرفون إلى المقبس INPUT1 إذا قمت بتوصيل جهاز واحد.

**5 ضع كبل الميكرفون في حامل الكبل (A-19) على مهايئ XLR.**
- راجع «إعداد الصوت» لتسجيل الصوت.
- إذا تم سحب الكبل بقوة كبيرة أو تم تعليقه بحامل الكبل بدون شده بإحكام فقد يميل الميكرفون المثبت على حامل الميكرفون بشكل كبير.
للاستفادة الكاملة من التأثير المضاد للاهتزازات، احرص على ألا يكون الميكرفون مائلاً بشكل كبير.

### عند فصل كبل الميكرفون

① افصل الميكرفون عن حامل الميكرفون.
② افصل قابس الميكرفون اثناء ضغط ذراع التحرير (A-18) للاسفل.

## إعداد الصوت

### استعمال الميكرفون المرفق

يمكن تسجيل صوت أحادي الاتجاه غير ستيريو بواسطة الميكرفون.

**1 اضبط المفتاح INPUT1 (LINE/MIC/MIC+48V) إلى MIC+48V.**

**2 اضبط المفتاح REC CH SELECT (INPUT1) إلى CH1•CH2.**
هذه التهيئة تتيح امكانية التسجيل في كل من CH1 و CH2. اضبط المفتاح إلى CH1 إذا اردت التسجيل في CH1 فقط.

### ضبط مستوى التسجيل

يمكن ضبط إدخال مستوى التسجيل من المقابس INPUT1/INPUT2.
لا يمكن ضبط مستوى التسجيل الخاص بالميكرفون الداخلي ومقبس الادخال MIC.

**1 اضبط المفتاح AUTO/MAN (CH1/CH2) للقناة التي تريد ضبطها إلى MAN.**

**2 أدر القرص AUDIO LEVEL لضبط مستوى الصوت إلى المستوى المناسب.**
تأكد من أن يكون مستوى الصوت في المستوى المناسب، بواسطة سماعات الرأس أو مقياس مستوى الصوت.

**لاستعادة الضبط التلقائي**
اضبط المفتاح AUTO/MAN (CH1/CH2) إلى AUTO.

### تخفيض ضوضاء الريح

يمكن تقليل ضوضاء الريح الداخلة من المقابس INPUT1/INPUT2.

**اضبط المفتاح LOW CUT (INPUT1) أو LOW CUT (INPUT2) إلى ON.**

### استعمال جهاز صوت خارجي

اضبط كما يلي عند استخدام ميكرفون غير الميكرفون المرفق أو جهاز صوت خارجي (جهاز مزج الاصوات، الخ).

**1 اضبط مصدر الصوت الذي سيتم ادخاله.**
اضبط المفتاح INPUT1/INPUT2 (LINE/MIC/MIC+48V) وفقاً للجهاز الذي سيتم توصيله إلى المقابس INPUT1/INPUT2.
جهاز صوت خارجي (جهاز مزج الاصوات، الخ): LINE
ميكرفون ديناميكي أو ميكرفون مجهز ببطارية داخلية: MIC
ميكرفون متوافق مع الطاقة الكهربائية الطيفية 48 فولط: MIC+48V

**ملاحظات**
- إذا قمت بتوصيل ميكرفون لا يدعم الطاقة الكهربائية الطيفية 48 فولط، ربما يحدث خلل جراء ضبط هذا المفتاح إلى MIC+48V. تأكد من ذلك قبل توصيل الجهاز.
- إذا ازعجتك ضوضاء من المقبس غير المستخدم، اضبط المفتاح INPUT1/INPUT2 (LINE/MIC/MIC+48V) الخاص بالمقبس غير المستخدم إلى LINE.

**2 اضبط مستوى ادخال الميكرفون.**
عندما يكون المفتاح INPUT1/INPUT2 (LINE/MIC/MIC+48V) مضبوطاً إلى MIC أو MIC+48V، يمكن ضبط مستوى الادخال بواسطة المفتاح ATT (INPUT1/INPUT2).
اضبط وفقاً لحساسية الميكرفون.
نوصي بضبط ATT 10dB عند استخدام الميكرفون المرفق (ECM-XM1).
مستويات الادخال هي كالآتي:
ATT 0dB: -60dBu
ATT 10dB: -50dBu
ATT 20dB: -40dBu

**ملاحظات**
- عند ضبط المفتاح INPUT1/INPUT2 (LINE/MIC/MIC+48V) إلى LINE، سيكون مستوى الدخل ثابتاً على +4dBu. حتى إذا قمت بإعادة ضبط المفتاح ATT، لا يتغير مستوى الادخال.

**3 اضبط القناة التي سيتم تسجيلها.**
يمكن اختيار القناة التي سيتم تسجيلها، بواسطة المفتاح REC CH SELECT (INPUT1).

| موضع المفتاح REC CH SELECT (INPUT1) | يتم تسجيل الصوت على CH1 و CH2 | |
|---|---|---|
| CH1·CH2 | INPUT1 → | CH1<br>CH2 |
| CH1 | INPUT1 →<br>INPUT2 → | CH1<br>CH2 |

- لاستخدام ميكرفون ستيريو مجهز بمقبسين XLR (3PIN)، صل القناة اليسرى إلى المقبس INPUT1 والقناة اليمنى إلى المقبس INPUT2، واضبط المفتاح REC CH SELECT (INPUT1) إلى CH1.

## المواصفات

الأبعاد (تقريباً)
**وحدة مهايئ XLR الموديل (XLR-A2M)**
116.5 مم × 105.5 مم × 75 مم تقريباً (عرض/ ارتفاع/ عمق)
(بدون السلك والأجزاء البارزة)
**الميكرفون (ECM-XM1)**
21 مم × 162 مم (نصف القطر/ الطول)
(بدون حاجز الريح والسلك)
الكتلة (تقريباً)
**وحدة مهايئ XLR الموديل (XLR-A2M)** 250 جم
**الميكرفون (ECM-XM1)** 121.5 جم
درجة حرارة التشغيل 0 إلى 40 درجة مئوية
درجة حرارة التخزين -20 إلى +60 درجة مئوية
مقابس الادخال
مقابس INPUT1/INPUT2: XLR3-دبوسي، مؤنث
MIC: -60 dBu /-50 dBu /-40 dBu، 3 kΩ (كيلوأوم)
LINE: +4 dBu، 10 kΩ (كيلوأوم) (0dBu=0.775 Vrms)
البنود المتضمّنة
مهايئ XLR الموديل (XLR-A2M) (1)، الميكرفون (ECM-XM1) (1)، حاجز الريح (1)، غطاء حماية طرف التوصيل (1)، علبة حمل (1)، طقم من وثائق مطبوعة

التصميم والمواصفات عرضة للتغيير دون إشعار.

العلامة Multi Interface Shoe هي علامة تجارية لشركة سوني Sony Corporation.