4-452-079-**21**(1)

Remote control Tripod
Trépied à télécommande

Návod na obsluhu
Instrucțiuni de utilizare
Οδηγίες λειτουργίας
Инструкция по эксплуатации
使用說明書
사용설명서
تعليمات التشغيل

VCT-VPR10

©2013 Sony Corporation Printed in China

A

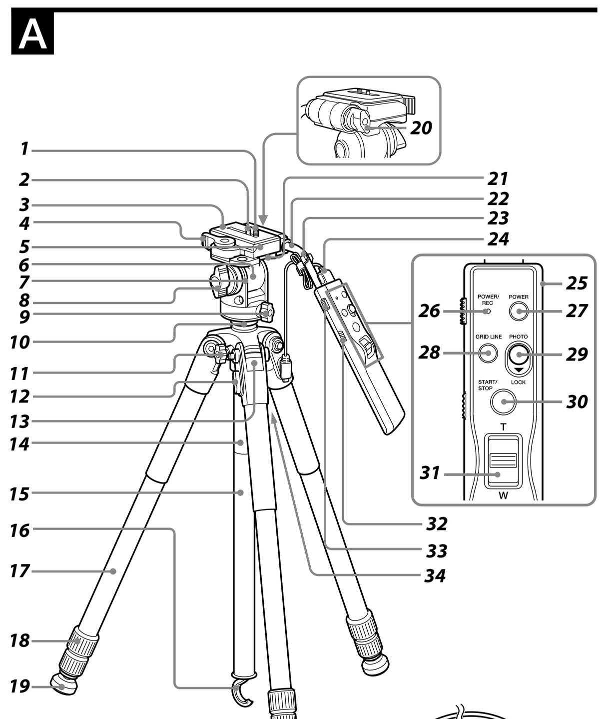

B

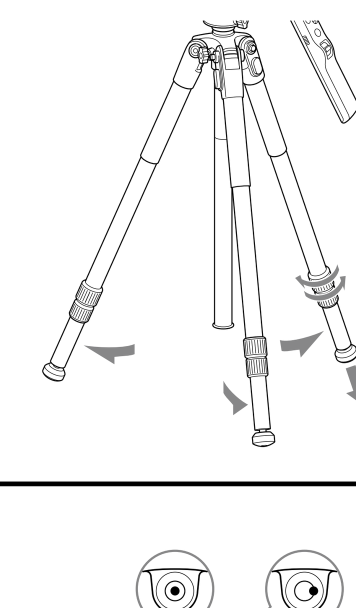

C

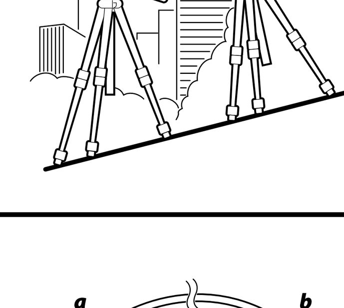

D

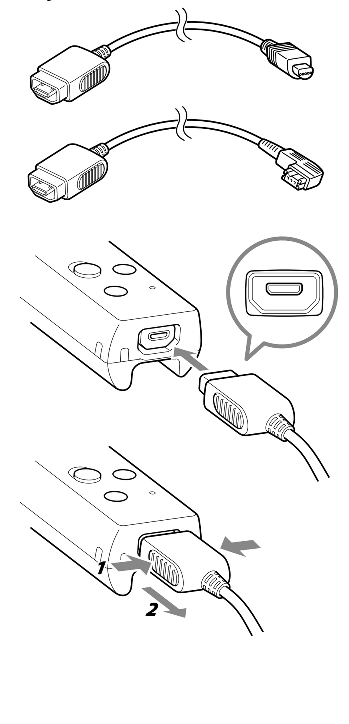

E

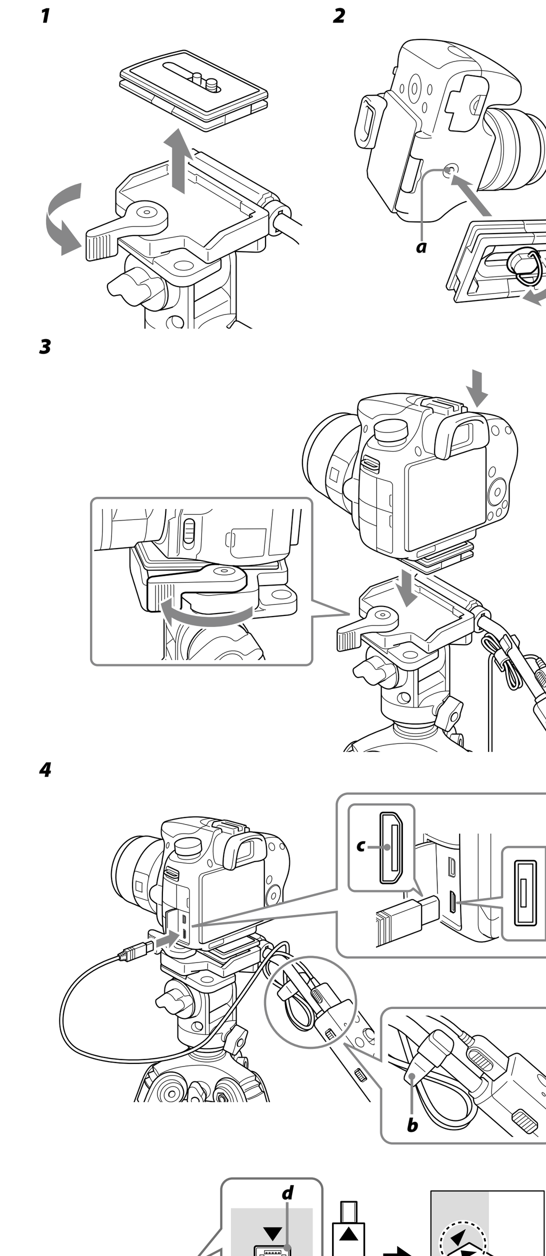

F

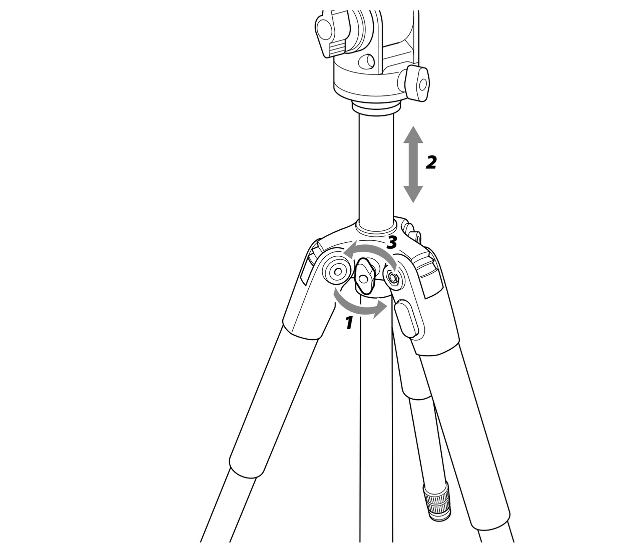

G

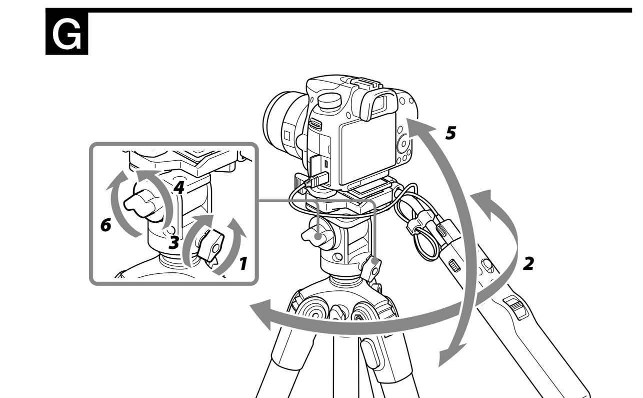

H

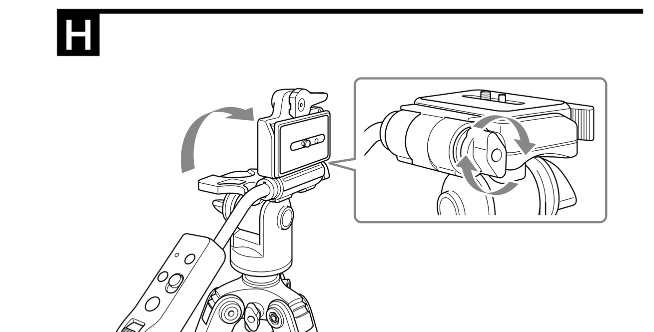

I

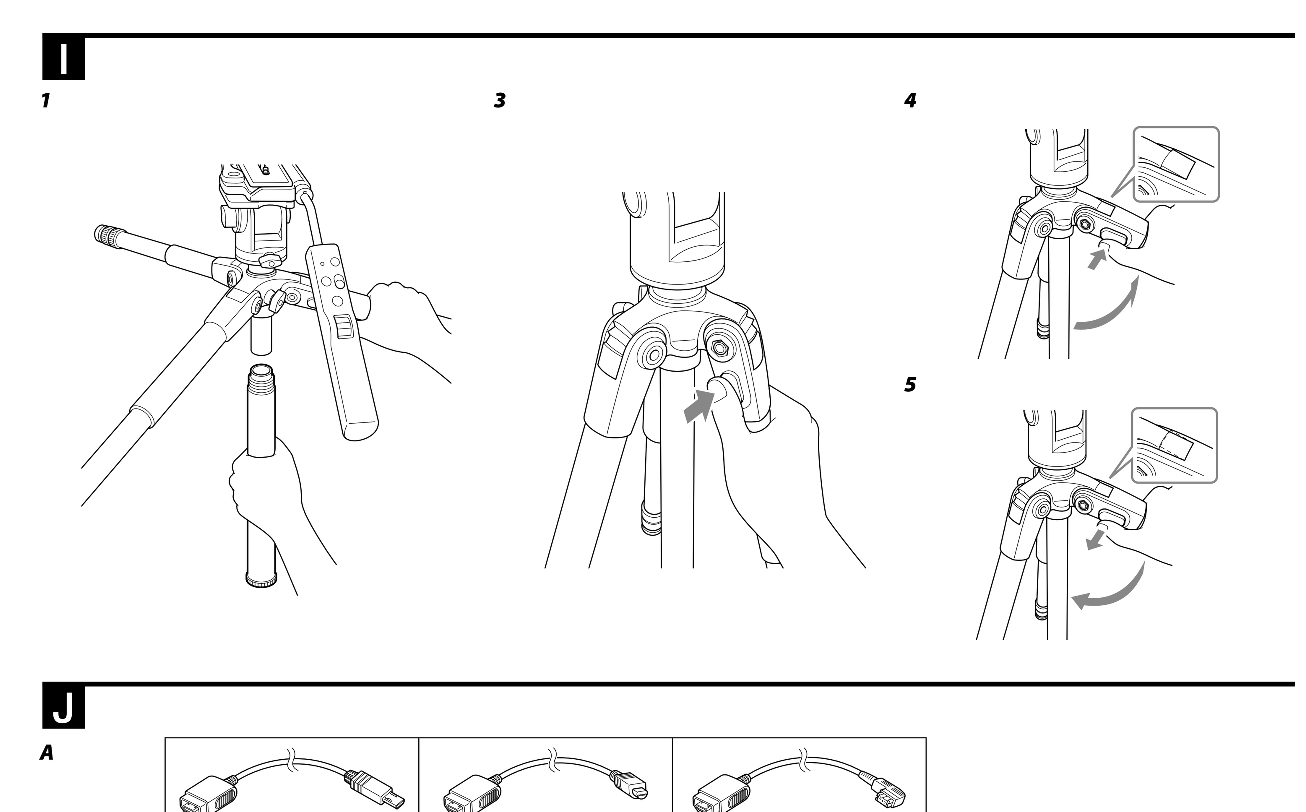

J

A

POWER/REC	○	○	×
SLOW ZOOM ON OFF	○	○	×
POWER	○	○	×
GRID LINE	○	○	×
PHOTO LOCK	○	○	○
START/STOP	○	○	×
T W	○	○	×

B

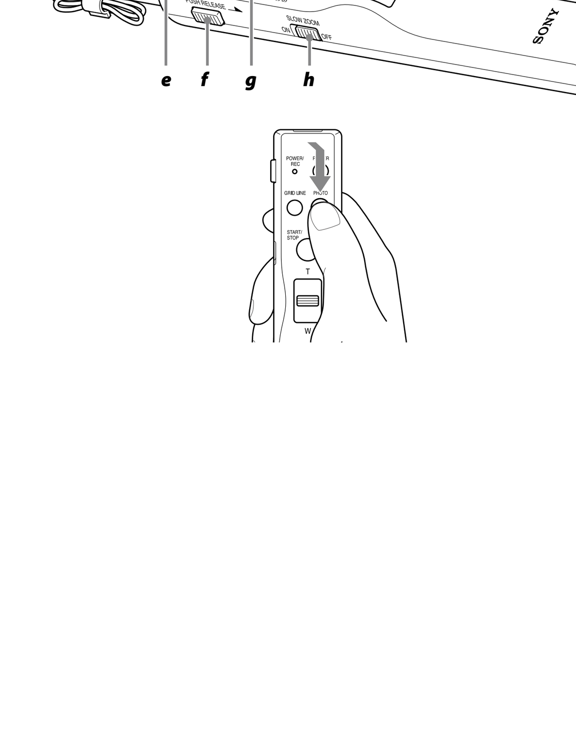

C

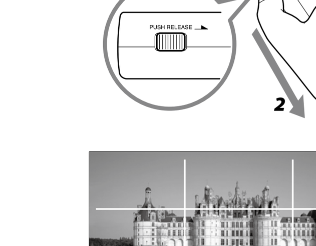

D

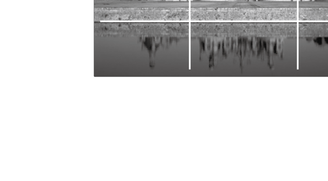

Slovensky

Pred používaním tohto výrobku si, prosím, dôkladne prečítajte tento návod a uschovajte ho pre možnú potrebu v budúcnosti.

VÝSTRAHA

Aby ste znížili riziko požiaru alebo úrazu elektrickým prúdom:
1) Nevystavujte zariadenie dažďu ani vlhkosti.
2) Neukladajte objekty naplnené tekutinami, ako napríklad vázy, na zariadenie.

Tento výrobok bol skúšaný a bolo preukázané, že vyhovuje limitným hodnotám podľa nariadení o elektromagnetickej kompatibilite pre používanie prepojovacích káblov kratších ako 3 metre.

Pre zákazníkov v Európe

Likvidácia starých elektrických a elektronických prístrojov (vzťahuje sa na Európsku úniu a európske krajiny so systémami oddeleného zberu)

Tento symbol na výrobku alebo na jeho obale znamená, že výrobok nesmie byť spracovávaný ako komunálny odpad. Musí sa odovzdať do príslušnej zberne na recykláciu elektrických a elektronických zariadení. Zaručením správnej likvidácie tohto výrobku pomôžete pri predchádzaní potenciálnych negatívnych dopadov na životné prostredie a na zdravie človeka, ktoré by mohli byť zapríčinené nevhodným zaobchádzaním s odpadmi z tohto výrobku. Recyklovaním materiálov pomôžete zachovať prírodné zdroje. Podrobnejšie informácie o recyklácii tohto výrobku vám na požiadanie poskytne miestny úrad, služba likvidácie komunálneho odpadu alebo predajňa, v ktorej ste si tento výrobok zakúpili.

Poznámka pre zákazníkov v krajinách podliehajúcich smerniciam EÚ
Tento výrobok je vyrobený priamo alebo v mene Sony Corporation, 1-7-1 Konan Minato-ku, Tokyo, 108-0075 Japonsko. Otázky či výrobok vyhovuje požiadavkám podľa legislatívy Európskej únie treba adresovať na autorizovaného zástupcu Sony Deutschland GmbH, Hedelfinger Strasse 61, 70327 Stuttgart, Nemecko. V akýchkoľvek servisných alebo záručných záležitostiach prosím kontaktujte adresy uvedené v separátnych servisných alebo záručných dokumentoch.

Predbežné opatrenia pri používaní

Demontovanie fotoaparátu/videokamery
Pri demontovaní fotoaparát/videokameru uchopte. Po odblokovaní poistnej páčky sánok na namontovanie fotoaparátu/videokamery sa sánky na namontovanie fotoaparátu/videokamery automaticky zo statívu vysunú a preto, ak fotoaparát/videokameru neuchopíte, môže spadnúť.

Prenášanie statívu
- Po použití statívu, ① demontujte fotoaparát/videokameru, ② zatvorte nohy a ③ nasaďte rúčku na otáčanie do pôvodnej polohy.
- Nikdy statív neprenášajte s namontovaným fotoaparátom/videokamerou.

Čistenie
- Keď sa statív zašpiní, vyčisťte ho mäkkou tkaninou slabo navlhčenou v roztoku jemného čistiaceho prostriedku. Potom statív dočista utrite suchou tkaninou.
- Po používaní statívu na pláži alebo na miestach vystavených morskému vetru statív očistite utretím suchou tkaninou.

Funkcie

VCT-VPR10 je statív s funkciami diaľkového ovládača pre fotoaparáty/videokamery.
- Diaľkový ovládač zabudovaný do rúčky na otáčanie môžete používať na obsluhu fotoaparátov/videokamier vybavených koncovkou Multi značky Sony, koncovkou A/V Remote alebo koncovkou REMOTE. Tento statív nemusí byť kompatibilný so všetkými fotoaparátmi/videokamerami. Informácie o kompatibilných modeloch nájdete na webovej lokalite spoločnosti Sony.
- Funkcie diaľkového ovládača obsahujú základné funkcie záznamu (POWER ON/OFF, záznam a priblíženie videa/statického záberu), SLOW ZOOM ON/OFF a funkcie ON/OFF na zobrazenie čiar mriežky.
- Plynulé otáčanie/nakláňanie pomocou rúčky na otáčanie/nakláňanie s hydraulickým valcom.

A Označenie súčastí

1 Skrutka na namontovanie fotoaparátu/videokamery
2 Kolík
3 Sánky na namontovanie fotoaparátu/videokamery
4 Poistná páčka sánok na namontovanie fotoaparátu/videokamery
5 Základňa pre sánky
6 Polohovacia značka (hlava statívu)
7 Polohovacia značka (hlavná časť hlavy statívu)
8 Gombík na aretáciu naklonenia
9 Gombík na aretáciu otáčania
10 Krúžok tlmiča
11 Gombík na aretáciu zdvíhadla
12 Tlačidlo na nastavenie uhla nohy
13 Páčka na zaistenie uhla nohy
14 Zdvíhadlo A
15 Zdvíhadlo B
16 Hák
17 Noha
18 Poistná matica na nastavenie dĺžky nohy
19 Gumená pätka (s hrotmi)
20 Gombík na aretáciu rúčky na otáčanie
21 Vodováha
22 Rúčka na otáčanie
23 Káblová svorka
24 Pripojovací kábel pre koncovku Multi*
25 Otvor na remienok
26 Indikátor POWER/REC
27 Tlačidlo POWER
28 Tlačidlo GRID LINE
29 Tlačidlo PHOTO
30 Tlačidlo START/STOP
31 Páčka na priblíženie
32 Vypínač SLOW ZOOM
33 Tlačidlo PUSH RELEASE
34 Otvor na remienok statívu
35 Pripojovací kábel pre koncovku A/V Remote
36 Pripojovací kábel pre koncovku REMOTE

* Statív a pripojovací kábel pre koncovku Multi sú v čase zakúpenia súčasťou balenia.

B Nastavenie statívu

1 Odblokujte poistné matice na nastavenie dĺžky nôh.
2 Nastavte dĺžku nôh.
3 Utiahnite poistné matice na nastavenie dĺžky nôh.
4 Roztiahnite nohy.

Upozornenie
Nohy statívu rozťahujte pomaly.
Ak nohy potiahnete veľmi prudko, môžu sa zlomiť.
Kruhové matice veľmi neuvoľňujte, pretože môžu vypadnúť.

C Nastavenie vodorovnosti

Pri nastavovaní vodorovnosti najprv znížte zdvíhadlo statívu.
1 Zarovnajte polohovaciu značku na hlavnej časti hlavy statívu s polohovacou značkou na hlave statívu a utiahnite gombík na aretáciu naklonenia.
2 Dĺžku nôh nastavte tak, aby vzduchová bublina vo vodováhe zostala v krúžku.

D Pripojenie pripájacieho kábla

Pripojte prispôsobivý pripojovací kábel svojho fotoaparátu/videokamery ku koncovke diaľkového ovládača.

Upozornenie
- Podľa obrázka nájdite zástrčku „a" a zasuňte ju do diaľkového ovládača.
- Pri odpájaní kábla uchopte zástrčku. Ťahaním za samotný kábel poškodíte konektor.
- Statív a pripojovací kábel pre koncovku Multi sú v čase zakúpenia súčasťou balenia.

E Montáž fotoaparátu/videokamery

Pred montážou na statív nainštalujte do fotoaparátu/videokamery batériu, pamäťovú kartu a pod.
1 Poistnú páčku sánok na namontovanie fotoaparátu/videokamery zatlačte na doraz dopredu a z hlavy statívu vysuňte sánky na namontovanie fotoaparátu/videokamery.
2 Zarovnajte kolík a skrutku na namontovanie fotoaparátu/videokamery na sánkach na namontovanie fotoaparátu/videokamery s polohovacím kolíkom **(a)** a otvorom na skrutku pre statív. Potom utiahnite skrutku na namontovanie fotoaparátu/videokamery.
Upozornenie
Pri montáži snímacieho zariadenia, iného ako je videokamera, na statív, nastavte polohu tak, aby sa nedotýkalo kolíka pre videokamery.
3 Zatlačte na doraz sánky na namontovanie fotoaparátu/videokamery, kým nekliknú na mieste. Potom zatlačte poistnú páčku sánok na namontovanie fotoaparátu/videokamery dozadu, čím zabránite vysunutiu sánok.
4 Pripojte koncovku pripojovacieho kábla **(c)** ku koncovke fotoaparátu/videokamery. Ak je kábel veľmi dlhý, spojte kábel pomocou káblovej svorky **(b)**.
Upozornenie
- Konektor Multi musí byť zasunutý správnym spôsobom. Dávajte pozor, aby ste ho nepripojili opačne, pretože tak môžete poškodiť statív alebo fotoaparát/videokameru.
- Existujú dva typy viacúčelových koncoviek Multi.
- Pri pripájaní pripojovacieho kábla pre koncovku Multi ku koncovke Multi na fotoaparáte/videokamere (tvar podľa **(d)**) zarovnajte značku ▲ na zástrčke so značkou ▼ na koncovke Multi. Násilné zasunutie zástrčky nesprávnym spôsobom spôsobí poruchu.

F Nastavenie výšky zdvíhadla

1 Uvoľnite gombík na aretáciu zdvíhadla.
2 Nastavte výšku pohybovaním hlavy statívu nahor alebo nadol.
3 Utiahnite gombík na aretáciu zdvíhadla.

Upozornenie
- Pri odblokovaní gombíka na aretáciu zdvíhadla uchopte hlavu statívu, aby hlava statívu náhle nespadla.
- Po nastavení výšky pevne utiahnite gombík na aretáciu zdvíhadla.

G Otáčanie a nakláňanie

Pred otáčaním a nakláňaním pevne zablokujte gombík na aretáciu zdvíhadla. Ak nebude pevne utiahnutý, fotoaparát/videokamera sa bude chvieť.

Otáčanie
Pri snímaní záberov môžete zariadením otáčať o 360°.
1 Uvoľnite gombík na aretáciu otáčania.
2 Otáčaním rúčky na otáčanie doľava/doprava nastavte polohu fotoaparátu/videokamery.
3 Utiahnite gombík na aretáciu otáčania.

Upozornenie
Ak fotoaparátom/videokamerou náhle otočíte, môže sa uvoľniť skrutka na namontovanie fotoaparátu/videokamery. Občas skrutku skontrolujte, či nie je uvoľnená.

Nakláňanie
Pri snímaní záberov môžete fotoaparát/videokameru nakláňať nahor/nadol.
4 Uvoľnite gombík na aretáciu naklonenia.
5 Otáčaním rúčky na otáčanie nahor/nadol nastavte polohu fotoaparátu/videokamery.
6 Utiahnite gombík na aretáciu naklonenia.

Upozornenie
- Tento statív je vybavený dvoma samostatnými zdvíhadlami pre prácu v nízkej polohe.
Ak zdvihnete pripojovaciu časť zdvíhadla A a zdvíhadla B z hlavnej jednotky a budete otáčať proti smeru hodinových ručičiek pri zaaretovaní otáčania, zdvíhadlo A sa oddelí od zdvíhadla B.
Pri otáčaní so zdvihnutým zdvíhadlom upevnite pevne zdvíhadlo A a zdvíhadlo B a uvoľnite aretáciu otáčania.
- Nemeňte veľkosť krútiaceho momentu pomocou gombíka na aretáciu otáčania ani gombíka na aretáciu naklonenia. V opačnom prípade môže dôjsť k poruche. Otáčanie a nakláňanie vykonávajte po správnom uvoľnení poistných gombíkov.

H Zmena uhla hlavy statívu

Hlavu statívu môžete otočiť z horizontálnej na vertikálnu polohu záznamu.
Uvoľnite gombík na aretáciu rúčky na otáčanie, postavte hlavu zvislo a gombík utiahnite.

Upozornenie
- V závislosti na ťažisku fotoaparátu/videokamery možno nebudete môcť zafixovať hlavu statívu vo vami požadovanej polohe, alebo môže dôjsť k nestabilite statívu.
- Hlavu statívu zdvíhajte a vráťte do pôvodnej polohy pomaly, aby ste nenarazili na fotoaparát/videokameru.
- Po postavení hlavy statívu pevne utiahnite gombík na aretáciu rúčky na otáčanie.
- Gombík na aretáciu rúčky na otáčanie neuvoľňujte príliš, aby rúčka na otáčanie nevypadla.

I Nastavenie uhla otvorenia nôh

Uhol nôh môžete nastaviť na 23, 50 alebo 75 stupňov, a to zdvihnutím páčky na zaistenie uhla nohy.

Nastavenie statívu do spodnej, alebo strednej spodnej polohy.
1 Ak sa zdvíhadlo v spodnej polohe dotýka zeme, najprv vymeňte zdvíhadlo B.
2 Mierne zatvorte nohy.
3 Stlačte tlačidlo na nastavenie uhla nohy.
4 Roztiahnite nohy; pritom stále stláčajte tlačidlo na nastavenie uhla nohy.
5 V požadovanom uhle uvoľnite tlačidlo na nastavenie uhla nohy. Potom mierne zatvorte nohy, kým sa poistné páčky na nastavenie nôh nevrátia do pôvodnej polohy.

Upozornenie
- Bez prvotného mierneho zatvorenia nôh môže tlačidlo na nastavenie uhla nohy viaznuť a nepohybovať sa. Po nastavení uhla nôh roztiahnite nohy, kým sa poistné páčky na nastavenie nôh nevrátia do pôvodnej polohy.
- Tlačidlo na nastavenie uhla nohy stláčajte po celom jeho povrchu.
- Ak budete statív používať v spodnej alebo strednej spodnej polohe, nohy nevyťahujte, pretože môže dôjsť k nestabilite statívu.
- Pri používaní statívu v spodnej polohe sa diaľkový ovládač nesmie dotýkať zeme.

J Používanie diaľkového ovládača

Taktiež si pozrite návod na obsluhu svojho fotoaparátu/videokamery. Použiteľné tlačidlá, prepínače a lampy sa líšia v závislosti na použitom pripojovacom kábli **(A)**.

○: Platné (Poznámka: nemusí byť platné pre niektoré fotoaparáty/videokamery)
×: Neplatné

Zapnutie
1 Zapnite fotoaparát/videokameru a nastavte ho/ju do pohotovostného režimu.
Indikátor POWER/REC **(e)** na diaľkovom ovládači sa rozsvieti nazeleno.
2 Nastavte fotoaparát/videokameru na režim videosekvencie alebo statického záberu.

Upozornenie
Ak fotoaparát/videokameru ponecháte chvíľu v pohotovostnom režime, automaticky sa vypne.
Na obnovenie pohotovostného režimu stlačte tlačidlo POWER **(a)** diaľkového ovládača, čím fotoaparát/videokameru zapnete.

Záznam pohyblivého obrazu
Stlačte tlačidlo START/STOP **(c)**. Načerveno sa rozsvieti indikátor POWER/REC a spustí sa záznam.
Na zastavenie záznamu znova stlačte tlačidlo START/ STOP.
Indikátor POWER/REC sa rozsvieti nazeleno. Fotoaparát/videokamera je nastavený/nastavená na pohotovostný režim.

Záznam statického obrazu
Do polovice stlačte tlačidlo PHOTO **(b)**, čím fotoaparátom/videokamerou zaostríte, a potom tlačidlo stlačte úplne.

Funkcia zablokovania (B)
Počas snímania s nastavením rýchlosti uzávierky alebo pri priebežnom snímaní môžete nastaviť tlačidlo PHOTO tak, že bude vždy stlačené dolu.
Pri úplne stlačenom tlačidle PHOTO ho posuňte v smere šípky.
- Keď je tlačidlo PHOTO zablokované v režime s nastavením rýchlosti uzávierky, uzávierka bude otvorená.
- Keď je tlačidlo PHOTO zablokované počas priebežného snímania, uzávierka sa bude otvárať a zatvárať.

Upozornenie
- Nie všetky fotoaparáty/videokamery podporujú snímanie s nastavením rýchlosti uzávierky alebo priebežné snímanie. Podrobnosti nájdete v návode na obsluhu svojho fotoaparátu/videokamery.
- Tlačidlo PHOTO nestláčajte nadmernou silou; diaľkový ovládač sa môže poškodiť.
- Tlačidlo PHOTO nenechávajte v zablokovanom stave.

Odpojenie diaľkového ovládača (C)
Pri snímaní statických záberov môžete chvenia fotoaparátu/videokamery zabrániť odpojením diaľkového ovládača od statívu pred stlačením tlačidla PHOTO.
Diaľkový ovládač odpojíte tak, že ho vytiahnete pri držaní statívu a stlačení tlačidla PUSH RELEASE **(f)**.

Na pripojenie diaľkového ovládača pomaly zasuňte diaľkový ovládač pri súčasnom držaní statívu, až kým tlačidlo PUSH RELEASE **(f)** neklikne.

Približovanie
Nakloňte páčku priblíženia **(d)**.
Strana T (záber s teleobjektívom): Objekt bude vyzerať bližšie.
Strana W (širokouhlý): Objekt bude vyzerať omnoho vzdialenejšie.
Rýchlosť priblíženia sa mení v závislosti na uhle páčky priblíženia pri jej sklápaní.

Pomalé priblíženie
Nastavte vypínač SLOW ZOOM **(h)** do polohy ON.
Bez ohľadu na uhol sklopenia páčky priblíženia sa približovanie vždy realizuje pomalou rýchlosťou.
Ak chcete zrušiť funkciu pomalého priblíženia, nastavte vypínač SLOW ZOOM do polohy OFF.

Upozornenie
- Rýchlosť pomalého priblíženia sa líši v závislosti na vašom fotoaparáte/videokamere.
- Ak načerveno bliká indikátor POWER/REC, na displeji fotoaparátu/videokamery sa zobrazí výstražná správa. Pozrite si správu na displeji fotoaparátu/videokamery.

Zobrazenie čiar mriežky (D)
Stlačte tlačidlo GRID LINE **(g)**.
Na obrazovke fotoaparátu/videokamery sa zobrazia horizontálne/vertikálne čiary mriežky.
Nastavte nohy statívu a uhol naklonenia fotoaparátu/videokamery podľa čiar mriežky.
V závislosti na modeli fotoaparátu/videokamery môžete zvoliť viac čiar mriežky.
Čiary mriežky môžete nastaviť stlačením tlačidla GRID LINE. Podrobnosti nájdete v návode na obsluhu svojho fotoaparátu/videokamery.
Ak chcete zrušiť zobrazenie čiar mriežky, stláčajte tlačidlo GRID LINE, až kým čiary mriežky nezmiznú.

* Fotografia predstavuje len príklad obrazovky. Skutočne zobrazená obrazovka sa môže líšiť.

Po nasnímaní
Stlačením tlačidla POWER na diaľkovom ovládači fotoaparát/videokameru vypnete.

Zloženie statívu

1 Snímte fotoaparát/videokameru zo statívu.
2 Uvoľnite gombík na aretáciu otáčania a gombík na aretáciu naklonenia a sklopte nadol rúčku na otáčanie.
3 Utiahnite gombík na aretáciu otáčania a gombík na aretáciu naklonenia.
4 Uvoľnite poistnú páčku na nastavenie dĺžky nohy na všetkých troch nohách a nohy poskladajte.
5 Utiahnite poistnú páčku na nastavenie dĺžky nohy s cieľom zadržať nohy na mieste.

Prenášanie statívu
Statív prenášajte v puzdre na prenášanie.

Upozornenie
Nikdy statív neprenášajte s namontovaným fotoaparátom/videokamerou.

Technické údaje

Maximálne zaťaženie
4 kg
Uhol otáčania
360 stupňov
Uhol naklonenia
90 stupňov nadol, 70 stupňov nahor
Predĺženie nohy
Každá noha má 3 teleskopické tyče.
Funkcie diaľkového ovládača
tlačidlo POWER, tlačidlo PHOTO, tlačidlo START/STOP, páčka priblíženia (T/W), tlačidlo GRID LINE, tlačidlo PUSH RELEASE, vypínač SLOW ZOOM
Rozmery
Maximálna výška:
Približne 1 700 mm (nohy roztiahnuté do uhla 23 stupňov)
Minimálna výška:
Približne 670 mm
Dĺžka kábla diaľkového ovládača
Približne 800 mm
Dĺžka rúčky na otáčanie
Približne 260 mm
Pohyb zdvíhadla
Približne 390 mm
Rozsah prevádzkových teplôt
0 °C až 40 °C
Hmotnosť
Približne 2,1 kg
Dodané príslušenstvo
Puzdro na prenášanie (1)
Pripojovací kábel pre koncovku Multi (1)
Pripojovací kábel pre koncovku A/V Remote (1)
Pripojovací kábel pre koncovku REMOTE (1)
Súprava vytlačenej dokumentácie

Vzhľad a technické údaje sa môžu zmeniť bez predchádzajúceho upozornenia.

Română

Înainte de a utiliza produsul, citiți în întregime acest manual și păstrați-l pentru consultări ulterioare.

AVERTIZARE

În vederea reducerii riscului de incendiu sau electrocutare,
1) nu expuneți unitatea la ploaie sau umezeală.
2) nu așezați obiecte pline cu lichide, cum ar fi o vază, pe aparat.

Acest produs a fost testat și dovedit conform cu limitele prevăzute în reglementarea CEM pentru utilizarea cablurilor de conexiune mai mici de 3 metri.

Pentru clienții din Europa

Dezafectarea echipamentelor electrice și electronice vechi (Se aplică pentru țările membre ale Uniunii Europene si pentru alte țări europene cu sisteme de colectare separată)

Acest simbol aplicat pe produs sau pe ambalajul acestuia, indică faptul că acest produs nu trebuie tratat ca pe un deșeu menajer. El trebuie predat punctelor de reciclare a echipamentelor electrice și electronice. Asigurându-vă că acest produs este dezafectat în mod corect, veți ajuta la prevenirea posibilelor consecințe negative asupra mediului și a sănătății umane, dacă produsul ar fi fost dezafectat în mod necorespunzător. Reciclarea materialelor va ajuta la conservarea resurselor naturale. Pentru mai multe detalii legate de reciclarea acestui produs, vă rugăm să contactați primăria din orașul dumneavoastră, serviciul de salubritate local sau magazinul de unde ați cumpărat produsul.

Notă pentru clienții din țările care aplică Directivele UE
Producătorul acestui aparat este: Sony Corporation, 1- 7-1 Konan Minato-ku Tokyo, 108-0075 Japonia.
Întrebări legate de conformitatea aparatului cu legislația Uniunii Europene pot fi adresate: Sony Deutschland GmbH, Hedelfinger Strasse 61, 70327 Stuttgart, Germania.
Pentru orice întrebări legate de service sau de garanție, vă rugăm să consultați documentele de garanție ce însoțesc aparatul.

Precauții privind utilizarea

Scoaterea camerei
Nu omiteți să țineți camera când o scoateți. Talpa de montare a camerei se desprinde automat de pe trepied când desfaceți maneta de blocare a tălpii de montare a camerei, iar camera poate cădea dacă nu o susțineți.

Transportarea trepiedului
- După ce utilizați trepiedul, ① scoateți camera, ② închideți picioarele și ③ aduceți maneta de panoramare în poziție inițială.
- Nu transportați niciodată trepiedul cu camera fixată.

Curățare
- Când trepiedul se murdărește, curățați-l cu o cârpă moale umezită ușor cu o soluție de detergent neagresiv. Apoi, curățați trepiedul cu o cârpă uscată.
- După ce utilizați trepiedul pe plajă sau în locuri afectate de briza marină, curățați-l prin ștergere cu o cârpă uscată.

Caracteristici

VCT-VPR10 este un trepied prevăzut cu funcții de telecomandă pentru camere.
- Puteți utiliza telecomanda încorporată din maneta de panoramare pentru a acționa camerele prevăzute cu terminal Multi Sony, terminalul A/V Remote și terminalul REMOTE. Este posibil ca acest trepied să nu fie compatibil cu toate camerele. Vizitați site-ul firmei Sony pentru modele compatibile.
- Printre funcțiile telecomenzii se numără funcții de înregistrare de bază (POWER ON/OFF, înregistrare video/imagini și zoom) și de asemenea SLOW ZOOM ON/OFF, precum și funcția de afișaj în grilă ON/OFF.
- Panoramare/înclinare lină datorită manetei de panoramare/înclinare cu cilindru cu ulei.

A Identificarea pieselor

1 Șurub de montare a camerei
2 Ax
3 Talpă de montare a camerei
4 Manetă de blocare a tălpii de montare a camerei
5 Baza tălpii
6 Semn de poziționare (Cap trepied)
7 Semn de poziționare (Cap corp trepied)
8 Manetă de blocare la înclinare
9 Manetă de blocare la panoramare
10 Inel amortizor
11 Manetă de blocare a dispozitivului de ridicare
12 Butonul de ajustare a unghiului piciorului
13 Manetă de blocare a unghiului piciorului
14 Dispozitiv de ridicare A
15 Dispozitiv de ridicare B
16 Cârlig
17 Picior
18 Piuliță de blocare la reglarea lungimii picioarelor
19 Picioare de cauciuc (cu țepi)
20 Manetă de blocare la panoramare
21 Nivelă
22 Manetă de panoramare
23 Clemă de cablu
24 Cablu de conexiune pentru terminalul Multi*
25 Gaură curea
26 Indicator POWER/REC
27 Buton POWER
28 Buton GRID LINE
29 Buton PHOTO
30 Buton START/STOP
31 Manetă zoom
32 Comutator SLOW ZOOM
33 Buton PUSH RELEASE
34 Gaură curea trepied
35 Cablu de conexiune pentru terminal A/V REMOTE
36 Cablu de conexiune pentru terminalul REMOTE

* Trepiedul și cablul de conexiune pentru terminalul Multi sunt incluse la momentul achiziționării.

B Fixarea trepiedului

1 Deblocați piulițele de blocare la reglarea lungimii picioarelor.
2 Reglați lungimea picioarelor.
3 Strângeți piulițele de blocare la reglarea lungimii picioarelor.
4 Extindeți picioarele.

Atenție
Extindeți ușor picioarele trepiedului. Picioarele se pot rupe dacă trageți de ele prea tare.
Nu slăbiți prea tare piulițele inelare; în caz contrar, este posibil să cadă.

C Reglarea nivelului

Când reglați nivelul, coborâți mai întâi dispozitivul de ridicare al trepiedului.
1 Aliniați semnul de poziționare pe capul corpului trepiedului cu semnul de poziționare de pe capul trepiedului și strângeți maneta de blocare la înclinare.
2 Reglați lungimea picioarelor astfel încât bula de aer din nivelă să rămână în cerc.

D Fixarea cablului de conexiune

Fixați cablul de conexiune adaptabil al camerei dvs. la terminalul telecomenzii.

Atenție
- Orientați mufa „a" conform ilustrației și introduceți-o în telecomandă.
- Țineți mufa când decuplați cablul. Dacă trageți de cablul propriu-zis, puteți deteriora conectorul.
- Trepiedul și cablul de conexiune pentru terminalul Multi sunt incluse la momentul achiziționării.

E Montarea camerei

Instalați un pachet de baterii, un card de memorie etc. în cameră înainte de montarea pe trepied.
1 Trăgând maneta de blocare a tălpii de montare a camerei înainte, până la capăt, culisați talpa de montare a camerei din capul trepiedului.
2 Aliniați axul și șurubul de montare a camerei de pe talpa de montare a camerei cu orificiul de poziționare **(a)** și cu gaura șurubului pentru trepied. Apoi, strângeți șurubul de montare a camerei.
Atenție
Când fixați alte camere în afară de cele video la trepied, poziționați-le astfel încât să nu atingă axul pentru camere video.
3 Împingeți talpa de montare a camerei complet până ce se angrenează sonor. Apoi, împingeți maneta de blocare a tălpii de montare a camerei înapoi pentru a nu permite ieșirea tălpii.
4 Conectați terminalul cablului de conexiune **(c)** la terminalul camerei. În cazul în care cablul este prea lung, prindeți cablul cu un colier de cablu **(b)**.
Atenție
- Conectorul multiplu trebuie să fie introdus corect în sus. Aveți grijă să nu îl conectați cu capul în jos, pentru că puteți deteriora trepiedul sau camera.
- Există două tipuri de terminal multiplu al camerei.
- Când conectați cablul de conexiune pentru terminalul multi la terminalul multi al camerei (sub forma din **(d)**), aliniați marcajul ▲ de pe mufă cu marcajul ▼ de pe terminalul multiplu. Dacă introduceți forțat mufa în sensul incorect, veți provoca o defecțiune.

F Reglarea înălțimii dispozitivului de ridicare

1 Slăbiți maneta de blocare a dispozitivului de ridicare.
2 Reglați înălțimea deplasând capul trepiedului în sus sau în jos.
3 Strângeți maneta de blocare a dispozitivului de ridicare.

Atenție
- Țineți capul trepiedului când deblocați maneta de blocare a dispozitivului de ridicare în așa fel încât capul trepiedului să nu cadă brusc.
- După reglarea înălțimii, strângeți ferm maneta de blocare a dispozitivului de ridicare.

G Panoramare și înclinare

Înainte de panoramare și înclinare, asigurați-vă că maneta de blocare a dispozitivului de ridicare este blocată ferm. Dacă nu este blocată ferm, camera va tremura.

Panoramare
Puteți panorama la 360° când realizați fotografii.
1 Slăbiți maneta de blocare la panoramare.
2 Reglați poziția camerei deplasând maneta de panoramare la stânga/dreapta.
3 Strângeți maneta de blocare la panoramare.

Atenție
Dacă panoramați camera brusc, șurubul de montare a camerei s-ar putea slăbi. Verificați din când în când șurubul pentru a vă asigura că nu s-a slăbit.

Înclinare
Puteți înclina camera în sus/jos când realizați fotografii.
4 Slăbiți maneta de blocare la înclinare.
5 Reglați poziția camerei deplasând maneta de panoramare în sus/jos.
6 Strângeți maneta de blocare la înclinare.

Atenție
- Trepiedul are două dispozitive de ridicare separate pentru fotografierea în poziții joase.
Dacă ridicați partea de legătură a dispozitivului de ridicare A și dispozitivul de ridicare B de pe unitatea principală și continuați panoramarea în sens invers acelor de ceasornic în timpul blocării la panoramare, dispozitivul de ridicare A se va desprinde de dispozitivul de ridicare B.
Când panoramați cu dispozitivul de ridicare înălțat, fixați strâns dispozitivele de ridicare A și B și aveți grijă să slăbiți blocarea la panoramare.
- Nu reglați cuplul de strângere folosind maneta de blocare la panoramare sau maneta de blocare la înclinare. Astfel, puteți provoca o defecțiune. Panoramați sau înclinați după ce ați slăbit corespunzător fiecare manetă de blocare.

H Schimbarea unghiului capului de trepied

Puteți trece capul de trepied din poziție de înregistrare orizontală în poziție de înregistrare verticală.
Slăbiți maneta de blocare la panoramare, așezați capul de trepied spre dreapta, apoi strângeți maneta.

Atenție
- Este posibil să nu puteți fixa capul de trepied în poziția dorită sau ca trepiedul să devină instabil, în funcție de centrul de greutate al camerei.
- Așezați și întoarceți încet capul trepiedului în așa fel încât camera să nu fie lovită.
- După ce ați așezat capul trepiedului, strângeți ferm maneta de blocare la panoramare.
- Aveți grijă să nu slăbiți prea tare maneta de blocare la panoramare deoarece este posibil ca maneta de panoramare să cadă.

I Fixarea gradului de deschidere a picioarelor

Puteți regla unghiul piciorului la 23, 50 sau 75 de grade, ridicând maneta de blocare a unghiului piciorului.

Fixarea trepiedului într-o poziție joasă sau semijoasă
1 Dacă dispozitivul de ridicare atinge pământul într-o poziție joasă, înlocuiți dinainte dispozitivul de ridicare B.
2 Închideți puțin picioarele.
3 Apăsați butonul de ajustare a unghiului piciorului.
4 Extindeți picioarele în timp ce apăsați butonul de ajustare a unghiului piciorului.
5 Când ajungeți la unghiul dorit, eliberați butonul de ajustare a unghiului piciorului. Apoi închideți puțin picioarele până când manetele de blocare a ajustării piciorului revin la poziția inițială.

Atenție
- Dacă nu închideți puțin picioarele mai întâi, butonul de ajustare a unghiului piciorului poate fi rigid și imobil.
După ce ați reglat unghiul picioarelor, extindeți picioarele până când manetele de blocare a ajustării piciorului revin la poziția inițială.
- Împingeți toate suprafețele butonului de reglare a unghiului piciorului.
- Dacă folosiți trepiedul într-o poziție joasă sau semijoasă, nu extindeți picioarele deoarece trepiedul poate să devină instabil.
- Când folosiți trepiedul într-o poziție joasă, asigurați-vă că telecomanda nu atinge pământul.

J Utilizarea telecomenzii

Consultați și instrucțiunile de utilizare ale camerei.
Butoanele, comutatoarele și indicatoarele utilizabile variază în funcție de cablul de conexiune utilizat **(A)**.

○: Valabil (Notă: poate să nu fie valabil la anumite camere)
×: nevalabil

Pornirea alimentării
1 Porniți alimentarea camerei și setați-o în mod standby.
Indicatorul POWER/REC **(e)** al telecomenzii se aprinde în verde.
2 Setați camera pe modul film sau imagine.

Atenție
Dacă lăsați camera în standby câtva timp, aceasta se oprește automat.
Pentru a reveni din modul standby, porniți camera, apăsând butonul POWER **(a)** al telecomenzii.

Pentru a înregistra un material video
Apăsați butonul START/STOP **(c)**. Indicatorul POWER/REC se aprinde în roșu și începe înregistrarea.
Pentru a opri înregistrarea, reapăsați butonul START/ STOP.
Indicatorul POWER/REC se aprinde în verde. Camera este setată în modul standby.

Pentru a înregistra o imagine fixă
Apăsați la jumătate butonul PHOTO **(b)** pentru a focaliza camera și apoi apăsați butonul până la capăt.

Funcția de blocare (B)
În timpul fotografierii tip bulb sau continue, puteți seta butonul PHOTO astfel încât să fie menținut apăsat.
Cu butonul PHOTO complet apăsat, culisați-l în direcția săgeții.
- Când butonul PHOTO este blocat în timpul fotografierii tip bulb, obturatorul este deschis.
- Când butonul PHOTO este blocat în timpul fotografierii continue, obturatorul continuă să se deschidă și să se închidă.

Atenție
- Nu toate camerele acceptă fotografierea tip bulb sau continuă. Consultați instrucțiunile de utilizare ale camerei pentru detalii.
- Nu apăsați butonul PHOTO cu prea multă forță; astfel, riscați să cedeze telecomanda.
- Nu lăsați butonul PHOTO blocat.

Decuplarea telecomenzii (C)
Când fotografiați, puteți preveni tremurul camerei decuplând telecomanda din trepied înainte de a apăsa butonul PHOTO.
Pentru a decupla telecomanda, trageți-o în timp ce țineți trepiedul și apăsați butonul PUSH RELEASE **(f)**.

Pentru a fixa telecomanda, culisați lent telecomanda cât timp țineți trepiedul până ce butonul PUSH RELEASE **(f)** iese în afară.

Zoom
Înclinați maneta de zoom **(d)**.
Partea T (telefoto): Subiectul pare mai apropiat.
Partea W (unghi larg): Subiectul pare îndepărtat.
Viteza de zoom se modifică în funcție de unghiul manetei de zoom când o înclinați.

Zoom lent
Aduceți comutatorul SLOW ZOOM **(h)** în poziția ON.
Indiferent de unghiul de înclinare al manetei de zoom, zoomul este mereu efectuat la viteză lentă.
Pentru a anula funcția de zoom lent, aduceți comutatorul SLOW ZOOM în poziția OFF.

Atenție
- Viteza de zoom lent variază în funcție de cameră.
- Când indicatorul POWER/REC luminează intermitent în roșu, se afișează un mesaj de avertisment pe cameră. Verificați mesajul de pe ecranul camerei.

Pentru a afișa grila (D)
Apăsați butonul GRID LINE **(g)**.
Pe ecranul camerei apare o grilă orizontală/verticală.
Reglați picioarele trepiedului și unghiul de înclinare al camerei în funcție de grilă.
Puteți alege mai multe tipuri de grilă, în funcție de modelul camerei.
Puteți seta grilele apăsând butonul GRID LINE.
Consultați instrucțiunile de utilizare ale camerei pentru detalii.
Pentru a anula afișajul în grilă, apăsați butonul GRID LINE până când afișajul în grilă se dezactivează.

* Fotografia este doar un exemplu de ecran. Este posibil ca ecranul afișat propriu-zis să difere.

După înregistrare
Apăsați butonul POWER al telecomenzii pentru a dezactiva camera.

Plierea trepiedului

1 Scoateți camera din trepied.
2 Slăbiți maneta de blocare la panoramare și maneta de blocare la înclinare și rabatați în jos maneta de panoramare.
3 Strângeți maneta de blocare la panoramare și maneta de blocare la înclinare.
4 Slăbiți maneta de blocare la reglarea lungimii celor trei picioare și rabatați picioarele.
5 Strângeți maneta de blocare la reglarea lungimii picioarelor pentru a fixa picioarele la locul lor.

Transportarea trepiedului
Nu omiteți să transportați trepiedul în geanta de transport.

Atenție
Nu transportați niciodată trepiedul cu camera fixată la el.

Specificații

Sarcină maximă
4 kg
Unghi panoramare
360 de grade
Unghi înclinare
90 de grade în jos, 70 de grade în sus
Prelungire picior
Fiecare picior are 3 axuri telescopice.
Funcții telecomandă
Buton POWER, buton PHOTO, buton START/STOP, manetă zoom (T/W), buton GRID LINE, buton PUSH RELEASE, comutator SLOW ZOOM
Dimensiuni
Înălțime maximă:
Aprox. 1 700 mm (picioarele desfăcute la 23 de grade)
Înălțime minimă:
Aprox. 670 mm
Lungimea cablului telecomenzii
Aprox. 800 mm
Lungimea manetei de panoramare
Aprox. 260 mm
Cursa dispozitivului de ridicare
Aprox. 390 mm
Interval de temperatură de funcționare
0 °C până la 40 °C
Greutate
Aprox. 2,1 kg
Accesorii furnizate
Geantă pentru transport (1)
Cablu de conexiune pentru terminalul Multi (1)
Cablu de conexiune pentru terminalul A/V Remote (1)
Cablu de conexiune pentru terminalul REMOTE (1)
Documentație imprimată

Concepția și specificațiile pot fi modificate fără notificare prealabilă.

Ελληνικά

Πριν θέσετε σε λειτουργία αυτό το προϊόν, διαβάστε προσεκτικά το παρόν εγχειρίδιο και κρατήστε το για μελλοντική αναφορά.

ΠΡΟΕΙΔΟΠΟΙΗΣΗ

Για να αποτρέψετε τον κίνδυνο πυρκαγιάς ή ηλεκτροπληξίας,
1) μην εκθέτετε τη συσκευή σε βροχή ή υγρασία.
2) μην τοποθετείτε αντικείμενα γεμάτα υγρό, όπως ανθοδοχεία, επάνω στη συσκευή.

Το προϊόν αυτό έχει ελεγχθεί και βρέθηκε ότι συμμορφώνεται με τα όρια που ορίζονται στον κανονισμό ΗΜΣ για τη χρήση καλωδίων σύνδεσης μήκους έως και 3 μέτρων.

Για Πελάτες στην Ευρώπη

Απόρριψη παλαιών ηλεκτρικών & ηλεκτρονικών συσκευών (Ισχύει στην Ευρωπαϊκή Ένωση και άλλες Ευρωπαϊκές χώρες με ξεχωριστά συστήματα αποκομιδής)

Το σύμβολο αυτό επάνω στο προϊόν ή στη συσκευασία του υποδεικνύει ότι το προϊόν αυτό δεν θα πρέπει να απορρίπτεται μαζί με τα συνηθισμένα οικιακά απορρίμματα. Αντίθετα θα πρέπει να παραδίδεται στο κατάλληλο σημείο αποκομιδής για την ανακύκλωση ηλεκτρικών και ηλεκτρονικών συσκευών. Εξασφαλίζοντας ότι το προϊόν αυτό απορρίπτεται σωστά, βοηθάτε στο να αποτραπούν όποιες αρνητικές επιπτώσεις στην ανθρώπινη υγεία και στο περιβάλλον που θα προέκυπταν από την μη κατάλληλη διαχείριση των αποβλήτων αυτού του προϊόντος. Η ανακύκλωση των υλικών βοηθά στην εξοικονόμηση των φυσικών πόρων. Για περισσότερες πληροφορίες σχετικά με την ανακύκλωση αυτού του προϊόντος, επικοινωνήστε με τις δημοτικές αρχές της περιοχής σας, με την υπηρεσία διάθεσης των οικιακών απορριμμάτων ή το κατάστημα από το οποίο αγοράσατε το προϊόν.

Σημείωση για τους πελάτες στις χώρες που ισχύουν οι οδηγίες της Ε.Ε.
Αυτό το προϊόν έχει κατασκευαστεί από ή για λογαριασμό της Sony Corporation, 1-7-1 Konan Minato-ku Τόκυο , 108-0075 Ιαπωνία. Ερωτήσεις σχετικά με την συμμόρφωση του προϊόντος ως προς τη νομοθεσία της Ευρωπαϊκής Ένωσης θα πρέπει να απευθύνονται στον εξουσιοδοτημένο εκπρόσωπο Sony Deutschland GmbH, Hedelfinger Strasse 61, 70327 Stuttgart, Γερμανία. Για οποιοδήποτε θέμα υποστήριξης ή εγγύησης του προϊόντος, παρακαλώ ανατρέξατε στις διευθύνσεις που παρέχονται στα ειδικά έγγραφα υποστήριξης ή εγγύησης.

Προφυλάξεις για τη χρήση

Αφαίρεση της κάμερας
Φροντίστε να κρατάτε την κάμερα όταν την αφαιρείτε. Το πέδιλο στερέωσης της κάμερας αποσυνδέεται αυτόματα από το τρίποδο όταν απασφαλίσετε το μοχλό ασφάλισης του πέδιλου στερέωσης της κάμερας, συνεπώς η κάμερα μπορεί να πέσει αν δεν την κρατάτε.

Μεταφορά του τριπόδου
- Μετά από τη χρήση του τριπόδου, ① αφαιρέστε την κάμερα, ② κλείστε τα πόδια και ③ επαναφέρετε τη χειρολαβή περιστροφής στην αρχική της θέση.
- Ποτέ μη μεταφέρετε το τρίποδο με συνδεδεμένη την κάμερα.

Καθαρισμός
- Όταν το τρίποδο λερωθεί, καθαρίστε το με ένα μαλακό πανί βρεγμένο με ένα απαλό απορρυπαντικό διάλυμα. Έπειτα, σκουπίστε το τρίποδο με ένα στεγνό πανί.
- Μετά τη χρήση του τριπόδου σε παραλίες ή μέρη που έχουν υγρασία από τη θάλασσα, σκουπίστε το με ένα στεγνό πανί για να το καθαρίσετε.

Χαρακτηριστικά

Το VCT-VPR10 είναι ένα τρίποδο που διαθέτει λειτουργίες τηλεχειριστηρίου για κάμερες.
- Μπορείτε να χρησιμοποιήσετε το ενσωματωμένο τηλεχειριστήριο στη χειρολαβή περιστροφής για να χειριστείτε κάμερες που διαθέτουν ακροδέκτη πολλαπλών συνδέσεων της Sony, ακροδέκτη απομακρυσμένου A/V και ακροδέκτη REMOTE. Το τρίποδο αυτό μπορεί να μην είναι συμβατό με όλες τις κάμερες. Επισκεφτείτε την τοποθεσία Web της Sony για συμβατά μοντέλα.
- Οι λειτουργίες του τηλεχειριστηρίου περιλαμβάνουν βασικές λειτουργίες εγγραφής (POWER ON/OFF, εγγραφή βίντεο/στατικών εικόνων και ζουμ) και λειτουργίες SLOW ZOOM ON/OFF και ON/OFF εμφάνισης γραμμής πλέγματος.
- Ομαλή περιστροφή/κλίση με την υδραυλική χειρολαβή περιστροφής/κλίσης.

A Προσδιορισμός των μερών

1 Βίδα στερέωσης κάμερας
2 Ακίδα
3 Πέδιλο στερέωσης κάμερας
4 Μοχλός ασφάλισης πέδιλου στερέωσης κάμερας
5 Βάση πέδιλου
6 Ένδειξη τοποθέτησης (Κεφαλή τρίποδου)
7 Ένδειξη τοποθέτησης (Σώμα κεφαλής τρίποδου)
8 Μοχλός ασφάλισης κλίσης
9 Μοχλός ασφάλισης περιστροφής
10 Δακτύλιος απόσβεσης
11 Μοχλός ασφάλισης ρυθμιστικού ύψους
12 Κουμπί ρύθμισης γωνίας ποδιού
13 Μοχλός ασφάλισης γωνίας ποδιού
14 Ρυθμιστικό ύψους A
15 Ρυθμιστικό ύψους B
16 Άγκιστρο
17 Πόδι
18 Παξιμάδι ασφάλισης ρύθμισης μήκους ποδιών
19 Ποδαράκια από καουτσούκ (με καρφιά)
20 Μοχλός ασφάλισης χειρολαβής περιστροφής
21 Αλφάδι
22 Χειρολαβή περιστροφής
23 Σφιγκτήρας καλωδίου
24 Καλώδιο σύνδεσης για ακροδέκτη πολλαπλών συνδέσεων*
25 Οπή για λουράκι
26 Λυχνία POWER/REC
27 Κουμπί POWER
28 Κουμπί GRID LINE
29 Κουμπί PHOTO
30 Κουμπί START/STOP
31 Μοχλός ζουμ
32 Διακόπτης SLOW ZOOM
33 Κουμπί PUSH RELEASE
34 Οπή για το λουράκι τρίποδου
35 Καλώδιο σύνδεσης για ακροδέκτη απομακρυσμένου A/V
36 Καλώδιο σύνδεσης για ακροδέκτη REMOTE

* Το τρίποδο και το καλώδιο σύνδεσης για ακροδέκτη πολλαπλών συνδέσεων περιλαμβάνονται στη συσκευασία κατά τη στιγμή της αγοράς.

B Στήσιμο του τρίποδου

1 Απασφαλίστε τα παξιμάδια ασφάλισης ρύθμισης μήκους ποδιών.
2 Ρυθμίστε το μήκος των ποδιών.
3 Σφίξτε τα παξιμάδια ασφάλισης ρύθμισης μήκους ποδιών.
4 Ανοίξτε τα πόδια.

Προσοχή
Ανοίξτε τα πόδια του τρίποδου αργά. Τα πόδια μπορεί να σπάσουν αν τα τραβήξετε με υπερβολική δύναμη. Προσέχετε να μη χαλαρώσετε υπερβολικά τα δακτυλιοειδή παξιμάδια καθώς μπορεί να πέσουν.

C Προσαρμογή του αλφαδιού

Κατά τη ρύθμιση του αλφαδιού, χαμηλώστε πρώτα το ρυθμιστικό ύψους του τρίποδου.
1 Ευθυγραμμίστε την ένδειξη τοποθέτησης στο σώμα της κεφαλής του τρίποδου με την ένδειξη τοποθέτησης στην κεφαλή του τρίποδου και σφίξτε το μοχλό ασφάλισης κλίσης.
2 Προσαρμόστε το μήκος των ποδιών ώστε η φυσαλίδα μέσα στο αλφάδι να παραμένει μέσα στον κύκλο.

D Σύνδεση του καλωδίου σύνδεσης

Συνδέστε το προσαρμοζόμενο καλώδιο σύνδεσης της κάμεράς σας στον ακροδέκτη του τηλεχειριστηρίου.

Προσοχή
- Ευθυγραμμίστε το βύσμα "a" όπως απεικονίζεται και εισαγάγετέ το στο τηλεχειριστήριο.
- Κρατάτε το βύσμα όταν αποσυνδέετε το καλώδιο. Αν τραβήξετε το καλώδιο μπορεί να προκληθεί βλάβη στο σύνδεσμο.
- Το τρίποδο και το καλώδιο σύνδεσης για ακροδέκτη πολλαπλών συνδέσεων περιλαμβάνονται στη συσκευασία κατά τη στιγμή της αγοράς.

E Στερέωση της κάμερας

Τοποθετήστε την μπαταρία, κάρτα μνήμης, κ.λπ. στην κάμερα πριν την στερεώσετε στο τρίποδο.
1 Ενώ τραβάτε το μοχλό ασφάλισης του πέδιλου στερέωσης κάμερας πλήρως προς τα εμπρός, σύρετε το πέδιλο στερέωσης κάμερας από την κεφαλή του τρίποδου.
2 Ευθυγραμμίστε την ακίδα και τη βίδα στερέωσης κάμερας του πέδιλου στερέωσης κάμερας με την οπή τοποθέτησης **(a)** και την οπή βίδας για το τρίποδο. Στη συνέχεια, σφίξτε τη βίδα στερέωσης της κάμερας.
Προσοχή
Κατά τη σύνδεση μιας φωτογραφικής μηχανής και όχι μιας βιντεοκάμερας στο τρίποδο, τοποθετήστε την έτσι ώστε να μην ακουμπάει την ακίδα για τις βιντεοκάμερες.
3 Σπρώξτε το πέδιλο στερέωσης κάμερας προς τα μέσα μέχρι να ασφαλίσει στη θέση του. Έπειτα, πιέστε το μοχλό ασφάλισης του πέδιλου στερέωσης κάμερας προς τα πίσω για να το ασφαλίσετε.
4 Συνδέστε τον ακροδέκτη του καλωδίου σύνδεσης **(c)** στον ακροδέκτη της κάμερας. Αν το καλώδιο είναι πολύ μακρύ, στερεώστε το καλώδιο με ένα σφιγκτήρα καλωδίου **(b)**.
Προσοχή
- Ο σύνδεσμος πολλαπλών συνδέσεων πρέπει να εισαχθεί με το σωστό προσανατολισμό. Προσέξτε να μη τον συνδέσετε ανάποδα, διαφορετικά μπορεί να προκληθεί βλάβη στο τρίποδο ή την κάμερα.
- Υπάρχουν δύο τύποι ακροδεκτών πολλαπλών συνδέσεων στις κάμερες.
- Κατά τη σύνδεση του καλωδίου σύνδεσης για ακροδέκτη πολλαπλών συνδέσεων στον ακροδέκτη πολλαπλών συνδέσεων της κάμερας (με σχήμα όπως στην εικόνα **(d)**), ευθυγραμμίστε την ένδειξη ▲ στο βύσμα με την ένδειξη ▼ στον ακροδέκτη πολλαπλών συνδέσεων. Η άσκηση δύναμης στο βύσμα για να το εισαγάγετε με τον λάθος τρόπο θα προκαλέσει δυσλειτουργία.

F Ρύθμιση του ύψους του ρυθμιστικού ύψους

1 Ξεβιδώστε το μοχλό ασφάλισης ρυθμιστικού ύψους.
2 Ρυθμίστε το ύψος μετακινώντας την κεφαλή του τρίποδου προς τα επάνω ή προς τα κάτω.
3 Σφίξτε το μοχλό ασφάλισης ρυθμιστικού ύψους.

Προσοχή
- Κρατάτε την κεφαλή τρίποδου όταν απασφαλίζετε το μοχλό ασφάλισης του ρυθμιστικού ύψους, ώστε η κεφαλή του τρίποδου να μην πέσει κάτω απότομα.
- Μετά από τη ρύθμιση του ύψους, σφίξτε το μοχλό ασφάλισης του ρυθμιστικού ύψους.

G Περιστροφή και κλίση

Πριν πραγματοποιήσετε περιστροφή και κλίση, βεβαιωθείτε ότι ο μοχλός ασφάλισης του ρυθμιστικού ύψους είναι ασφαλισμένος καλά. Αν δεν είναι καλά ασφαλισμένος, η κάμερα θα κουνιέται.

Περιστροφή
Μπορείτε να πραγματοποιήσετε περιστροφή 360° κατά τη λήψη φωτογραφιών.
1 Ξεβιδώστε το μοχλό ασφάλισης περιστροφής.
2 Προσαρμόστε τη θέση της κάμερας μετακινώντας τη χειρολαβή περιστροφής προς τα αριστερά/δεξιά.
3 Σφίξτε το μοχλό ασφάλισης περιστροφής.

Προσοχή
Αν περιστρέψετε απότομα την κάμερα, η βίδα στερέωσης της κάμερας μπορεί να ξεβιδωθεί. Ελέγχετε τακτικά τη βίδα για να βεβαιωθείτε ότι δεν έχει χαλαρώσει.

Κλίση
Μπορείτε να γείρετε την κάμερα προς τα επάνω/κάτω κατά τη λήψη φωτογραφιών.
4 Ξεβιδώστε το μοχλό ασφάλισης κλίσης.
5 Προσαρμόστε τη θέση της κάμερας μετακινώντας τη χειρολαβή περιστροφής προς τα επάνω/κάτω.
6 Σφίξτε το μοχλό ασφάλισης κλίσης.

Προσοχή
- Το τρίποδο αυτό διαθέτει δύο ξεχωριστά ρυθμιστικά ύψους για εργασία σε χαμηλή θέση.
Αν ανυψώσετε το τμήμα σύνδεσης του ρυθμιστικού ύψους A και του ρυθμιστικού ύψους B από την κύρια μονάδα και συνεχίσετε την περιστροφή προς τα αριστερά κατά την ασφάλιση της περιστροφής, το ρυθμιστικό ύψους A θα αποσυνδεθεί από το ρυθμιστικό ύψους B.
Κατά την περιστροφή με ανυψωμένο το ρυθμιστικό ύψους, σφίξτε γερά το ρυθμιστικό ύψους A και το ρυθμιστικό ύψους B και φροντίστε να ξεβιδώσετε την ασφάλιση περιστροφής.
- Μην προσαρμόσετε το βάρος ροπής χρησιμοποιώντας το μοχλό ασφάλισης περιστροφής ή το μοχλό ασφάλισης κλίσης. Διαφορετικά, ενδέχεται να προκληθεί δυσλειτουργία. Προσαρμόστε την περιστροφή ή την κλίση αφού ξεβιδώσετε καλά κάθε μοχλό ασφάλισης.

H Αλλαγή της γωνίας της κεφαλής του τρίποδου

Μπορείτε να αλλάξετε την κεφαλή του τρίποδου από την οριζόντια θέση εγγραφής στην κατακόρυφη θέση εγγραφής.
Ξεβιδώστε το μοχλό ασφάλισης της χειρολαβής περιστροφής, σηκώστε την κεφαλή του τρίποδου προς τα δεξιά και σφίξτε το μοχλό.

Προσοχή
- Ενδέχεται να μην μπορέσετε να στερεώσετε την κεφαλή του τρίποδου στη θέση που θέλετε ή το τρίποδο μπορεί να είναι ασταθές, ανάλογα με το κέντρο βάρους της κάμερας.
- Σηκώνετε και επαναφέρετε την κεφαλή του τρίποδου αργά, ώστε να μη χτυπήσει η κάμερα.
- Αφού σηκώσετε την κεφαλή του τρίποδου, σφίξτε γερά το μοχλό ασφάλισης της χειρολαβής περιστροφής.
- Προσέχετε να μη χαλαρώσετε υπερβολικά το μοχλό ασφάλισης της χειρολαβής περιστροφής καθώς μπορεί να βγει.

I Ρύθμιση των μοιρών ανοίγματος των ποδιών

Μπορείτε να ρυθμίσετε τη γωνία ποδιού στις 23, 50 ή 75 μοίρες σηκώνοντας το μοχλό ασφάλισης γωνίας ποδιού.

Για να ρυθμίσετε το τρίποδο σε μια χαμηλή ή μεσαία-χαμηλή θέση
1 Αν το ρυθμιστικό ύψους ακουμπάει το έδαφος σε μια χαμηλή θέση, αφαιρέστε το ρυθμιστικό ύψους B.
2 Κλείστε λίγο τα πόδια.
3 Πατήστε το κουμπί ρύθμισης γωνίας ποδιού.
4 Ανοίξτε τα πόδια ενώ συνεχίζετε να πατάτε το κουμπί ρύθμισης γωνίας ποδιού.
5 Στην επιθυμητή γωνία, αφήστε το κουμπί ρύθμισης γωνίας ποδιού. Στη συνέχεια, κλείστε λίγο τα πόδια έως ότου οι μοχλοί ασφάλισης ρύθμισης ποδιών επιστρέψουν στην αρχική τους θέση.

Προσοχή
- Αν δεν κλείσετε λίγο τα πόδια πρώτα, το κουμπί ρύθμισης γωνίας ποδιού μπορεί να είναι σκληρό και να μην μετακινείται.
Μετά από τη ρύθμιση της γωνίας των ποδιών, ανοίξτε τα πόδια έως ότου οι μοχλοί ασφάλισης ρύθμισης ποδιών επιστρέψουν στην αρχική τους θέση.
- Πιέστε όλες τις επιφάνειες του κουμπιού ρύθμισης γωνίας ποδιού.
- Αν χρησιμοποιείτε το τρίποδο σε μια χαμηλή ή μεσαία-χαμηλή θέση, μην επεκτείνετε τα πόδια, διαφορετικά το τρίποδο μπορεί να γίνει ασταθές.
- Κατά τη χρήση του τριπόδου σε χαμηλή θέση, φροντίστε το τηλεχειριστήριο να μην ακουμπάει το έδαφος.

J Χρήση του τηλεχειριστηρίου

Ανατρέξτε επίσης στις οδηγίες λειτουργίας της κάμεράς σας.
Τα κουμπιά, οι διακόπτες και οι λυχνίες που μπορούν να χρησιμοποιηθούν ποικίλουν ανάλογα με το καλώδιο σύνδεσης που χρησιμοποιείται **(A)**.

○: Έγκυρο (Σημείωση:Μπορεί να μην είναι έγκυρο με ορισμένες κάμερες)
×: Μη έγκυρο

Ενεργοποίηση
1 Ενεργοποιήστε την κάμερα και ρυθμίστε την σε κατάσταση αναμονής.
Η λυχνία POWER/REC **(e)** του τηλεχειριστηρίου ανάβει με πράσινο χρώμα.
2 Ρυθμίστε την κάμερα σε λειτουργία ταινίας ή στατικής εικόνας.

Προσοχή
Αν αφήσετε την κάμερα σε κατάσταση αναμονής για αρκετό διάστημα, η κάμερα απενεργοποιείται αυτόματα.
Για να επαναφέρετε την κάμερα σε κατάσταση αναμονής, ενεργοποιήστε την κάμερα πατώντας το κουμπί POWER **(a)** του τηλεχειριστηρίου.

Για την εγγραφή κινούμενων εικόνων
Πατήστε το κουμπί START/STOP **(c)**.
Η λυχνία POWER/REC ανάβει με κόκκινο χρώμα και η εγγραφή ξεκινά.
Για να διακοπεί η εγγραφή, πατήστε ξανά το κουμπί START/STOP.
Η λυχνία POWER/REC ανάβει με πράσινο χρώμα. Η κάμερα έχει ρυθμιστεί σε κατάσταση αναμονής.

Για την εγγραφή στατικών εικόνων
Πατήστε έως τη μέση το κουμπί PHOTO **(b)** για να εστιάσετε την κάμερα και έπειτα πατήστε το κουμπί έως το τέρμα.

Λειτουργία κλειδώματος (B)
Κατά τη διάρκεια λήψης με έκθεση μακράς διαρκείας ή συνεχών διαδοχικών λήψεων, μπορείτε να ρυθμίσετε το κουμπί PHOTO ώστε να μένει πατημένο.
Με το κουμπί PHOTO πατημένο πλήρως, σύρετε το προς την κατεύθυνση του βέλους.
- Όταν το κουμπί PHOTO είναι κλειδωμένο κατά τη διάρκεια λήψης με έκθεση μακράς διαρκείας, το κλείστρο είναι ανοικτό.
- Όταν το κουμπί PHOTO είναι κλειδωμένο κατά τη διάρκεια συνεχών διαδοχικών λήψεων, το κλείστρο συνεχίζει να ανοίγει και να κλείνει.

Προσοχή
- Η λήψη με έκθεση μακράς διαρκείας και οι συνεχόμενες διαδοχικές λήψεις δεν υποστηρίζονται από όλες τις κάμερες. Ανατρέξτε στις οδηγίες λειτουργίας της κάμεράς σας για λεπτομέρειες.
- Μην πατάτε το κουμπί PHOTO με υπερβολική δύναμη, διαφορετικά μπορεί να σπάσει το τηλεχειριστήριο.
- Μην αφήνετε το κουμπί PHOTO κλειδωμένο.

Αποσύνδεση του τηλεχειριστηρίου (C)
Κατά τη λήψη στατικών εικόνων, μπορείτε να αποφύγετε το κούνημα της κάμερας αποσυνδέοντας το τηλεχειριστήριο από το τρίποδο πριν πατήσετε το κουμπί PHOTO.
Για να αποσυνδέσετε το τηλεχειριστήριο, τραβήξτε το προς τα έξω ενώ κρατάτε το τρίποδο και πατάτε το κουμπί PUSH RELEASE **(f)**.

Για να συνδέσετε το τηλεχειριστήριο, σύρετε αργά το τηλεχειριστήριο στη θέση του ενώ κρατάτε το τρίποδο μέχρι να ασφαλίσει το κουμπί PUSH RELEASE **(f)**.

Ζουμ
Πιέστε το μοχλό ζουμ προς τα επάνω ή κάτω **(d)**.
Πλευρά T (τηλεφακός): Το θέμα φαίνεται πιο κοντά.
Πλευρά W (ευρυγώνιο): Το θέμα φαίνεται πιο μακριά.
Η ταχύτητα ζουμ αλλάζει ανάλογα με τη γωνία του μοχλού ζουμ καθώς τον πιέζετε.

Αργό ζουμ
Θέστε το διακόπτη SLOW ZOOM **(h)** στη θέση ON.
Ανεξάρτητα από τη γωνία κλίσης του μοχλού ζουμ, το ζουμ πραγματοποιείται πάντα σε αργή ταχύτητα.
Για να ακυρώσετε τη λειτουργία αργού ζουμ, θέστε το διακόπτη SLOW ZOOM στη θέση OFF.

Προσοχή
- Η ταχύτητα του αργού ζουμ διαφέρει ανάλογα με την κάμερα.
- Όταν η λυχνία POWER/REC αναβοσβήνει με κόκκινο χρώμα, ένα μήνυμα προειδοποίησης εμφανίζεται στην κάμερα. Ελέγξτε το μήνυμα στην οθόνη της κάμερας.

Για την εμφάνιση της γραμμής πλέγματος (D)
Πατήστε το κουμπί GRID LINE **(g)**.
Μια οριζόντια/κατακόρυφη γραμμή πλέγματος εμφανίζεται στην οθόνη της κάμερας.
Ρυθμίστε τα πόδια του τρίποδου και τη γωνία κλίσης της κάμερας σύμφωνα με τη γραμμή πλέγματος.
Μπορείτε να επιλέξετε πολλαπλές γραμμές πλέγματος ανάλογα με το μοντέλο της κάμεράς σας.
Μπορείτε να ρυθμίσετε τις γραμμές πλέγματος πατώντας το κουμπί GRID LINE.
Ανατρέξτε στις οδηγίες λειτουργίας της κάμεράς σας για λεπτομέρειες.
Για να ακυρώσετε την εμφάνιση γραμμής πλέγματος, πατήστε το κουμπί GRID LINE έως ότου σβήσει η εμφάνιση της γραμμής πλέγματος.

* Η φωτογραφία είναι παράδειγμα της οθόνης. Η πραγματική οθόνη μπορεί να εμφανίζεται διαφορετικά.

Μετά την εγγραφή
Πατήστε το κουμπί POWER του τηλεχειριστηρίου για να απενεργοποιήσετε την κάμερα.

Δίπλωμα του τρίποδου

1 Αφαιρέστε την κάμερα από το τρίποδο.
2 Ξεβιδώστε το μοχλό ασφάλισης περιστροφής και το μοχλό ασφάλισης κλίσης και διπλώστε τη χειρολαβή περιστροφής προς τα κάτω.
3 Σφίξτε το μοχλό ασφάλισης περιστροφής και το μοχλό ασφάλισης κλίσης.
4 Ξεβιδώστε το μοχλό ασφάλισης ρύθμισης μήκους ποδιών των τριών ποδιών και διπλώστε τα πόδια.
5 Σφίξτε το μοχλό ασφάλισης ρύθμισης μήκους ποδιών για να παραμείνουν τα πόδια στη θέση τους.

Μεταφορά του τρίποδου
Φροντίστε να μεταφέρετε το τρίποδο στη θήκη μεταφοράς του.

Προσοχή
Ποτέ μη μεταφέρετε το τρίποδο με συνδεδεμένη την κάμερα.

Προδιαγραφές

Μέγιστο φορτίο
4 kg
Γωνία περιστροφής
360 μοίρες
Γωνία κλίσης
90 μοίρες κάτω, 70 μοίρες πάνω

(συνεχίζεται στο πίσω μέρος της σελίδας)

Ελληνικά

(συνεχίζεται από την μπροστινή πλευρά)

Επέκταση ποδιών
Κάθε πόδι έχει 3 τηλεσκοπικούς άξονες.

Λειτουργίες τηλεχειριστηρίου
Κουμπί POWER, κουμπί PHOTO, κουμπί START/STOP, μοχλός ζουμ (T/W), κουμπί GRID LINE, κουμπί PUSH RELEASE, διακόπτης SLOW ZOOM

Διαστάσεις
Μέγιστο ύψος:
Περίπου 1 700 mm (Πόδια εκτεταμένα στις 23 μοίρες)
Ελάχιστο ύψος:
Περίπου 670 mm
Μήκος καλωδίου τηλεχειριστηρίου
Περίπου 800 mm
Μήκος χειρολαβής περιστροφής
Περίπου 260 mm
Διαδρομή ρυθμιστικού ύψους
Περίπου 390 mm

Εύρος θερμοκρασίας λειτουργίας
0°C έως 40°C

Μάζα
Περίπου 2,1 kg

Παρεχόμενα εξαρτήματα
Θήκη μεταφοράς (1)
Καλώδιο σύνδεσης για ακροδέκτη πολλαπλών συνδέσεων (1)
Καλώδιο σύνδεσης για ακροδέκτη απομακρυσμένου A/V (1)
Καλώδιο σύνδεσης για ακροδέκτη REMOTE (1)
Σύνολο έντυπης τεκμηρίωσης

Ο σχεδιασμός και οι προδιαγραφές υπόκεινται σε αλλαγή χωρίς προειδοποίηση.

Русский

Перед пользованием лампой-вспышкой рекомендуется прочитать настоящую инструкцию внимательно и хранить у себя для справок.

ПРЕДУПРЕЖДЕНИЕ

Для уменьшения риска возгорания или поражения электрическим током:
1) не подвергайте устройство воздействию дождя или влаги.
2) не устанавливайте на устройство предметы, заполненные жидкостью, например, вазы.

Данное изделие прошло испытания и признано соответствующим ограничениям для соединительных кабелей, длина которых не превышает 3 метров, установленным в регламенте EMC.

Для клиентов в странах Европы

Утилизация отслужившего электрического и электронного оборудования (директива применяется в странах Евросоюза и других европейских странах, где действуют системы раздельного сбора отходов)

Примечание для покупателей в странах, где действуют директивы ЕС
Данное изделие произведено непосредственно или от имени Sony Corporation, 1-7-1 Konan Minato-ku Tokyo, 108-0075 Japan. Все запросы, касающиеся соответствия данного изделия законодательству Европейского Союза, следует направлять авторизованному представителю, компании Sony Deutschland GmbH, Hedelfinger Strasse 61, 70327 Stuttgart, Germany. По любым вопросам обслуживания и гарантии, пожалуйста, обращайтесь по адресам, указанным в соответствующих сопроводительных документах или гарантийном талоне документах.

Меры предосторожности во время использования

Снятие камеры
Обязательно придерживайте камеру при снятии. Установочный башмак камеры автоматически отсоединяется от штатива при разблокировке блокирующего фиксатора установочного башмака камеры, поэтому камера может упасть, если ее не придерживать.

Переноска штатива
- После использования штатива ① снимите камеру, ② закройте ножки и, ③ поместите рукоятку панорамирования в начальное положение.
- Ни в коем случае не переносите штатив с прикрепленной камерой.

Чистка
- В случае загрязнения штатива выполните очистку с помощью мягкой ткани, слегка смоченной слабым раствором чистящего средства. Затем полностью вытрите штатив сухой тканью.
- После использования штатива на пляже или в местах, подверженных воздействию морского ветра, тщательно протрите его сухой тканью.

Характеристики

VCT-VPR10 представляет собой штатив с функцией дистанционного управления для камер.
- Можно использовать пульт дистанционного управления, находящийся в панорамной рукоятке, для управления камерами, оснащенными многоцелевым разъемом Sony, удаленным разъемом A/V и разъемом REMOTE. Этот штатив может быть совместим не со всеми камерами. Для получения информации о совместимых моделях, пожалуйста, посетите веб-сайт Sony.
- Функции пульта дистанционного управления включают основные функции записи (POWER ON/OFF, видеозаписи/записи фотоснимков и трансфокации), а также функции SLOW ZOOM ON/OFF и ON/OFF отображения линий сетки координат.
- Плавное панорамирование/наклон с помощью рукоятки панорамирования/наклона с гидроцилиндром.

A Наименование компонентов

1 Установочный винт камеры
2 Штифт
3 Установочный башмак камеры
4 Блокирующий фиксатор установочного башмака камеры
5 Основание башмака
6 Метка положения (Головка штатива)
7 Метка положения (Корпус головки штатива)
8 Блокирующий фиксатор наклона
9 Блокирующий фиксатор панорамирования
10 Амортизирующее кольцо
11 Блокирующий фиксатор подъемника
12 Кнопка регулировки угла ножек
13 Блокирующий фиксатор угла ножек
14 Подъемник A
15 Подъемник B
16 Крючок
17 Ножка
18 Блокирующая гайка регулировки длины ножки
19 Резиновое основание (с шипами)
20 Блокирующий фиксатор рукоятки панорамирования
21 Уровень
22 Панорамная рукоятка
23 Зажим для шнура
24 Соединительный кабель для многоцелевого разъема*
25 Отверстие для ремня
26 Индикатор POWER/REC
27 Кнопка POWER
28 Кнопка GRID LINE
29 Кнопка PHOTO
30 Кнопка START/STOP
31 Рычаг вариообъектива
32 Переключатель SLOW ZOOM
33 Кнопка PUSH RELEASE
34 Отверстие для ремня штатива
35 Соединительный кабель для удаленного разъема A/V
36 Соединительный кабель для разъема REMOTE
* Штатив и соединительный кабель для многоцелевого разъема входят в комплект поставки при покупке.

B Установка штатива

1 Ослабьте блокирующие гайки регулировки длины ножек.
2 Отрегулируйте длину ножек.
3 Затяните блокирующие гайки регулировки длины ножек.
4 Полностью распрямите ножки.

Внимание
Распрямляйте ножки штатива медленно.
Ножки могут поломаться, если их потянуть слишком сильно.
Будьте осторожны, чтобы не ослабить кольцевые гайки слишком сильно, иначе они могут слететь.

C Регулировка уровня

При регулировке уровня, сначала опустите подъемник штатива.
1 Совместите метку положения на корпусе головки штатива с меткой положения на головке штатива и затяните блокирующий фиксатор наклона.
2 Отрегулируйте длину ножек таким образом, чтобы воздушный пузырь уровня находился в круге.

D Подключение соединительного кабеля

Подключите регулируемый соединительный кабель камеры к разъему пульта дистанционного управления.

Внимание
- Расположите штекер "a", как показано на рисунке, и вставьте его в пульт дистанционного управления.
- Держитесь за штекер во время отсоединения кабеля. Вытягивание за кабель может привести к повреждению разъема.
- Штатив и соединительный кабель для многоцелевого разъема входят в комплект поставки при покупке.

E Установка камеры

Установите в камеру аккумулятор, карту памяти и т.п. перед установкой на штатив.
1 Переместив блокирующий фиксатор установочного башмака камеры в крайнее переднее положение, снимите установочный башмак камеры с головки штатива.
2 Совместите штифт и установочный винт камеры на установочном башмаке камеры с позиционным отверстием **(a)** и отверстием для винта на штативе. Затем затяните установочный винт камеры.
Внимание
Во время установки на штатив камеры, отличной от видеокамеры, установите ее таким образом, чтобы она не касалась штифта для видеокамер.
3 Придвиньте установочный башмак камеры до предела, пока он не защелкнется на месте. Затем нажмите на блокирующий фиксатор установочного башмака камеры, чтобы переместить его назад во избежание выпадения башмака.
4 Подсоедините разъем соединительного кабеля **(c)** к разъему камеры. В случае слишком длинного кабеля закрепите его с помощью зажима **(b)**.
Внимание
- Универсальный разъем должен быть правильно вставлен. Будьте осторожны, чтобы не подсоединить его вверх дном, поскольку такие действия могут привести к повреждению штатива или камеры.
- Существует два типа многоцелевых разъемов камеры.
- При подсоединении соединительного кабеля для многоцелевого разъема к многоцелевому разъему камеры (имеющего форму как в **(d)**), совместите метку ▲ на штекере с меткой ▼ на многоцелевом разъеме. Установка штекера обратной стороной с применением усилия может привести к неисправности.

F Регулировка высоты подъемника

1 Ослабьте блокирующий фиксатор подъемника.
2 Отрегулируйте высоту путем перемещения головки штатива вверх или вниз.
3 Затяните блокирующий фиксатор подъемника.

Внимание
- Во время разблокирования блокирующего фиксатора подъемника придерживайте головку штатива, чтобы не уронить головку штатива.
- Отрегулировав высоту, надежно затяните блокирующий фиксатор подъемника.

G Панорамирование и наклон

Перед выполнением поворота и наклона убедитесь в том, что блокирующий фиксатор подъемника зафиксирован надежно. Если его не зафиксировать надежно, камера будет шататься.

Панорамирование
Во время съемки можно выполнять панорамирование на 360°.
1 Ослабьте блокирующий фиксатор панорамирования.
2 Отрегулируйте положение камеры путем перемещения рукоятки влево/вправо.
3 Затяните блокирующий фиксатор панорамирования.

Внимание
При выполнении неожиданного панорамирования установочный винт камеры может расшататься. Проверяйте винт время от времени для того, чтобы убедиться в надежности его фиксации.

Наклон
Во время съемки вы можете наклонять камеру вверх/вниз.
4 Ослабьте блокирующий фиксатор наклона.
5 Отрегулируйте положение камеры путем перемещения панорамной рукоятки вверх/вниз.
6 Затяните блокирующий фиксатор наклона.

Внимание
- В данном штативе предусмотрено два отдельных подъемника для работы в низком положении. Если поднять соединительную часть подъемника A и подъемника B с основного устройства и продолжать панорамирование против часовой стрелки при использовании фиксатора панорамирования, подъемник A отсоединится от подъемника B. При выполнении панорамирования с поднятым подъемником надежно затяните подъемник A и подъемник B и обязательно ослабьте фиксатор панорамирования.
- Не регулируйте вес противовеса с помощью блокирующего фиксатора панорамирования или блокирующего фиксатора наклона. Это может привести к неисправности. Выполняйте панорамирование или наклон после надлежащего ослабления каждого блокирующего фиксатора.

H Изменение угла головки штатива

Головку штатива можно переключать из горизонтального положения для записи в вертикальное положение для записи.
Ослабьте блокирующий фиксатор панорамной рукоятки, поверните головку штатива вправо, а затем затяните фиксатор.

Внимание
- В зависимости от центра тяжести камеры установить головку штатива в требуемое положение может быть невозможно или штатив может стать неустойчивым.
- Устанавливайте и снимайте головку штатива медленно, чтобы не ударить камеру.
- После установки головки камеры надежно затяните блокирующий фиксатор панорамной рукоятки.
- Не ослабляйте блокирующий фиксатор панорамной рукоятки слишком сильно, иначе блокирующий фиксатор панорамной рукоятки может отпасть.

I Установка степени раскрывания ножек

Угол ножек можно отрегулировать до 23, 50 или 75 градусов путем поднятия блокирующего фиксатора угла ножек.

Для установки штатива в нижнее или полунижнее положение
1 Если подъемник касается земли в нижнем положении, предварительно замените подъемник B.
2 Слегка закройте ножки.
3 Нажмите кнопку регулировки угла ножек.
4 Раскройте ножки, удерживая при этом нажатой кнопку регулировки угла ножек.
5 Установив нужный угол, отпустите кнопку регулировки угла ножек. Затем слегка закройте ножки таким образом, чтобы блокирующие фиксаторы регулировки ножек вернулись в начальное положение.

Внимание
- Если сначала не закрыть слегка ножки, то кнопка регулировки угла ножек может стать жесткой и неподвижной.
Отрегулировав угол ножек, раскройте ножки таким образом, чтобы блокирующие фиксаторы регулировки ножек вернулись в начальное положение.
- Нажмите кнопку регулировки угла ножек на каждой поверхности.
- При использовании штатива в нижнем или полунижнем положении не раскрывайте ножки, иначе штатив может стать неустойчивым.
- При использовании штатива в нижем положении убедитесь в том, что пульт дистанционного управления не касается земли.

J Использование пульта дистанционного управления

Также просмотрите инструкцию по эксплуатации камеры.
Доступные кнопки, переключатели и индикаторы отличаются в зависимости от используемого соединительного кабеля **(A)**.

○: Применимо (Примечание: Может быть неприменимо с некоторыми камерами)
×: Неприменимо

Включение питания
1 Включите питание камеры и установите ее в режим ожидания.
Индикатор POWER/REC **(e)** пульта дистанционного управления загорится зеленым цветом.
2 Установите камеру в режим видеосъемки или фотосъемки.

Внимание
Если Вы оставили камеру в режиме ожидания на некоторое время, она выключится автоматически. Для возобновления режима ожидания включите камеру путем нажатия кнопки POWER **(a)** пульта дистанционного управления.

Для записи видеоизображения
Нажмите кнопку START/STOP **(c)**. Индикатор POWER/REC загорится красным цветом и начнется запись. Для остановки записи нажмите кнопку START/ STOP еще раз. Индикатор POWER/REC загорится зеленым цветом. Камера будет установлена в режим ожидания.

Для записи фотоснимка
Нажмите кнопку PHOTO **(b)** до половины для выполнения фокусировки камеры, а затем полностью нажмите кнопку.

Функция блокировки (B)
Во время съемки с подсветкой или непрерывной съемки можно установить кнопку PHOTO таким образом, чтобы она оставалась нажатой.
Полностью нажав кнопку PHOTO, сдвиньте ее в направлении стрелки.
- В случае блокировки кнопки PHOTO во время съемки с подсветкой затвор будет открыт.
- В случае блокировки кнопки PHOTO во время непрерывной съемки затвор будет открываться и закрываться.

Внимание
- Не все камеры поддерживают съемку с подсветкой или непрерывную съемку. Для получения подробной информации см. инструкцию по эксплуатации камеры.
- Не нажимайте кнопку PHOTO с чрезмерным усилием, что может привести к поломке пульта дистанционного управления.
- Не оставляйте кнопку PHOTO заблокированной.

Отсоединение пульта дистанционного управления (C)
Во время фотосъемки вы можете предотвратить дрожание камеры путем отсоединения пульта дистанционного управления от штатива перед нажатием кнопки PHOTO.
Для отсоединения пульта дистанционного управления выньте его, удерживая штатив и нажимая кнопку PUSH RELEASE **(f)**.

Для прикрепления пульта дистанционного управления медленно передвигайте пульт дистанционного управления, удерживая при этом штатив, до щелчка кнопки PUSH RELEASE **(f)**.

Трансфокация
Наклоните рычажок трансфокации **(d)**.
Сторона T (телефото): Объект будет выглядеть приближенным.
Сторона W (широкий угол): Объект будет выглядеть удаленным на большое расстояние.
Скорость трансфокации изменяется в зависимости от угла рычажка трансфокации во время его наклона.

Медленная трансфокация
Установите переключатель SLOW ZOOM **(h)** в положение ON.
Независимо от угла наклона рычажка трансфокации она всегда будет выполняться с низкой скоростью.
Для отмены функции медленной трансфокации установите переключатель SLOW ZOOM в положение OFF.

Внимание
- Скорость трансфокации меняется в зависимости от камеры.
- Во время мигания индикатора POWER/REC красным цветом на камере будет отображаться предупреждающее сообщение. Прочтите сообщение на экране камеры.

Для отображения линий сетки координат (D)
Нажмите кнопку GRID LINE **(g)**.
На экране камеры появятся горизонтальные/вертикальные линии координат.
Отрегулируйте ножки штатива и угол наклона камеры в соответствии с линиями сетки координат.
В зависимости от модели камеры можно выбрать несколько линий сетки координат.
Установку линий сетки координат можно выполнить путем нажатия кнопки GRID LINE.
Для получения подробной информации см. инструкцию по эксплуатации камеры.
Для отмены отображения линий сетки координат нажимайте кнопку GRID LINE до тех пор, пока индикация линий сетки координат не выключится.

* На фотографии показан пример экрана. В действительности отображаемый экран может отличаться.

После записи
Нажмите кнопку POWER пульта дистанционного управления для выключения камеры.

Складывание штатива

1 Снимите камеру со штатива.
2 Ослабьте блокирующий фиксатор панорамирования и блокирующий фиксатор наклона и сложите рукоятку панорамирования.
3 Затяните блокирующий фиксатор панорамирования и блокирующий фиксатор наклона.
4 Ослабьте блокирующие фиксаторы регулировки длины трех ножек и сложите ножки.
5 Затяните блокирующий фиксатор регулировки длины ножки для удержания ножек на месте.

Переноска штатива
Обязательно переносите штатив в футляре для его переноски.

Внимание
Ни в коем случае не переносите штатив с прикрепленной к нему камерой.

Технические характеристики

Максимальная нагрузка
4 кг
Угол панорамирования
360 градусов
Угол наклона
90 градусов вниз, 70 градусов вверх
Выдвижение ножек
Каждая ножка оснащена 3 телескопическими стержнями.
Функции пульта дистанционного управления
Кнопка POWER, кнопка PHOTO, кнопка START/STOP, рычаг трансфокации (T/W), кнопка GRID LINE, кнопка PUSH RELEASE, переключатель SLOW ZOOM
Размеры
Максимальная высота:
Приблиз. 1 700 мм (ножки установлена под углом 23 градусов)
Минимальная высота:
Приблиз. 670 мм
Длина кабеля пульта дистанционного управления
Приблиз. 800 мм
Длина рукоятки панорамирования
Приблиз. 260 мм
Ход подъемника
Приблиз. 390 мм
Диапазон рабочей температуры
От 0°C до 40°C
Масса
Приблиз. 2,1 кг
Прилагаемые аксессуары
Футляр для переноски (1)
Соединительный кабель для многоцелевого разъема (1)
Соединительный кабель для удаленного разъема A/V (1)
Соединительный кабель для разъема REMOTE (1)
Набор печатной документации

Конструкция и технические характеристики могут быть изменены без уведомления.

Изготовитель: Сони Корпорейшн
Адрес: 1-7-1 Конан, Минато-ку, Токио, 108-0075 Япония
Страна-производитель: Китай

Импортер на территории РФ и название и адрес организации, раположенной на территории РФ, уполномоченной принимать претензии от пользователей:
ЗАО "Сони Электроникс", 123103, Москва, Карамышевский проезд, 6, Россия

Дата изготовления напечатана на картонной коробке.

中文（繁）

使用本產品前，請通讀本說明書，並妥善保存，以備今後參考。

警告

為減少火災或觸電的風險，
1）請勿讓本裝置接觸到雨水或濕氣。
2）請勿把裝滿液體的物品放在本設備上，例如花瓶等。

本產品已經過測試，並確定符合 EMC 規範中所提出使用連接電纜不得超過3公尺的限制。

使用時事前須知

取下相機/攝影機
- 確認在取下相機/攝影機時，要握住相機/攝影機。旋開相機/攝影機安裝熱靴鎖定桿的時候，相機/攝影機安裝熱靴會自動落下三腳架，若沒有緊握住相機/攝影機，則可能會掉落。

攜帶三腳架
- 在使用三腳架後，① 取下相機/攝影機；② 收起三腳架的支撐腳；③ 將橫桿恢復到原位。
- 切勿在安裝相機/攝影機的情況下攜帶三腳架。

清潔
- 三腳架變髒時，請使用軟布沾取少許中性清潔劑擦拭，接著用乾布將三腳架擦拭乾淨。
- 在沙灘上或容易受海風吹拂的地點使用三腳架後，請使用乾布將其擦拭乾淨。

功能

VCT-VPR10 為具有相機/攝影機遙控器功能的三腳架。
- 您可在橫桿上使用內建遙控器操控配備 Sony 多用途端子、A/V 遙控端子及 REMOTE 端子的相機/攝影機。此三腳架可能無法相容所有相機/攝影機。關於支援機型的資訊，請造訪 Sony 網站。
- 遙控器功能包括基本拍攝功能（POWER ON/OFF、視訊/靜態影像拍攝及縮放）、SLOW ZOOM ON/OFF 及網格線顯示 ON/OFF 功能。
- 透過油壓式搖攝/傾斜握把，可實現平穩的搖攝/傾斜控制。

A 部件識別

1 相機/攝影機安裝螺絲
2 導銷
3 相機/攝影機安裝熱靴
4 相機/攝影機安裝熱靴鎖定桿
5 熱靴底座
6 定位記號（三腳架頭）
7 定位記號（三腳架頭本體）
8 傾斜鎖定桿
9 搖攝鎖定桿
10 阻尼環
11 升降中軸鎖定桿
12 支撐腳角度調整按鈕
13 支撐腳角度鎖定桿
14 升降中軸 A
15 升降中軸 B
16 掛勾
17 支撐腳
18 支撐腳長度調整鎖定螺帽
19 橡膠腳墊（含腳釘）
20 橫桿鎖定桿
21 校平器
22 橫桿
23 線夾
24 多用途端子連接纜線*
25 手提帶孔
26 POWER/REC 指示燈
27 POWER 按鈕
28 GRID LINE 按鈕
29 PHOTO 按鈕
30 START/STOP 按鈕
31 縮放桿
32 SLOW ZOOM 開關
33 PUSH RELEASE 按鈕
34 三腳架手提帶孔
35 A/V 遙控端子連接纜線
36 REMOTE 端子連接纜線
*三腳架和多用途端子連接纜線在購買時已同時包含在內。

B 安放三腳架

1 鬆開支撐腳長度調整鎖定螺帽。
2 調整支撐腳長度。
3 鎖緊支撐腳長度調整鎖定螺帽。
4 展開支撐腳。

注意
請慢慢展開三腳架的支撐腳。
用力拉出可能造成支撐腳損壞。
小心不要過度鬆開環首螺帽，否則螺帽可能會鬆脫。

C 調整校平器

調整校平器時，請先降低三腳架的升降中軸。
1 將三腳架頭本體上的定位記號對齊三腳架頭上的定位記號，並鎖緊傾斜鎖定桿。
2 調整支撐腳長度，使校平器中的氣泡維持在圓圈內。

D 安裝連接纜線

將相機/攝影機的可調式連接纜線連接至遙控器的端子。

注意
- 依圖示放置插頭"a"，然後插入遙控器。
- 取下纜線時應握住插頭部分。拉扯纜線本身會損壞接頭。
- 三腳架和多用途端子連接纜線在購買時已同時包含在內。

E 安裝相機/攝影機

將相機/攝影機安裝至三腳架之前，請先在相機/攝影機安裝電池、記憶卡等。
1 將相機/攝影機安裝熱靴鎖定桿完全向前拉，同時從三腳架頭滑出相機/攝影機安裝熱靴。
2 將相機/攝影機安裝熱靴的導銷及相機/攝影機安裝螺絲對齊三腳架的定位孔 (a) 及螺絲孔，然後鎖緊相機/攝影機安裝螺絲。
注意
如果安裝至三腳架的並非攝影機，請勿觸碰攝影機專用的導銷。
3 將相機/攝影機安裝熱靴完全推入，直到卡入定位。然後將相機/攝影機安裝熱靴鎖定桿推至後側，避免熱靴突出。
4 將連接纜線的端子 (c) 連接至相機/攝影機端子。若纜線過長，可透過線夾 (b) 將其固定。
注意
- 多用途連接器必須以正確方向朝上插入。連接時小心不要上下顛倒，否則可能損壞三腳架或相機/攝影機。
- 相機/攝影機多用途端子有兩種類型。
- 將多用途端子連接纜線連接至相機/攝影機的多用途端子時（形狀如 (d) 所示），請將插頭上的 ▲ 記號對齊多用途端子上的 ▼ 記號。以錯誤方向強行插入插頭將會導致故障。

F 調整升降中軸的高度

1 鬆開升降中軸鎖定桿。
2 向上或向下移動三腳架頭以調整高度。
3 鎖緊升降中軸鎖定桿。

注意
- 鬆開升降中軸鎖定桿時請握住三腳架頭，以免三腳架頭突然掉落。
- 調整高度後，請確實鎖緊升降中軸鎖定桿。

G 搖攝及傾斜

進行搖攝及傾斜前，請確定升降中軸鎖定桿已確實鎖定。如果沒有確實鎖定，相機/攝影機會產生震動。

搖攝
拍攝照片時，可以 360° 搖攝。
1 鬆開搖攝鎖定桿。
2 透過向左/向右移動橫桿，調整相機/攝影機位置。
3 鎖緊搖攝鎖定桿。

注意
如果突然以搖攝手法操作相機/攝影機，相機/攝影機安裝螺絲可能會鬆動。請時常檢查螺絲，確認螺絲沒有鬆動。

傾斜
拍攝照片時，可向上/向下傾斜相機/攝影機。
4 鬆開傾斜鎖定桿。
5 透過向上/向下移動橫桿，調整相機/攝影機位置。
6 鎖緊傾斜鎖定桿。

注意
- 此三腳架具有兩個獨立的升降中軸，方便低位拍攝使用。
如果從主機升起升降中軸 A 和升降中軸 B 的連接件，並於搖攝鎖定時保持逆時針搖攝，則升降中軸 A 將會脫離升降中軸 B。如果在升降中軸升起時進行搖攝，請確實固定升降中軸 A 和升降中軸 B，並且鬆開搖攝鎖定。
- 請勿透過搖搖攝鎖定桿或傾斜鎖定桿調整扭矩。否則可能造成故障。 請在正確鬆開各鎖定桿之後，再執行搖攝或傾斜。

H 變更三腳架頭的角度

您可將三腳架頭從水平拍攝位置切換至垂直拍攝位置。
鬆開橫桿鎖定桿，將三腳架頭直放在右側，然後鎖緊鎖定桿。

注意
- 根據相機/攝影機的重心位置，您可能無法將三腳架頭固定至所要的位置，或三腳架可能變得不穩定。
- 將三腳架頭保持直立慢慢放回，避免碰撞到相機/攝影機。
- 三腳架頭直放好後，請確實鎖緊橫桿鎖定桿。
- 小心不要過度鬆開橫桿鎖定桿，否則橫桿可能脫離。

I 設定支撐腳的開合度

升起支撐腳角度鎖定桿，可將支撐腳角度調整至 23、50 或 75 度。

將三腳架設為低位或半低位
1 如果升降中軸在低位時碰到地面，請先裝回升降中軸 B。
2 將支撐腳稍微收起。
3 按下支撐腳角度調整按鈕。
4 按住支撐腳角度調整按鈕不放，並展開支撐腳。
5 調整至所要的角度後，放開支撐腳角度調整按鈕，然後將支撐腳稍微收起，直到支撐腳調整鎖定桿回到原位。

注意
- 如果沒有先將支撐腳稍微收起，支撐腳角度調整按鈕可能變緊而無法移動。
調整支撐腳的角度後，請展開支撐腳，直到支撐腳調整鎖定桿回到原位。
- 按壓支撐腳角度調整按鈕的所有表面。
- 如果在低位或半低位使用三腳架，請勿展開支撐腳，否則三腳架可能變得不穩定。
- 在低位使用三腳架時，請確定遙控器沒有碰到地面。

J 使用遙控器

詳細內容亦請參閱相機/攝影機的使用說明書。
可用的按鈕、開關及指示燈視所使用的連接纜線而有不同(A)。

○：適用（備註：部分相機/攝影機可能不適用）
×：不適用

開啟電源
1 開啟相機/攝影機電源並將其設定為待機模式。
遙控器的 POWER/REC 指示燈 (e) 以綠色燈號亮起。
2 將相機/攝影機設定為錄影或靜態影像模式。

注意
如果將相機/攝影機維持在待機模式一段時間，相機/攝影機會自動關閉電源。 若要恢復待機模式，請按下遙控器的 POWER 按鈕 (a)，開啟相機/攝影機電源。

錄製動態影像
按下 START/STOP 按鈕 (c)。
POWER/REC 指示燈以紅色燈號亮起並開始錄製。
若要停止錄製，請再次按下 START/ STOP 按鈕。
POWER/REC 指示燈以綠色燈號亮起。 相機/攝影機設定為待機模式。

錄製靜態影像
半按下 PHOTO 按鈕 (b) 讓相機/攝影機對焦，然後完全按下按鈕。

鎖定功能 (B)
在 B 門拍攝或連續拍攝中，可設定 PHOTO 按鈕，使其保持持續按下。
在完全按下 PHOTO 按鈕的情況下，將其沿箭頭方向滑動。
- 在 B 門拍攝中，當鎖定 PHOTO 按鈕時，快門為開啟。
- 在連續拍攝中，當鎖定 PHOTO 按鈕時，快門持續開啟和關閉。

注意
- 並非所有相機/攝影機均支援 B 門拍攝或連續拍攝。請參閱相機/攝影機的使用說明書以瞭解詳情。
- 按下 PHOTO 按鈕時請勿用力過度，否則遙控器可能會損壞。
- 請勿讓 PHOTO 按鈕保持鎖定。

卸除遙控器 (C)
拍攝靜態影像時，在按下 PHOTO 按鈕之前將遙控器從三腳架卸除，可防止相機/攝影機震動。
若要卸除遙控器，請先用手頂住三腳架並按下 PUSH RELEASE 按鈕 (f)，再將遙控器拉出。

若要安裝遙控器，請用手頂住三腳架，同時慢慢地滑入遙控器，直到 PUSH RELEASE 按鈕 (f) 彈起。

縮放
傾斜縮放桿 (d)。
T 側（遠攝）：拍攝物體看起來更近。
W 側（廣角）：拍攝物體看起來更遠。
縮放速度視傾斜縮放桿的角度而異。

慢速縮放
將 SLOW ZOOM 開關 (h) 設定為 ON。
無論縮放桿的傾斜角度如何，將持續執行慢速縮放。
若要取消慢速縮放功能，請將 SLOW ZOOM 開關設定為 OFF。

注意
- 慢速縮放的速度視相機/攝影機而異。
- 當 POWER/REC 指示燈以紅色燈號閃爍時，相機/攝影機上會顯示警告訊息。請檢查相機/攝影機螢幕上的訊息。

顯示網格線 (D)
按下 GRID LINE 按鈕 (g)。
相機/攝影機螢幕上將顯示水平/垂直網格線。
請按照網格線調整三腳架的支撐腳及相機/攝影機的傾斜角度。
視相機/攝影機型號而定，可以選擇多條網格線。
只要按下 GRID LINE 按鈕，即可設定網格線。
請參閱相機/攝影機的使用說明書以瞭解詳情。
若要取消網格線顯示，按下 GRID LINE 按鈕，直至網格線關閉。

*圖片僅為畫面範例，實際顯示畫面可能有所不同。

錄製後
按下遙控器的 POWER 按鈕，關閉相機/攝影機電源。

摺疊三腳架

1 將相機/攝影機從三腳架上取下。
2 鬆開搖攝鎖定桿和傾斜鎖定桿，並將橫桿向下摺。
3 鎖緊搖攝鎖定桿和傾斜鎖定桿。
4 鬆開三條支撐腳的支撐腳長度調整鎖定桿，並將支撐腳摺疊好。
5 鎖緊支撐腳長度調整鎖定桿，將支撐腳固定就位。

攜帶三腳架
攜帶三腳架時，請務必將其放入便攜盒。

注意
切勿在安裝相機/攝影機的情況下攜帶三腳架。

規格

最大負載
4 kg
搖攝角度
360°
傾斜角度
向下 90°；向上 70°
支撐腳伸展
每條支撐腳有 3 個伸縮軸
遙控器功能
POWER 按鈕、PHOTO 按鈕、START/STOP 按鈕、縮放桿 (T/W)、GRID LINE 按鈕、PUSH RELEASE 按鈕、SLOW ZOOM 開關
尺寸
最大高度:
約 1 700 mm（支撐腳以 23° 展開）
最小高度:
約 670 mm
遙控器纜線長度
約 800 mm
橫桿長度
約 260 mm
升降中軸行程
約 390 mm
操作溫度範圍
0℃ 至 40℃
質量
約 2.1 kg
隨附配件
便攜盒 (1)
多用途端子連接纜線 (1)
A/V 遙控端子連接纜線 (1)
REMOTE 端子連接纜線 (1)
成套印刷文件

設計和規格有所變更時，恕不另行通知。

한국어

본 제품을 사용하기 전에 본 사용설명서를 자세히 읽은 후 앞으로도 참조할 수 있도록 잘 보관하여 주십시오.

경고

화재나 감전 위험을 줄이려면
1)본 제품에 비 등 물기가 닿지 않도록 하십시오.
2)본 제품 위에 꽃병 등 액체가 들어있는 물건을 올려놓지 마십시오.

본 제품은 3 미터 미만인 접속 케이블을 사용하기 위한 EMC 규정에서 설정된 제한 사항에 만족하는 것으로 시험 후 판명되었습니다.

이 기기는 가정용(B급) 전자파적합기기로서 주로 가정에서 사용하는 것을 목적으로 하며, 모든 지역에서 사용할 수 있습니다.

사용상의 주의사항

카메라 분리하기
- 분리할 때에는 반드시 카메라를 잘 잡은 상태로 해 주십시오. 카메라 장착 슈는 카메라 장착 슈 잠금 레버를 잠금 해제한 때에 삼각대로부터 자동으로 분리되므로, 잡고 있지 않으면 카메라가 떨어질 수 있습니다.

삼각대 운반하기
- 삼각대를 사용한 후에, ① 카메라를 제거하고, ② 다리를 닫고, ③ 원래 위치에 팬 핸들을 재위치시킵니다.
- 절대로 삼각대를 카메라에 부착한 채로 운반하지 마십시오.

청소하기
- 삼각대가 더러워지면 중성세제를 약간 적신 부드러운 천으로 청소해 주십시오. 그리고나서 마른 천으로 삼각대를 깨끗하게 닦아내 주십시오.
- 삼각대를 해변에서 사용한 후, 또는 바닷바람에 노출된 후에는 마른 천으로 깨끗하게 닦아내 주십시오.

특징

VCT-VPR10은 카메라용 리모트 커맨더 기능이 제공되는 삼각대입니다.
- 팬 핸들의 내장 리모트 커맨더를 사용해서 Sony 다기능 단자, A/V 리모트 단자 및 REMOTE 단자가 장착된 카메라를 조작할 수 있습니다. 본 삼각대는 모든 카메라와 호환되지 않을 수 있습니다. 호환 모델에 대해서는 Sony 웹사이트를 방문해 주십시오.
- 리모트 커맨더 기능에는 기본적인 녹화 기능(POWER ON/OFF, 비디오/정지 이미지 녹화 및 줌) 및 SLOW ZOOM ON/OFF 및 그리드 라인 디스플레이 ON/OFF 기능도 있습니다.
- 오일실린더 팬/틸트 핸들로 유연한 패닝/틸팅.

A 각 부분 명칭

1 카메라 장착 나사
2 핀
3 카메라 장착 슈
4 카메라 장착 슈 잠금 레버
5 슈 베이스
6 위치 표시(삼각대 헤드)
7 위치 표시(삼각대 헤드 본체)
8 틸트 잠금 레버
9 팬 잠금 레버
10 댐퍼 링
11 엘리베이터 잠금 레버
12 다리 각도 조정 버튼
13 다리 각도 잠금 레버
14 엘리베이터 A
15 엘리베이터 B
16 후크
17 다리
18 다리 길이 조정 잠금 너트
19 고무 다리(스파이크 포함)
20 팬 핸들 잠금 레버
21 레벨
22 팬 핸들
23 케이블 클램퍼
24 멀티 단자용 접속 케이블*
25 스트랩 구멍
26 POWER/REC 램프
27 POWER 버튼
28 GRID LINE 버튼
29 PHOTO 버튼
30 START/STOP 버튼
31 줌 레버
32 SLOW ZOOM 스위치
33 PUSH RELEASE 버튼
34 삼각대 스트랩 구멍
35 A/V 리모트 단자용 접속 케이블
36 REMOTE 단자용 접속 케이블
*멀티 단자용 삼각대 및 접속 케이블은 구입시에 함께 동봉되어 있습니다.

B 삼각대 설치하기

1 다리 길이 조정 잠금 너트를 잠금 해제합니다.
2 다리 길이를 조정합니다.
3 다리 길이 조정 잠금 너트를 조입니다.
4 다리를 펼칩니다.

주의
삼각대의 다리를 천천히 펼칩니다.
너무 세게 당기면 다리가 망가질 수 있습니다.
떨어질 수 있으므로 링 너트를 너무 많이 풀지 않도록 주의해 주십시오.

C 레벨 조정하기

레벨을 조정할 때에는 먼저 삼각대의 엘리베이터를 낮춥니다.
1 삼각대 헤드 본체의 위치 표시를 삼각대 헤드의 위치 표시와 맞추고, 틸트 잠금 레버를 조입니다.
2 다리 길이를 조정해서 레벨이 링 안으로 들어간 상태가 되도록 합니다.

D 접속 케이블 부착하기

카메라의 조정식 접속 케이블을 리모트 커맨더의 단자에 부착합니다.

주의
- 그림과 같은 방향으로 플러그 "a"를 리모트 커맨더에 삽입합니다.
- 케이블을 분리할 때에 플러그를 잡아 주십시오. 케이블을 잡아당기면 커넥터가 손상될 수 있습니다.
- 멀티 단자용 삼각대 및 접속 케이블은 구입시에 함께 동봉되어 있습니다.

E 카메라 장착하기

삼각대에 장착하기 전에 카메라에 배터리, 메모리 카드 등을 설치합니다.
1 카메라 장착 슈 잠금 레버를 앞으로 완전히 당기면서 삼각대 헤드로부터 카메라 장착 슈를 슬라이드시킵니다.
2 카메라 장착 슈의 핀과 카메라 장착 나사를 삼각대의 위치결정 구멍**(a)** 및 나사와 맞춥니다. 그리고나서 카메라 장착 나사를 조입니다.
주의
비디오 카메라 이외의 카메라를 삼각대에 부착하는 경우에는 비디오 카메라용 핀에 닿지 않도록 하십시오.
3 제자리에 딸깍하고 잠길 때까지 카메라 장착 슈를 완전히 삽입해 주십시오. 그리고나서 카메라 장착 슈 잠금 레버를 뒤로 밀어서 슈가 떨어지는 것을 방지합니다.
4 접속 케이블**(c)**의 단자를 카메라 단자에 연결합니다. 케이블이 너무 긴 경우에는 케이블 클램퍼**(b)**로 케이블을 고정해 주십시오.
주의
- 멀티 커넥터는 올바른 방향으로 삽입해야 합니다. 삼각대 또는 카메라를 손상시킬 수 있으므로 거꾸로 연결하지 않도록 주의해 주십시오.
- 카메라 다기능 단자에는 두 종류가 있습니다.
- 멀티 단자용 접속 케이블을 카메라의 멀티 단자(**(d)** 형태)에 연결하는 경우, 플러그의 ▲ 표시를 멀티 단자의 ▼표시와 맞추어 주십시오. 잘못된 방법으로 무리하게 플러그를 끼우면 오작동을 유발할 수 있습니다.

F 엘리베이터 높이 조정하기

1 엘리베이터 잠금 레버를 풉니다.
2 삼각대 헤드를 상하로 이동시켜서 높이를 조정합니다.
3 엘리베이터 잠금 레버를 조입니다.

주의
- 엘리베이터 잠금 레버를 잠금 해제할 때에는 삼각대 헤드를 잡아서 삼각대 헤드가 갑자기 떨어지지 않도록 하십시오.
- 높이를 조정한 후에 엘리베이터 잠금 레버를 단단히 조입니다.

G 패닝 및 틸팅

패닝 및 틸팅하기 전에 엘리베이터 잠금 레버가 단단히 잠긴 것을 확인하십시오. 잠기지 않은 경우에는 카메라가 흔들리게 됩니다.

패닝
촬영시에 360° 팬할 수 있습니다.
1 팬 잠금 레버를 풉니다.
2 팬 핸들을 좌우로 이동시켜서 카메라의 위치를 조정합니다.
3 팬 잠금 레버를 조입니다.

주의
카메라를 갑자기 패닝하면 카메라 장착 나사가 느슨해질 수 있습니다. 나사가 느슨해지지 않았는지 가끔씩 확인해 주십시오.

틸팅
촬영시에 카메라를 상하로 틸트할 수 있습니다.
4 틸트 잠금 레버를 풉니다.
5 팬 핸들을 상하로 이동시켜서 카메라의 위치를 조정합니다.
6 틸트 잠금 레버를 조입니다.

주의
- 본 삼각대에는 낮은 위치에서의 작업을 위한 별도의 엘리베이터가 두 개 있습니다.
본체로부터 엘리베이터 A 및 엘리베이터 B의 연결 부분을 올리고 팬 잠금동안 반시계 방향으로 계속해서 패닝하면 엘리베이터 A가 엘리베이터 B로부터 떨어집니다.
엘리베이터가 올라간 상태로 패닝하는 경우, 엘리베이터 A 및 엘리베이터 B를 단단히 조이고, 팬 잠금은 반드시 느슨하게 해 주십시오.
- 팬 잠금 레버 또는 틸트 잠금 레버를 사용할 때에는 토르크 중량을 조정하지 마십시오. 그렇게 하면 오작동을 유발할 수 있습니다. 패닝 또는 틸팅은 각각의 잠금 레버를 올바르게 푼 후에 해 주십시오.

H 삼각대 헤드의 각도 변경하기

수평 촬영 위치에서 수직 촬영 위치로 삼각대 헤드를 변환할 수 있습니다.
팬 핸들 잠금 레버를 풀고, 삼각대 헤드를 우측으로 세운 후, 레버를 잠궈 주십시오.

주의
- 카메라의 무게 중심에 따라서는 원하는 위치로 삼각대 헤드를 고정할 수 없거나, 삼각대가 불안정하게 될 수 있습니다.
- 카메라에 충격을 주지 않도록 삼각대 헤드는 천천히 세워서 되돌려 주십시오.
- 삼각대 헤드를 세운 후에는 팬 핸들 잠금 레버를 단단히 조입니다.
- 팬 핸들이 떨어질 수 있으므로 팬 핸들 잠금 레버는 너무 많이 풀지 않도록 주의하십시오.

I 다리 개방각 설정하기

다리 각도 잠금 레버를 올려서 다리 각도를 23, 50 또는 75도로 조정할 수 있습니다.

삼각대를 저위치 또는 중저위치로 설정하려면
1 낮은 위치에서 엘리베이터가 지면에 닿는다면 사전에 엘리베이터 B를 교체해 주십시오.
2 다리를 조금 닫습니다.
3 다리 각도 조정 버튼을 누릅니다.
4 다리 각도 조정 버튼을 누른 상태로 다리를 펼칩니다.
5 원하는 각도에서 다리 각도 조정 버튼을 교체합니다. 그리고나서 다리 조정 잠금 레버가 원래 위치로 되돌아갈 때까지 다리를 조금 닫아 주십시오.

주의
- 다리를 먼저 조금 닫지 않으면 다리 각도 조정 버튼이 뻣뻣해져서 움직이지 않을 수 있습니다.
다리의 각도를 조정한 후에 다리 조정 잠금 레버가 원래 위치로 되돌아갈 때까지 다리를 펼쳐 주십시오.
- 다리 각도 조정 버튼의 전체 면을 누르십시오.
- 삼각대를 저위치 또는 중저위치에서 사용하는 경우에는 삼각대가 불안정해질 수 있으므로 다리를 펼치지 마십시오.
- 저위치에서 삼각대를 사용하는 경우에는 리모트 커맨더가 지면에 닿지 않도록 하십시오.

J 리모트 커맨더 사용하기

카메라의 사용설명서도 참조해 주십시오.
사용 가능한 버튼, 스위치 및 램프는 사용하는 접속 케이블에 따라 달라집니다**(A)**.

○: 유효(참고:일부 카메라의 경우에는 무효할 수 있습니다)
×: 무효

전원 켜기
1 카메라의 전원을 켜고 스탠바이 모드로 설정합니다. 리모트 커맨더의 POWER/REC 램프**(e)**가 녹색으로 점등합니다.
2 카메라를 동영상 모드 또는 정지 이미지 모드로 설정합니다.

주의
카메라를 스탠바이 모드로 잠시동안 방치하는 경우, 카메라의 전원이 자동으로 꺼집니다. 스탠바이 모드를 복귀시키려면 리모트 커맨더의 POWER 버튼**(a)**을 눌러서 카메라의 전원을 켜 주십시오.

동영상을 촬영하려면
START/STOP 버튼**(c)**을 누릅니다.
POWER/REC 램프가 적색으로 점등해서 녹화를 시작합니다.
녹화를 정지하려면 START/STOP 버튼을 다시 눌러 주십시오.
POWER/REC 램프가 녹색으로 점등합니다. 카메라가 스탠바이 모드로 설정됩니다.

정지 이미지를 촬영하려면
PHOTO 버튼 **(b)**를 절반쯤 눌러서 카메라의 초점을 맞춘 후, 버튼을 완전히 눌러 주십시오.

잠금 기능(B)
벌브 촬영 또는 연속 촬영중에 PHOTO 버튼이 누른 상태로 유지되도록 설정할 수 있습니다.
PHOTO 버튼을 완전히 누른 상태로 화살표 방향으로 슬라이드시켜 주십시오.
- 벌브 촬영중에 PHOTO 버튼을 잠그면 셔터가 열립니다.
- 연속 촬영중에 PHOTO 버튼을 잠그면 셔터가 개폐를 계속합니다.

주의
- 모든 카메라가 벌브 촬영 또는 연속 촬영을 지원하는 것은 아닙니다. 상세한 내용에 대해서는 카메라의 사용설명서를 참조해 주십시오.
- 리모트 커맨더가 고장날 수 있으므로 PHOTO 버튼을 과도한 힘으로 누르지 마십시오.
- PHOTO 버튼을 잠금 상태로 방치하지 마십시오.

리모트 커맨더(C) 분리하기
정지 화상을 촬영하는 경우에는 PHOTO 버튼을 누르기 전에 삼각대에서 리모트 커맨더를 분리함으로써 카메라의 흔들림을 방지할 수 있습니다.
리모트 커맨더를 분리하려면 삼각대를 잡은 상태로, 그리고 PUSH RELEASE 버튼**(f)**을 누른 상태로 당겨냅니다.

리모트 커맨더를 부착하려면 PUSH RELEASE 버튼**(f)**이 딸깍하고 나올 때까지 삼각대를 잡은 상태로 리모트 커맨더를 천천히 슬라이드시켜 주십시오.

줌
줌 레버**(d)**를 틸트시킵니다.
T측(망원): 피사체가 가깝게 보입니다.
W측(광각): 피사체가 멀리 보입니다.
틸트할 때의 줌 레버의 각도에 따라 줌 속도가 변경됩니다.

슬로우 줌
SLOW ZOOM 스위치**(h)**를 ON으로 설정합니다.
줌 레버의 틸트 각도에 상관없이 줌은 항상 저속으로 실행됩니다.
슬로우 줌 기능을 취소하려면 SLOW ZOOM 스위치를 OFF로 설정하십시오.

주의
- 슬로우 줌 속도는 카메라에 따라 달라집니다.
- POWER/REC 램프가 적색으로 점멸하는 경우에는 카메라에 경고 메시지가 표시됩니다. 카메라 화면의 메시지를 확인해 주십시오.

그리드 라인(D)을 표시하려면
GRID LINE 버튼**(g)**을 누릅니다.
수평/수직 그리드 라인이 카메라 화면에 표시됩니다.
그리드 라인에 따라 삼각대의 다리와 카메라의 틸트 각도를 조정합니다.
카메라 모델에 따라서는 다수의 그리드 라인을 선택할 수 있습니다.
GRID LINE 버튼을 눌러서 그리드 라인을 설정할 수 있습니다.
상세한 내용에 대해서는 카메라의 사용설명서를 참조해 주십시오.
그리드 라인 표시를 취소하려면 그리드 라인 표시가 무효로 될 때까지 GRID LINE 버튼을 누릅니다.

* 사진은 화면의 한 예입니다. 표시되는 실제 화면은 달라질 수 있습니다.

촬영후
리모트 커맨더의 POWER 버튼을 눌러서 카메라의 전원을 끕니다.

삼각대 접기

1 삼각대에서 카메라를 제거합니다.
2 팬 잠금 레버 및 틸트 잠금 레버를 풀어서 팬 핸들을 접습니다.
3 팬 잠금 레버 및 틸트 잠금 레버를 조입니다.
4 세 개의 다리의 다리 길이 조정 잠금 레버를 풀어서 다리를 접습니다.
5 다리 길이 조정 잠금 레버를 조여서 다리를 제자리에 고정합니다.

삼각대 운반하기
삼각대는 반드시 운반 케이스내에 넣어서 운반하십시오.

주의
절대로 삼각대를 카메라에 부착한 채로 운반하지 마십시오.

주요 제원

최대 하중
4 kg
패닝 각도
360도
틸팅 각도
하부 90도, 상부 70도
다리 확장
각 다리에는 3개의 신축식 샤프트가 있습니다.
리모트 커맨더 기능
POWER 버튼, PHOTO 버튼, START/STOP 버튼, 줌 레버(T/W), GRID LINE 버튼, PUSH RELEASE 버튼, SLOW ZOOM 스위치
외형 치수
최대 높이:
약 1 700 mm
(다리가 23도로 펼쳐집니다)
최소 높이:
약 670 mm
리모트 커맨더 케이블 길이
약 800 mm
팬 핸들 길이
약 260 mm
엘리베이터 스트로크
약 390 mm
동작온도 범위
0℃~40℃
중량
약 2.1 kg
제공되는 부속품
운반 케이스(1)
멀티 단자용 접속 케이블(1)
A/V 리모트 단자용 접속 케이블(1)
REMOTE 단자용 접속 케이블(1)
도큐먼트 세트

디자인 및 주요 제원은 예고없이 변경할 경우가 있습니다.

عربي

قبل تشغيل المنتج، يرجى قراءة هذا الدليل جيداً والاحتفاظ به كمرجع للمستقبل.

تحذير

لتقليل خطر الحريق أو الصدمة الكهربائية،
1) لا تعرض الوحدة للمطر أو الرطوبة.
2) لا تضع اشياء ممتلة بالسوائل، كالمزهريات، على الجهاز.

لقد تم تجريب هذا المنتج وتبين أنه متوافق مع المواصفات المحددة بالمقاييس EMC لاستعمال كبلات التوصيل الأقصر من 3 أمتار.

تنبيهات احتياطية حول الاستعمال

- احرص على إمساك الكاميرا أثناء فصلها. تنفصل قاعدة تركيب الكاميرا عن الحامل ثلاثي الأرجل تلقائياً عند قيامك بفك قفل ذراع قفل قاعدة تركيب الكاميرا، ولذلك فقد تقع الكاميرا إذا لم تكن ممسكاً بها.

حمل الحامل ثلاثي الأرجل
- بعد استعمال الحامل ثلاثي الأرجل، ① افصل الكاميرا، ② أغلق الأرجل، ③ وأعد ذراع التدوير إلى موضعه الأصلي.
- لا تقم أبداً بحمل الحامل ثلاثي الأرجل إذا كانت الكاميرا مثبتة به.

التنظيف
- عندما يتسخ الحامل ثلاثي الارجل، قم بتنظيفه بخرقة ناعمة مرطبة قليلاً بمحلول تنظيف معتدل. ثم، امسح الحامل ثلاثي الارجل بخرقة جافة.
- بعد استعمال الحامل ثلاثي الارجل على الساحل أو في مكان يهب فيه نسيم البحر، امسحه جيداً بخرقة جافة.

المزايا

VCT-VPR10 هو حامل ثلاثي الأرجل مجهز بوظائف التحكم عن بعد للكاميرات.
- يمكنك استخدام وحدة التحكم عن بعد الداخلية في ذراع التدوير لتشغيل الكاميرات المجهزة بطرف توصيل متعدد الاستعمالات، طرف توصيل A/V عن بعد، وطرف توصيل REMOTE من إنتاج سوني Sony. قد لا يكون الحامل ثلاثي الأرجل هذا متوافقاً مع جميع الكاميرات. ترجى زيارة موقع سوني Sony على الإنترنت بشأن الموديلات المتوافقة.
- وظائف وحدة التحكم عن بعد تتضمن وظائف التسجيل الأساسية (POWER OFF/ON، تسجيل الفيديو/ الصور الثابتة والتزويم) وكذلك وظائف SLOW ZOOM OFF/ON وتشغيل وايقاف عرض شبكة الخطوط OFF/ON.
- تدوير/إمالة مريحة بواسطة ذراع التدوير/ الإمالة ذي الأسطوانة الزيتية.

A تعريف الأجزاء

1 برغي تركيب الكاميرا
2 دبوس
3 قاعدة تركيب الكاميرا
4 ذراع قفل قاعدة تركيب الكاميرا
5 أساس القاعدة
6 علامة الموضع (رأس الحامل ثلاثي الأرجل)
7 علامة الموضع (جسم رأس الحامل ثلاثي الأرجل)
8 ذراع قفل الإمالة
9 ذراع قفل التدوير
10 حلقة مانع الارتجاج
11 ذراع قفل الرافعة
12 زر ضبط زاوية الرجل
13 ذراع قفل زاوية الرجل
14 الرافعة A
15 الرافعة B
16 خطاف
17 رجل
18 صامولة تثبيت ضبط طول الرجل
19 أرجل مطاطية (مع مسامير)
20 ذراع قفل مقبض التدوير
21 ميزان التسوية
22 مقبض التدوير
23 مشبك الكبل
24 كبل توصيل خاص بطرف التوصيل المتعدد الاستخدامات*
25 فتحة الحزام
26 مصباح POWER/REC
27 الزر POWER
28 الزر GRID LINE
29 الزر PHOTO
30 الزر START/STOP
31 ذراع الزوم
32 المفتاح SLOW ZOOM
33 الزر PUSH RELEASE
34 فتحة حزام الحامل ثلاثي الأرجل
35 كبل توصيل خاص بطرف التوصيل عن بعد A/V
36 كبل توصيل خاص بطرف توصيل REMOTE
* الحامل ثلاثي الارجل وكبل توصيل خاص بطرف التوصيل المتعدد الاستخدامات مرفقان معاً عند الشراء.

B تركيب الحامل ثلاثي الأرجل

1 قم بفك قفل صواميل تثبيت ضبط طول الرجل.
2 اضبط طول الأرجل.
3 قم بشد صواميل تثبيت ضبط طول الرجل.
4 قم بتوسيع الارجل.

تنبيه
قم بتوسيع أرجل الحامل ثلاثي الأرجل ببطء.
قد تنكسر الأرجل إذا قمت بشدها بقوة زائدة.
احرص على ألا تقوم بترخية صواميل الحلقة أكثر من اللازم وإلا فإنها قد تنفصل.

C ضبط المستوى

عند ضبط المستوى، قم اولاً بتخفيض رافعة الحامل ثلاثي الارجل.
1 قم بمحاذاة علامة الموضع الموجودة على جسم رأس الحامل ثلاثي الأرجل مع علامة الموضع الموجودة على رأس الحامل ثلاثي الأرجل وقم بشد مقبض تثبيت الإمالة.
2 اضبط طول الارجل بحيث تظل الفقاعة الهوائية في ميزان التسوية في الدائرة.

D توصيل كبل التوصيل

قم بتوصيل كبل التوصيل المتكيف الخاص بالكاميرا بطرف توصيل وحدة التحكم عن بعد.

تنبيه
- قم بتوجيه القابس "a" كما مبين في الشكل التوضيحي وادخله في وحدة التحكم عن بعد.
- امسك القابس عند نزع الكبل. القيام بسحب الكبل نفسه قد يؤدي إلى إتلاف طرف التوصيل.
- الحامل ثلاثي الارجل وكبل توصيل خاص بطرف التوصيل المتعدد الاستخدامات مرفقان معاً عند الشراء.

E تركيب الكاميرا

قم بتركيب البطارية، بطاقة الذاكرة، الخ، في الكاميرا قبل تركيب الكاميرا على الحامل ثلاثي الأرجل.
1 اثناء سحب ذراع قفل قاعدة تركيب الكاميرا إلى الأمام بشكل كامل، اسحب قاعدة تركيب الكاميرا من رأس الحامل ثلاثي الارجل.
2 قم بمحاذاة الدبوس وبرغي تركيب الكاميرا في قاعدة تركيب الكاميرا مع فتحة التركيب **(a)** وفتحة البرغي في الحامل ثلاثي الأرجل. ثم قم بشد برغي تركيب الكاميرا.
تنبيه
عند تركيب كاميرا غير كاميرا الفيديو على الحامل ثلاثي الأرجل، قم بوضعها بحيث لا تلامس الدبوس الخاص بكاميرات الفيديو.
3 ادفع قاعدة تركيب الكاميرا إلى الداخل بشكل كامل حتى تستقر في مكانها ويصدر عنها صوت طقة. ثم ادفع ذراع قفل قاعدة تركيب الكاميرا إلى الخلف لمنع القاعدة من الخروج.
4 قم بتوصيل طرف توصيل كبل التوصيل **(c)** بطرف توصيل الكاميرا.
إذا كان الكبل طويلاً جداً ثبته بمشبك الكبل **(b)**.
تنبيه
- يجب ادخال طرف التوصيل المتعدد الاستعمالات بشكل صحيح. احرص لئلا تقم بتوصيله معكوساً رأساً على عقب، وإلا قد تتسبب في تلف الحامل ثلاثي الأرجل أو الكاميرا.
- هناك نوعان من أطراف التوصيل المتعددة الاستعمالات الخاصة بالكاميرا.
- عند توصيل كبل توصيل خاص بطرف التوصيل المتعدد الاستخدامات إلى طرف التوصيل المتعدد الاستعمالات على الكاميرا، (الذي يكون شكله كما في **(d)**)، قم بمحاذاة العلامة ▲ على القابس مع العلامة ▼ على طرف التوصيل المتعدد الاستعمالات. استخدام القوة في ادخال القابس بطريقة خاطئة سيؤدي إلى خلل.

F ضبط ارتفاع الرافعة

1 قم بترخية ذراع قفل الرافعة.
2 قم بضبط الارتفاع بتحريك الحامل ثلاثي الأرجل إلى الأعلى أو الأسفل.
3 شد ذراع قفل الرافعة.

تنبيه
- امسك رأس الحامل ثلاثي الأرجل عند فك قفل ذراع قفل الرافعة حتى لا ينخفض رأس الحامل ثلاثي الأرجل فجأة.
- بعد ضبط الارتفاع قم بشد ذراع قفل الرافعة بإحكام.

G التدوير والإمالة

قبل التدوير والامالة، تأكد من تأمين ذراع قفل الرافعة بإحكام. إذا لم يكن مؤمناً بإحكام، ستهتز الكاميرا.

التدوير
يمكنك التدوير 360 درجة عند التقاط الصور.
1 قم بترخية ذراع قفل التدوير.
2 اضبط موضع الكاميرا بتحريك مقبض التدوير إلى اليمين/ اليسار.
3 شد ذراع قفل التدوير.

تنبيه
إذا قمت بتدوير الكاميرا بشكل مفاجئ، ربما يرتخي برغي تركيب الكاميرا. تأكد من البرغي بين حين وآخر للتأكد من عدم ارتخائه.

الامالة
يمكنك إمالة الكاميرا إلى الأعلى/الأسفل عند التقاط الصور.
4 قم بترخية ذراع قفل الإمالة.
5 اضبط موضع الكاميرا بتحريك مقبض التدوير إلى الأعلى/ الأسفل.
6 قم بشد ذراع قفل الإمالة.

تنبيه
- لهذا الحامل ثلاثي الأرجل رافعتان مستقلتان للوضع المنخفض.
إذا قمت برفع جزء التوصيل في الرافعة A والرافعة B من الوحدة الأساسية واستمريت بالتدوير بعكس اتجاه حركة عقارب الساعة أثناء قفل التدوير سوف تنفصل الرافعة A عن الرافعة B.
عند رفع الرافعة والقيام بالتدوير عليك بتثبيت الرافعة A والرافعة B بإحكام والتأكد من القيام بترخية قفل التدوير.
- لا تقم بضبط وزن عزم الدوران باستخدام ذراع قفل التدوير أو ذراع قفل الإمالة. القيام بذلك قد يسبب وقوع خلل. قم بالتدوير أو الإمالة بعد ترخية ذراعي القفل بشكل مناسب.

H تغيير زاوية رأس الحامل ثلاثي الارجل

يمكن تغيير رأس الحامل ثلاثي الارجل من وضع التسجيل الافقي إلى وضع التسجيل العمودي.
قم بترخية ذراع قفل مقبض التدوير، واجعل رأس الحامل ثلاثي الارجل قائماً إلى اليمين، ثم شد الذراع.

تنبيه
- ربما لا تتمكن من تثبيت رأس الحامل ثلاثي الارجل في الموضع المرغوب أو ربما يصبح الحامل ثلاثي الارجل غير مستقر، وفقاً لمركز ثقل الكاميرا.
- اجعل رأس الحامل ثلاثي الأرجل قائماً وأعده ببطء حتى لا يصطدم بالكاميرا.
- بعد جعل رأس الحامل ثلاثي الأرجل قائماً قم بشد ذراع قفل مقبض التدوير بإحكام.
- احرص على عدم ترخية ذراع قفل مقبض التدوير أكثر من اللازم وإلا فقد ينفصل مقبض التدوير.

I ضبط زاوية فتح الأرجل

يمكنك ضبط زاوية الرجل على 23 أو 50 أو 75 درجة عن طريق رفع ذراع قفل زاوية الرجل.

لضبط الحامل ثلاثي الأرجل على موضع منخفض أو شبه منخفض
1 إذا كانت الرافعة ملامسة للأرض في الوضع المنخفض، قم بإزالة الرافعة B مقدماً.
2 أغلق الأرجل قليلاً.
3 اضغط زر ضبط زاوية الرجل.
4 قم بتوسيع الأرجل مع الاستمرار بضغط زر ضبط زاوية الرجل.
5 عند الوصول إلى الزاوية المرغوبة قم بتحرير زر ضبط زاوية الرجل. ثم أغلق الأرجل قليلاً حتى تعود أذرع تثبيت ضبط الأرجل إلى موضعها الأصلي.

تنبيه
- إذا لم تقم بإغلاق الأرجل قليلاً في البداية قد يصبح زر ضبط زاوية الرجل عالقاً ويتعذر تحريكه.
بعد ضبط زاوية الأرجل عليك القيام بتوسيع الأرجل حتى تعود أذرع تثبيت ضبط الأرجل إلى موضعها الأصلي.
- اضغط جميع اسطح زر ضبط زاوية القدم.
- إذا قمت باستخدام الحامل ثلاثي الأرجل في موضع منخفض أو شبه منخفض لا تقم بتمديد الأرجل وإلا فقد يصبح الحامل ثلاثي الأرجل غير مستقر.
- عند استخدام الحامل ثلاثي الأرجل في موضع منخفض عليك التأكد من أن وحدة التحكم عن بعد لا تلامس الأرض.

J استعمال وحدة التحكم عن بعد

راجع تعليمات تشغيل الكاميرا ايضاً.
الازرار والمفاتيح والمصابيح القابلة للاستخدام تختلف وفقاً لكبل التوصيل **(A)**.

○: مسموح (ملاحظة: ربما لا يكون مسموحاً في بعض الكاميرات)
×: غير مسموح

تشغيل الطاقة
1 قم بتشغيل الكاميرا واضبطها إلى وضع الاستعداد.
يضيء مصباح POWER/REC **(e)** على وحدة التحكم عن بعد باللون الأخضر.
2 اضبط الكاميرا إلى وضع الفيديو أو الصور الثابتة.

تنبيه
إذا تركت الكاميرا في وضع الاستعداد لفترة من الزمن، ستنطفئ الكاميرا تلقائياً. للعودة إلى وضع الاستعداد، قم بتشغيل الكاميرا بضغط الزر POWER **(a)** على وحدة التحكم عن بعد.

لتسجيل فيديو
اضغط الزر START/STOP **(c)**.
يضيء مصباح POWER/REC باللون الأحمر ويبدأ التسجيل.
لإيقاف التسجيل اضغط الزر START/STOP مرة أخرى.
يضيء مصباح POWER/REC باللون الأخضر. تم ضبط الكاميرا على وضع الاستعداد.

لتسجيل صورة ثابتة
اضغط الزر PHOTO **(b)** قليلاً لتحويل الكاميرا إلى وضع التركيز البؤري، ومن ثم اضغط الزر بشكل كامل.

وظيفة القفل (B)
خلال التصوير المستمر أو التصوير بوضع bulb، يمكن ضبط الزر PHOTO بحيث يبقى مضغوطاً.
بينما يكون الزر PHOTO مضغوطاً بشكل كامل، اسحبه باتجاه السهم.
- عندما يتم قفل الزر PHOTO أثناء التصوير بوضع bulb يبقى الغالق مفتوحاً.
- عندما يتم قفل الزر PHOTO أثناء التصوير المستمر يستمر الغالق بالفتح والإغلاق.

تنبيه
- لا تدعم جميع الكاميرات التصوير المستمر أو التصوير بوضع bulb. راجع تعليمات التشغيل الخاصة بالكاميرا لمعرفة التفاصيل.
- لا تضغط على الزر PHOTO بقوة مفرطة وإلا فقد تنكسر وحدة التحكم عن بعد.
- لا تدع الزر PHOTO مقفولاً.

فصل وحدة التحكم عن بعد (C)
عند التقاط صور ثابتة، يمكن تفادي اهتزاز الكاميرا بفصل وحدة التحكم عن بعد من الحامل ثلاثي الأرجل قبل ضغط الزر PHOTO.
لفصل وحدة التحكم عن بعد، ادفعها للخارج أثناء مسك الحامل ثلاثي الارجل وضغط الزر PUSH RELEASE **(f)**.

لتركيب وحدة التحكم عن بعد اسحبها ببطء مع مسك الحامل ثلاثي الأرجل حتى يصدر صوت طقة عن الزر PUSH RELEASE **(f)**.

التزويم
قم بإمالة ذراع الزوم **(d)**.
الجانب T (صورة مقربة): يبدو الهدف أقرب.
الجانب W (زاوية عريضة): يبدو الهدف أبعد.
تتغير سرعة التزويم اعتماداً على زاوية ذراع الزوم عند إمالته.

التزويم البطيء
اضبط مفتاح SLOW ZOOM **(h)** على ON.
يتم التزويم ببطء دائماً بغض النظر عن زاوية إمالة ذراع الزوم.
لإلغاء وظيفة التزويم البطيء اضبط مفتاح SLOW ZOOM على OFF.

تنبيه
- تختلف سرعة التزويم البطيء بحسب الكاميرا.
- عندما يومض مصباح POWER/REC باللون الأحمر يتم عرض رسالة تحذير على الكاميرا. اقرأ الرسالة التي تظهر على شاشة الكاميرا.

لعرض شبكة الخطوط (D)
اضغط الزر GRID LINE **(g)**.
تظهر شبكة خطوط أفقية/عمودية على شاشة الكاميرا.
اضبط أرجل الحامل ثلاثي الأرجل وزاوية إمالة الكاميرا بالتوافق مع شبكة الخطوط.
يمكنك اختيار شبكات خطوط متعددة بحسب موديل كاميرتك.
يمكن ضبط شبكات الخطوط بضغط الزر GRID LINE.
راجع تعليمات التشغيل الخاصة بالكاميرا لمعرفة التفاصيل.
لإلغاء عرض شبكة الخطوط اضغط الزر GRID LINE حتى تختفي شبكة الخطوط.

* هذه الصورة هي مثال عن الشاشة. قد تكون الشاشة الفعلية التي تعرض مختلفة.

بعد التسجيل
اضغط الزر POWER على وحدة التحكم عن بعد لإيقاف تشغيل الكاميرا.

طي الحامل ثلاثي الأرجل

1 قم بفصل الكاميرا عن الحامل ثلاثي الأرجل.
2 قم بترخية ذراع قفل التدوير وذراع قفل الإمالة وقم بطي ذراع التدوير.
3 قم بشد ذراع قفل التدوير وذراع قفل الإمالة.
4 قم بترخية ذراع تثبيت ضبط طول الرجل على الأرجل الثلاثة وقم بطيها.
5 قم بشد ذراع تثبيت ضبط طول الرجل لتثبيت الأرجل في مكانها.

حمل الحامل ثلاثي الأرجل
تأكد من حمل الحامل ثلاثي الأرجل في حقيبة الحمل الخاصة به.

تنبيه
لا تقم أبداً بحمل الحامل ثلاثي الأرجل إذا كانت الكاميرا مثبتة به.

المواصفات

الحمولة القصوى
4 كجم
زاوية التدوير
360 درجة
زاوية الإمالة
90 درجة للأسفل، 70 درجة للأعلى
تمديد الأرجل
تحتوي كل رجل على 3 أعمدة متداخلة.
وظائف وحدة التحكم عن بعد
الزر POWER، الزر PHOTO، الزر START/STOP، ذراع التزويم (T/W)، الزر GRID LINE، الزر PUSH RELEASE، مفتاح SLOW ZOOM.
الأبعاد
الارتفاع الأقصى:
1 700 مم تقريباً (الأرجل مفتوحة بزاوية 23 درجة)
الارتفاع الأدنى:
670 مم تقريباً
طول كبل وحدة التحكم عن بعد
800 مم تقريباً
طول ذراع التدوير
260 مم تقريباً
شوط الرافعة
390 مم تقريباً
نطاق درجة حرارة التشغيل
من 0 إلى 40 درجة مئوية
الكتلة
2.1 كجم تقريباً
الملحقات المرفقة
علبة حمل (1)
كبل توصيل خاص بطرف التوصيل المتعدد الاستخدامات (1)
كبل توصيل خاص بطرف التوصيل عن بعد A/V (1)
كبل توصيل خاص بطرف توصيل REMOTE (1)
طقم من وثائق مطبوعة

التصميم والمواصفات عرضة للتغيير دون إشعار.