SONY

2-655-837-**12**(1)

CD Radio Cassette-Corder

Prevádzkové pokyny SK

Инструкция по эксплуатации RU

CFD-S03CP
CFD-S03CPL

© 2006 Sony Corporation

http://www.sony.net/

Poznámka k duálnym diskom

Duálny disk je obojstranný disk, ktorý spája nahratý materiál typu DVD na jednej strane s digitálnym zvukovým materiálom na druhej strane. Avšak, keďže strana so zvukovým materiálom nezodpovedá štandardu pre kompaktné disky (CD), jeho prehrávanie na tomto výrobku nie je zaručené.

Hudobné disky zakódované pomocou technológií na ochranu autorských práv

Tento výrobok je navrhnutý na prehrávanie diskov, ktoré vyhovujú štandardu diskov CD. Niektoré nahrávacie spoločnosti predávajú v ostatnom čase zvukové disky zakódované pomocou technológií na ochranu autorských práv. Medzi týmito diskami sa vyskytujú aj také, ktoré nevyhovujú štandardu diskov CD a nie je možné ich prehra na tomto výrobku.

Technológia a patenty kódovania zvuku MPEG Layer-3 sa používajú na základe licencie od spoločností Fraunhofer IIS a Thomson.

UPOZORNENIE

Zariadenie nevystavujte dažďu ani vlhkosti, zníži sa nebezpečenstvo požiaru a zásahu elektrickým prúdom.

Zariadenie neotvárajte, predídete tak úrazu elektrickým prúdom. Opravy zverte iba kvalifikovanému pracovníkovi.

Ventilačné otvory prístroja nezakrývajte novinami, obrusmi, záclonami atď., zníži sa nebezpečenstvo požiaru. Na zariadenie neumiestňujte zapálené sviečky.

Na zariadenie neumiestňujte nádoby s tekutinami ako napríklad vázy, zníži sa nebezpečenstvo požiaru alebo úrazu elektrickým prúdom.

Pripojte zariadenie k ľahko prístupnej elektrickej zásuvke. Ak dojde k neobvyklému správaniu zariadenia, okamžite odpojte hlavný prívod zo zásuvky.

Zariadenie neumiestňujte do obmedzeného priestoru, ako napríklad do knižnice alebo skrinky.

Likvidácia starých elektrických a elektronických zariadení (Platí v Európskej únii a ostatných európskych krajinách so zavedeným separovaným zberom)

Tento symbol na výrobku alebo obale znamená, že s výrobkom nemôže byť nakladané ako s domovým odpadom. Miesto toho je potrebné ho doručiť do vyhradeného zberného miesta na recykláciu elektrozariadení. Tým, že zaistíte správne zneškodnenie, pomôžete zabrániť potencionálnemu negatívnemu vplyvu na životné prostredie a ľudské zdravie, ktoré by v opačnom prípade hrozilo pri nesprávnom nakladaní s týmto výrobkom. Recyklácia materiálov pomáha uchovávať prírodné zdroje. Pre získanie ďalších podrobných informácií o recyklácii tohoto výrobku kontaktujte prosím váš miestny alebo obecný úrad, miestnu službu pre zber domového odpadu alebo predajňu, kde ste výrobok zakúpili.
Použiteľné príslušenstvo: Diaľkový ovládač

Zdroje napájania

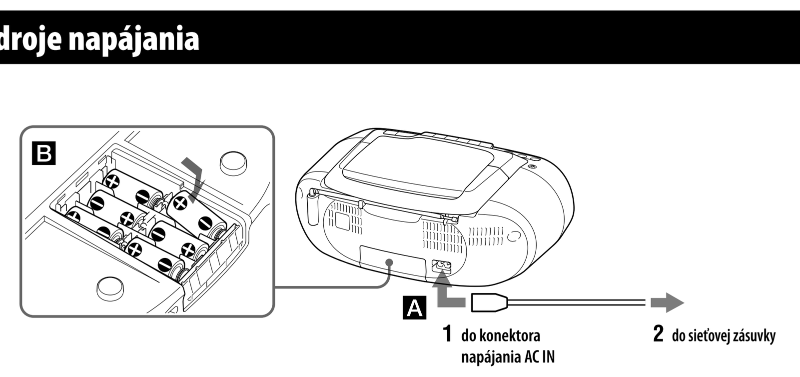

Pripojte sieťový napájací kábel A alebo do priestoru pre batérie B vložte šesť batérií typu R14 (veľkosť C, nie sú súčasťou dodávky).

Poznámky
- Ak kontrolka OPR/BATT [1] zhasne alebo ak prehrávač prestane fungovať, batérie vymeňte. Nahraďte všetky batérie novými. Pred výmenou batérií vytiahnite z prehrávača disk CD.
- Ak chcete používať prehrávač s batériami, odpojte od neho sieťový napájací kábel.
- Ak používate prehrávač s batériami, nie je možné zapnúť ho pomocou diaľkového ovládača.

Príprava diaľkového ovládača

Vložte dve batérie typu R03 (veľkosť AAA, nie sú súčasťou dodávky).

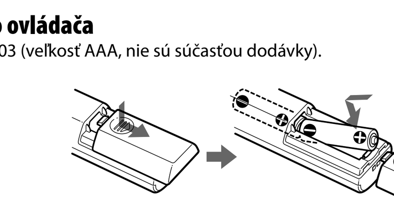

Výmena batérií
V bežnej prevádzke by mali batérie vydržať minimálne šesť mesiacov. Ak diaľkový ovládač prestane fungovať, nahraďte všetky batérie novými.

Technické údaje

Prehrávač CD
Systém
Digitálny audio systém pre kompaktné disky
Vlastnosti laserovej diódy
Čas trvania vyžarovania: nepretržite
Výkon lasera: menej než 44,6 μW
(Hodnota výkonu je meraná vo vzdialenosti približne 200 mm od povrchu šošovky na optickom zbernom bloku so 7 mm otvorom.)
Počet kanálov
2
Frekvenčná charakteristika
20 – 20 000 Hz ±1 dB
Pomalé a rýchle kolísanie
Pod merateľnou hranicou

Rozhlasový prijímač
Rozsah frekvencií

Model CFD–S03CPL
FM: 87,5 – 108 MHz
MW: 531 – 1 611 kHz (v krokoch po 9 kHz) 530 – 1 610 kHz (v krokoch po 10 kHz)
LW: 153 – 279 kHz
Model CFD–S03CP
FM: 87,5 – 108 MHz
AM: 531 – 1 611 kHz (v krokoch po 9 kHz) 530 – 1 610 kHz (v krokoch po 10 kHz)

Medzifrekvencia
FM: 10,7 MHz
AM/MW/LW: 450 kHz
Antény
FM: teleskopická anténa
AM/MW/LW: zabudovaná feritová tyčová anténa

Kazetový magnetofón
Systém nahrávania
4-stopý, 2-kanálový, stereo
Čas rýchleho previjania
Približne 150 sekúnd s kazetou Sony C-60
Frekvenčná charakteristika
TYPE I (normal): 80 – 10 000 Hz

Všeobecné pokyny
Reproduktor
Širokopásmový: priemer 8 cm, 4 Ω, kužeľový typ (2)
Výstupy
Konektor pre slúchadlá (stereofónny minikonektor):
Pre slúchadlá s impedanciou 16 – 32 Ω
Výkon
1,7 W + 1,7 W (pri impedancii 4 Ω, 10 % harmonické skreslenie)
Požiadavky na napájanie
Pre CD prehrávač, rozhlasový prijímač a kazetový magnetofón
Model určený pre Kóreu: 220 V st., 60 Hz
Model určený pre Argentínu: 220 – 230 V st., 50 Hz
Ďalšie modely: 230 V st., 50 Hz
9 V js. 6 batérií R14 (veľkosť C)
Pre diaľkový ovládač:
3 V js. 2 batérie typu R03 (veľkosť AAA)

Príkon
12 W st.
Životnosť batérie
Pre CD prehrávač, rozhlasový prijímač a kazetový magnetofón

Nahrávanie v pásme FM
Sony R14P: cca 6 h
Alkalické Sony LR14: cca 20 h
Prehrávanie kazety
Sony R14P: cca 3 h
Alkalické Sony LR14: cca 12 h
Prehrávanie diskov CD
Sony R14P: cca 1 h
Alkalické Sony LR14: cca 4,5 h

Rozmery
cca 360 × 141 × 235 mm (š/v/h)
(vrátane vysunutých súčastí)
Hmotnosť
Cca 2,6 kg (vrátane batérií)
Dodávané príslušenstvo
Sieťový napájací kábel (1)
Diaľkový ovládač (1)

Zmena dizajnu a technických údajov vyhradená.

Voliteľné príslušenstvo
Slúchadlá radu Sony MDR

Základné použitie

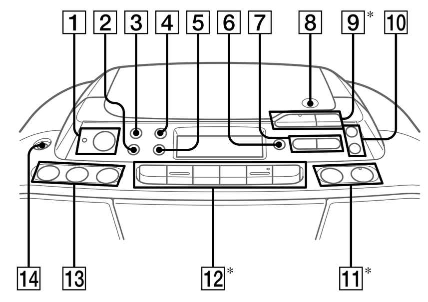

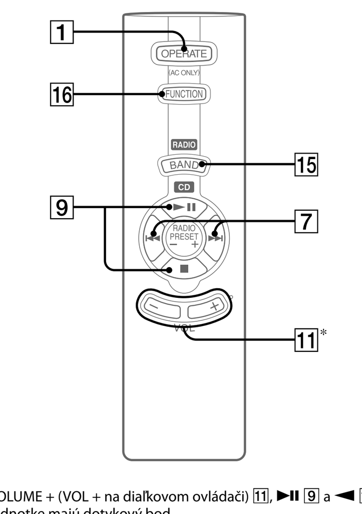

*VOLUME + (VOL + na diaľkovom ovládači) [11], ►II [9] a ◄ [12] na jednotke majú dotykový bod.

Ak chcete	Stlačte
Pozastaviť prehrávanie	►II [9]. Ak chcete pokračovať v prehrávaní, znovu stlačte toto tlačidlo.
Zastaviť prehrávanie	■ [9].
Prejsť na ďalšiu stopu/súbor MP3	►►I [7].
Vrátiť sa na predchádzajúcu stopu/súbor MP3	I◄◄ [7].
Zvoliť priečinok na disku MP3	🗀 + [10] na jednotke na presun dopredu a 🗀 – [10] na presun dozadu.
Prehrávať len vybratý priečinok (len pre disky MP3)	MODE [4] na jednotke, kým sa neobjaví nápis „FLDR", 🗀 + alebo – [10] na jednotke pre výber priečinka a ►II [9] na začiatok prehrávania.
Vyhľadať určité miesto pri počúvaní	►►I (dopredu) alebo I◄◄ (dozadu) [7] počas prehrávania a podržte, kým nenájdete dané miesto.
Vyhľadať určité miesto pri sledovaní obrazu	►►I (dopredu) alebo I◄◄ (dozadu) [7] počas pauzy a podržte, kým nenájdete dané miesto.
Odstrániť disk CD	⏏ PUSH OPEN/CLOSE [8] na jednotke.

Tipy
- Prehrávanie sa spustí od stopy/súboru MP3, ktorý ste naposledy prehrávali (Obnoviť prehrávanie). Ak je prehrávanie zastavené, zobrazí sa na displeji číslo stopy/MP3 súboru, ktorý bude prehratý.
- Ak chcete obnovenie prehrávania zrušiť (aby prehrávanie začalo prvou stopou/súborom MP3), stlačte tlačidlo ■ [9] v režime zastavenia. Obnovenie prehrávania sa zruší aj v prípade, že otvoríte priestor pre disky alebo jednotku vypnete.

Ukážka štruktúry priečinkov a poradia prehrávania

Poradie prehrávania priečinkov a súborov je nasledujúce:

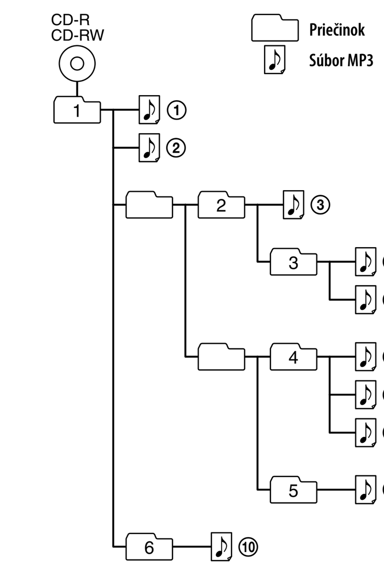

Poznámky týkajúce sa diskov MP3
- Po vložení disku prehrávač načíta všetky súbory, ktoré sa na ňom nachádzajú. V priebehu načítania sa na displeji zobrazí nápis „READING". Ak sa na disku nachádza veľa priečinkov alebo súbory iné než typu MP3, môže načítanie disku, alebo nasledujúceho súboru MP3 trvať dlhšie.
  Odporúčame na disky určené na počúvanie súborov MP3 neukladať žiadne zbytočné priečinky ani súbory iného typu než MP3.
- Priečinok, ktorý neobsahuje súbor MP3, bude preskočený.
- Maximálny počet súborov: 255
  Maximálny počet priečinkov: 150 (vrátane kmeňového priečinka)
  Celkový maximálny počet priečinkov a súborov: 256
  Maximálna úroveň adresára: 8
- Názvy priečinkov a súborov môžu mať až 30 znakov vrátane úvodzoviek.
- Tento prehrávač je schopný zobraziť znaky A - Z, 0 - 9, a _ . Ostatné znaky sa zobrazia ako „_".
- Tento prehrávač vyhovuje Verziám 1.0, 1.1, 2.2, 2.3 a 2.4 formátu ID3 tag. Ak súbor obsahuje informáciu ID3 tag, je možné zobraziť „názov piesne", „meno umelca" a „názov albumu" a na displeji sa objaví nápis „ID3". Ak súbor informáciu ID3 tag neobsahuje, namiesto názvu piesne sa objaví názov súboru, namiesto názvu albumu názov priečinka a namiesto mena umelca sa objaví nápis „no artist". Informáciu ID3 tag je možné zobraziť maximálne do 15 znakov.
- Pri vytváraní názvov súborov nezabudnite k názvu pridať príponu „mp3".
- Ak ale príponou „mp3" označíte súbor iného formátu než MP3, prehrávač nebude schopný súbor správne rozpoznať a vygeneruje náhodný zvuk, ktorý môže poškodiť reproduktory.
- Názov súboru nezodpovedá informácií ID3 tag.

Pred prvým použitím prehrávača

Zapnutie/vypnutie napájania
Model určený pre Európu: Stlačte tlačidlo OPERATE [1].
Ďalšie modely: Stlačte tlačidlo POWER [1].

Nastavenie hlasitosti
Pomocou tlačidiel VOLUME +, – (VOL +, – na diaľkovom ovládači) [11].

Počúvanie cez slúchadlá
Pripojte slúchadlá ku 🎧 konektoru pre slúchadlá [14].

Zosilnenie basov
Stlačte tlačidlo MEGA BASS [2].
Na displeji sa objaví nápis „MEGA BASS".
Po ďalšom stlačení tlačidla sa obnoví normálny zvuk.

Prehrávanie diskov CD/MP3

1. Stlačte na jednotke tlačidlo CD [13] (priame zapnutie).
   (Na diaľkovom ovládači stlačte tlačidlo OPERATE alebo POWER [1] a potom niekoľkokrát stlačte tlačidlo FUNCTION [16], kým sa na displeji neobjaví nápis „CD".)
2. Stlačte tlačidlo ⏏ PUSH OPEN/CLOSE [8] a vložte disk CD do priestoru pre disky záznamovou stranou nadol.
   Stlačením tlačidla ⏏ PUSH OPEN/CLOSE [8] priestor pre disky zavrite.

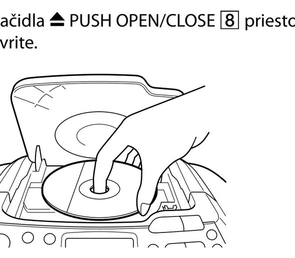

3. Stlačte ►II [9].
   Prehrávač prehrá každú stopu/súbor MP3 len raz.
   Ak prehrávate disk MP3, indikátor MP3 sa rozsvieti, len čo prehrávač načíta informácie.

Zvukové CD

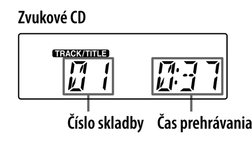

Disk MP3

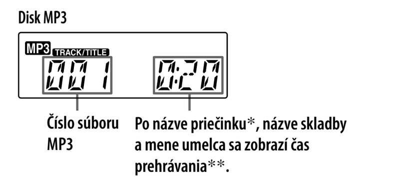

* Ak na disku nie sú priečinky, na displeji sa objaví nápis „ROOT".
**Pre stopy s časom prehrávania dlhším než 100 minút bude zvyšný čas znázornený na displeji takto: „--:--".

Počúvanie rozhlasu

1. Opakovane stlačte tlačidlo RADIO•BAND•AUTO PRESET [13] na jednotke (tlačidlo BAND [15] na diaľkovom ovládači) (priame zapnutie).
   Pri každom stlačení tlačidla sa indikácie zmenia nasledujúcim spôsobom:
   Model CFD-S03CPL: „FM" → „MW" → „LW"
   Model CFD-S03CP: „FM" → „AM"
2. Stlačte tlačidlo TUNE + alebo – [10] a podržte ich, kým sa na displeji nezačnú meniť číslice označujúce frekvenciu.
   Prehrávač automaticky sníma rozhlasové frekvencie a zastaví sa, ak nájde zreteľnú stanicu.
   Ak sa stanica nedá naladiť, opakovane stlačte tlačidlo TUNE + alebo – [10] a po jednotlivých krokoch zmeňte frekvenciu. Pri príjme stereofónneho vysielania v pásme FM sa objaví „ST".

Tip
Ak je príjem v pásme VKV nekvalitný, stlačte tlačidlo MODE [4] a podržte ho, kým sa na displeji neobjaví indikátor „MONO". Prijímač bude hrať monofónne.

Zmena intervalu ladenia pre pásmo AM/MW
Ak chcete zmeniť interval ladenia pre pásmo AM/MW, postupujte takto:
1. Stlačte na jednotke tlačidlo RADIO•BAND•AUTO PRESET [13], kým sa na displeji neobjaví „AM" alebo „MW".
2. Stlačte na jednotke tlačidlo DISPLAY•ENTER [5] na dve sekundy.
3. Stlačte na jednotke tlačidlo RADIO•BAND•AUTO PRESET [13] na dve sekundy.
   Začne blikať nápis „9K STEP" alebo „10K STEP".
4. Stlačením tlačidla PRESET + alebo – [7] vyberte medzi „9K STEP" pre interval 9 kHz a „10K STEP" pre interval 10 kHz.
5. Stlačte na jednotke tlačidlo DISPLAY•ENTER [5].

Po zmene intervalu doladenia musíte opakovane nastaviť predvoľby rozhlasových staníc AM/MW.

Prehrávanie kazety

Používajte tlačidlá na jednotke.

1. Stlačte na jednotke tlačidlo TAPE [13] (priame zapnutie).
2. Stlačte na jednotke tlačidlo ■⏏ [12] a vložte kazetu do priestoru pre kazety tak, aby strana, ktorú chcete prehrať, smerovala k vám. Používajte len kazety TYPE I (normal). Zatvorte priestor pre kazety.
   Skontrolujte, či páska nie je uvoľnená. Predídete tak poškodeniu kazety alebo zariadenia.

3. Stlačte ◄ [12].
   Prehrávač spustí prehrávanie.

Ak chcete	Stlačte
Pozastaviť prehrávanie	II [12] na jednotke. Ak chcete pokračovať v prehrávaní, znovu stlačte toto tlačidlo.
Zastaviť prehrávanie	■⏏ [12] na jednotke.
Rýchlo pretočiť pásku dopredu a späť*	◄◄ alebo ►► (rýchle pretáčanie dopredu a späť) [12] na jednotke.
Vysunúť kazetu	■⏏ [12] na jednotke.

*Ak je páska pretočená až na koniec, stlačením tlačidla ■⏏ [12] uvoľníte ◄◄ alebo ►► [12].

Vytvorenie záznamu na kazetu

Používajte tlačidlá na jednotke.

1. Stlačením tlačidla ■⏏ [12] na jednotke otvorte priestor pre kazetu a vložte čistú kazetu tak, aby strana, na ktorú chcete vytvoriť záznam, smerovala k vám. Používajte len kazety TYPE I (normal). Zatvorte priestor pre kazety.
2. Začnite prehrávať zdrojový program, ktorý chcete nahrať.
   Ak chcete nahrať záznam z disku CD, vložte ho do prehrávača a stlačte tlačidlo CD [13].
   Ak chcete nahrávať z rádia, nalaďte požadovanú stanicu.
3. Nahrávanie spustíte stlačením tlačidla ● [12] na jednotke (tlačidlo ◄ sa automaticky zníži).

Ak chcete	Stlačte
Pozastaviť nahrávanie	II [12] na jednotke. Ak chcete pokračovať v zázname, znovu stlačte toto tlačidlo.
Zastaviť nahrávanie	■⏏ [12] na jednotke.

Tipy
- Nastavenie hlasitosti a farby zvuku nemá na nahrávanie vplyv.
- Ak program AM/MW/LW začne po stlačení tlačidla ● [12] v kroku 3 vydávať piskľavý zvuk, stlačením tlačidla MODE [4] na jednotke zvolíte umiestnenie ISS (odrušovací prepínač), ktorý šum zníži na minimum.
- Najlepšie výsledky dosiahnete, ak bude prístroj pri nahrávaní napájaný striedavým prúdom.
- Ak chcete zmazať nahrávku, postupujte nasledujúcim spôsobom:
  1 Vložte kazetu s nahrávkou, ktorú chcete zmazať.
  2 Stlačte na jednotke tlačidlo TAPE [13].
  3 Stlačte na jednotke tlačidlo ● [12].

SONY

2-655-837-**12**(1)

CD Radio Cassette-Corder

Инструкция по эксплуатации RU

CFD-S03CP
CFD-S03CPL

© 2006 Sony Corporation

http://www.sony.net/

Соответствующие принадлежности: Пульт дистанционного управления

Примечание относительно дисков DualDiscs

DualDisc – это двусторонний диск, на одной стороне которого записан материал в формате DVD, а на другой стороне – аудиоматериалы. Однако поскольку сторона с аудиоматериалами не отвечает требованиям стандарта Compact Disc (CD), воспроизведение на этом устройстве не гарантируется.

Музыкальные диски, закодированные с помощью технологий защиты авторский прав

Этот продукт предназначен для воспроизведения дисков, отвечающих требованиям стандарта Compact Disc (CD). В настоящее время некоторые звукозаписывающие компании выпускают различные музыкальные диски, закодированные с помощью технологий защиты авторский прав. Помните, что среди таких дисков встречаются такие, которые не отвечают требованиям стандарта CD, и их нельзя воспроизводить с помощью данного устройства.

Лицензия на технологию звуковой кодировки MPEG Layer-3 и патенты получена от Fraunhofer IIS и Thomson.

Только для модели
CFD-S03CPL

Кассетная магнитола с проигрывателем компакт-дисков

Сделано в Китае

Изготовитель: Сони Корпорейшн
Адрес: 1-7-1 Конан,
Минато-ку, Токио 108-0075, Япония
Страна-производитель: Китай

ПРЕДУПРЕЖДЕНИЕ

Для уменьшения вероятности пожара или поражения электрическим током, не подвергайте аппарат воздействию дождя или влаги.

Во избежание поражения электрическим током не открывайте корпус аппарата. Для ремонта обращайтесь только к квалифицированному специалисту.

Для уменьшения вероятности пожара не закрывайте вентиляционные отверстия аппарата газетами, скатертями, шторами и т.п.
И не размещайте свечи на аппарате.

Для уменьшения вероятности пожара или поражения электрическим током не размещайте предметы с водой, такие как вазы, на аппарате.

Подсоедините аппарат к легкодоступной сетевой розетке. В случае, если Вы заметите ненормальность в аппарате, немедленно отсоедините штепсельную вилку от сетевой розетки.

Не устанавливайте аппарат в закрытом месте, таком, как книжная полка или встроенный шкаф.

Утилизация электрического и электронного оборудования (директива применяется в странах Евросоюза и других европейских странах, где действуют системы раздельного сбора отходов)

Данный знак на устройстве или его упаковке обозначает, что данное устройство нельзя утилизировать вместе с прочими бытовыми отходами. Его следует сдать в соответствующий приемный пункт переработки электрического и электронного оборудования. Неправильная утилизация данного изделия может привести к потенциально негативному влиянию на окружающую среду и здоровье людей, поэтому для предотвращения подобных последствий необходимо выполнять специальные требования по утилизации этого изделия. Переработка данных материалов поможет сохранить природные ресурсы. Для получения более подробной информации о переработке этого изделия обратитесь в местные органы городского управления, службу сбора бытовых отходов или в магазин, где было приобретено изделие.

Источники питания

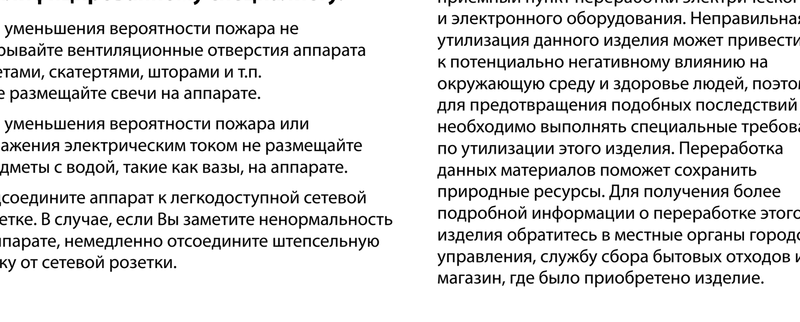

Подключите кабель питания переменного тока A или вставьте шесть батареек R14 (размера C) (не входят в комплект) в отсек для батареек B.

Примечания
- Батарейки требуют замены, когда индикатор OPR/BATT [1] потускнеет, или когда проигрыватель перестанет работать. Замените все батарейки новыми. Перед заменой батареек обязательно извлеките из проигрывателя компакт-диск.
- Для работы проигрывателя от батареек необходимо отключить от него кабель питания переменного тока.
- При работе проигрывателя от батареек его нельзя включать с помощью пульта дистанционного управления.

Подготовка пульта дистанционного управления

Вставьте две батарейки R03 (размера AAA; не входят в комплект).

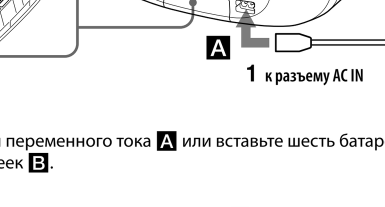

Замена батареек
При обычном использовании срок эксплуатации батареек составляет приблизительно шесть месяцев. Если невозможно управлять проигрывателем с помощью пульта дистанционного управления, установите новые батарейки.

Технические характеристики

Проигрыватель компакт-дисков
Система
Цифровая аудиосистема для компакт-дисков
Характеристики лазерного диода
Продолжительность излучения: непрерывное
Выходной сигнал лазера: не более 44,6 мкВт
(Данный выходной сигнал соответствует значению, измеренному на расстоянии около 200 мм от поверхности линзы оптического блока звукоснимателя с апертурой 7 мм.)
Число каналов
2
Частотная характеристика
20 - 20 000 Гц ± 1 дБ
Низкочастотная и высокочастотная детонация
Ниже уровня, поддающегося измерению

Радиоприемник
Диапазон частот

CFD-S03CPL
FM: 87,5 - 108 МГц
MW: 531 - 1 611 кГц (с шагом 9 кГц) 530 - 1 610 кГц (с шагом 10 кГц)
LW: 153 - 279 кГц
CFD-S03CP
FM: 87,5 - 108 МГц
AM: 531 - 1 611 кГц (с шагом 9 кГц) 530 - 1 610 кГц (с шагом 10 кГц)

Промежуточная частота
FM: 10,7 МГц
AM/MW/LW: 450 кГц
Антенны
FM: Телескопическая антенна
AM/MW/LW: Встроенная ферритовая антенна

Кассетный магнитофон
Система записи
4 дорожки, 2-канальная, стерео
Время быстрой перемотки
Прибл. 150 с (сек.) при использовании кассеты Sony C-60
Частотная характеристика
TYPE I (normal): 80 - 10 000 Гц

Общие характеристики
Громкоговоритель
Всечастотный: диаметр 8 см, 4 Ω, конического типа (2)
Выходы
Гнездо для головных телефонов (мини-стереоразъем):
Для головных телефонов сопротивлением 16 - 32 Ω
Выходная мощность
1,7 Вт + 1,7 Вт (при 4 Ω, нелинейные искажения: 10%)
Требования к источнику питания
Для кассетного магнитофона с радиоприемником и проигрывателем компакт-дисков:
Модель для Кореи: 220 В переменного тока, 60 Гц
Модель для Аргентины: 220 - 230 В переменного тока, 50 Гц
Другие модели: 230 В переменного тока, 50 Гц
9 В постоянного тока, 6 батареек R14 (размера C)
Для пульта дистанционного управления:
2 батарейки 3 В постоянного тока R03 (размера AAA)

Потребляемая мощность
12 Вт переменного тока
Продолжительность работы от батареек
Для кассетного магнитофона с радиоприемником и проигрывателем компакт-дисков:

Запись FM
Sony R14P: прибл. 6 ч
Щелочная Sony LR14: прибл. 20 ч
Воспроизведение кассет
Sony R14P: прибл. 3 ч
Щелочная Sony LR14: прибл. 12 ч
Воспроизведение компакт-дисков
Sony R14P: прибл. 1 ч
Щелочная Sony LR14: прибл. 4,5 ч

Размеры
Прибл. 360 × 141 × 235 мм (ш/в/г)
(включая выступающие детали)
Масса
Прибл. 2,6 кг (включая батарейки)
Дополнительные принадлежности
Кабель питания переменного тока (1)
Пульт дистанционного управления (1)

Конструкция и характеристики могут изменяться без предварительного уведомления.

Дополнительные принадлежности
Головные телефоны Sony серии MDR

Основные операции

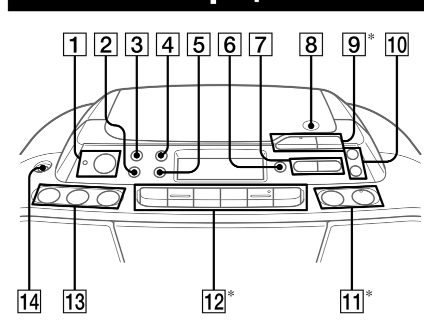

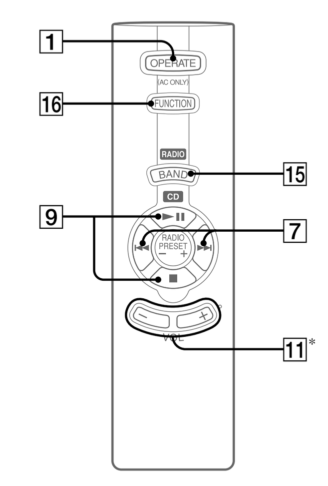

*На кнопках VOLUME + (VOL + на пульте дистанционного управления) [11], ►II [9] и ◄ [12] устройства нанесены выступающие точки.

Перед использованием устройства

Для включения или отключения питания
Модель для Европы: нажмите кнопку OPERATE [1].
Другие модели: нажмите кнопку POWER [1].

Для регулировки громкости
Нажмите кнопку VOLUME +, – (VOL +, – на пульте дистанционного управления) [11].

Для прослушивания через головные телефоны
Подключите головные телефоны к гнезду 🎧 (головные телефоны) [14].

Для усиления басов
Нажмите кнопку MEGA BASS [2].
На дисплее появится индикация "MEGA BASS".
Чтобы вернуться в режим обычного воспроизведения, нажмите эту кнопку еще раз.

Воспроизведение компакт-диска/диска MP3

1. Нажмите кнопку CD [13] на устройстве (питание включается автоматически).
   (На пульте дистанционного управления нажмите кнопку OPERATE или POWER [1], а затем несколько раз нажмите кнопку FUNCTION [16], пока на дисплее не отобразится индикация "CD".)
2. Нажмите кнопку ⏏ PUSH OPEN/CLOSE [8] на устройстве и вставьте компакт-диск в отсек для компакт-дисков этикеткой вверх.
   Чтобы закрыть отсек для компакт-дисков, нажмите кнопку ⏏ PUSH OPEN/CLOSE [8] на устройстве.

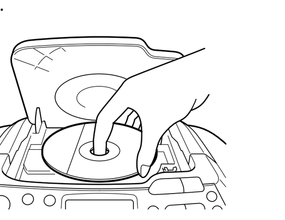

3. Нажмите кнопку ►II [9].
   Проигрыватель однократно воспроизводит все композиции/файлы MP3.
   При воспроизведении диска с файлами MP3 после прочтения информации о файлах загорается индикатор MP3.

Аудио компакт-диски

Диск MP3

* Если папки отсутствуют, на дисплее отобразится надпись "ROOT".
**Если время воспроизведения превышает 100 минут, на дисплее отобразятся символы "--:--".

Чтобы	Нажмите кнопку
сделать паузу во время воспроизведения	►II [9]. Для возобновления воспроизведения нажмите эту кнопку еще раз.
остановить воспроизведение	■ [9].
перейти к следующей композиции/файлу MP3	►►I [7].
вернуться к предыдущей композиции/файлу MP3	I◄◄ [7].
выбрать папку на диске MP3	🗀 + [10] на устройстве для перемещения вперед и 🗀 – [10] для перемещения назад.
воспроизвести только выбранную папку (только для диска MP3)	MODE [4] до появления надписи "FLDR" 🗀 или + или – [10] на устройстве для выбора папки, а затем ►II [9] для начала воспроизведения.
найти нужное место во время прослушивания	►►I (вперед) или I◄◄ (назад) [7] во время воспроизведения и удерживайте ее, пока не найдете нужное место.
найти нужное место с помощью дисплея	►►I (вперед) или I◄◄ (назад) [7] во время паузы и удерживайте ее нажатой, пока не найдете нужное место.
извлечь компакт-диск	⏏ PUSH OPEN/CLOSE [8] на устройстве.

Советы
- Воспроизведение начинается с той композиции/файла MP3, на котором было остановлено воспроизведение (функция возобновления воспроизведения). Во время остановки отображается номер композиции/файла MP3, который будет воспроизводиться.
- Для отмены функции возобновления воспроизведения (воспроизведения с начала первой композиции/файла MP3) нажмите ■ [9] в режиме остановки. При открытии отсека компакт-диска или при выключении питания устройства функция возобновления воспроизведения отменяется.

Пример структуры папок и порядка воспроизведения

Папки и файлы воспроизводятся в следующем порядке:

Примечания относительно дисков MP3
- Когда вставлен диск, проигрыватель считывает все файлы на этом диске. В это время отображается надпись "READING". Если на диске имеется множество папок или файлов, отличных от MP3, то до начала воспроизведения диска или следующего файла MP3 может пройти достаточно много времени. Рекомендуется не сохранять ненужные папки или файлы, не являющиеся файлами MP3, на диске, который будет использоваться для прослушивания файлов MP3.
- Папка, не содержащая файлов MP3, будет пропущена.
- Максимальное количество файлов: 255
  Максимальное количество папок: 150 (включая корневую папку)
  Максимальное количество папок и файлов: 256
  Максимальный уровень каталогов: 8
- В именах файлов и папок может отображаться не более 30 символов, включая кавычки.
- На этом проигрывателе могут отображаться символы A - Z, 0 - 9 и _. Другие символы отображаются как "_".
- Этот проигрыватель поддерживает версию 1.0, 1.1, 2.2, 2.3 и 2.4 формата тегов ID3. Если в файле содержится информация тега ID3, могут отображаться "название песни", "имя исполнителя" и "название альбома" и на дисплее появится надпись "ID3". Если файл не содержит информацию тега ID3, имя файла появляется вместо названия песни, имя папки вместо названия альбома и сообщение "no artist" (без исполнителя) вместо имени исполнителя. Для информации тега ID3 может отображаться не более 15 символов.
- При присвоении имени для файла MP3 не забудьте добавить к нему расширение "mp3".
- Если расширение "mp3" будет присвоено файлу не MP3, а другого формата, проигрыватель не сможет правильно распознать файл и будет воспроизводить случайный шум, который может повредить громкоговорители.
- Имя файла не соответствует тегу ID3.

Прослушивание радиопередач

1. Нажимайте нужное число раз кнопку RADIO•BAND•AUTO PRESET [13] на устройстве (BAND [15] на пульте дистанционного управления) (питание включается автоматически).
   При каждом нажатии данной кнопки индикация на дисплее изменяется следующим образом:
   CFD-S03CPL: "FM" → "MW" → "LW"
   CFD-S03CP: "FM" → "AM"
2. Удерживайте нажатой кнопку TUNE + или – [10], пока на дисплее не начнут меняться значения частот.
   Проигрыватель выполняет автоматический поиск радиостанций и прекращает его при обнаружении устойчивого сигнала без помех.
   Если невозможно выполнить настройку на станцию, последовательно нажимайте кнопки TUNE + или – [10] для пошагового изменения частоты.
   При приеме стереофонического радиосигнала FM отобразится значок "ST".

Совет
Если при приеме FM-радиостанции слышится шум, нажимайте кнопку MODE [4] до тех пор, пока на дисплее не появится надпись "MONO", при этом радиостанция будет прослушиваться в монофоническом режиме.

Изменение интервала настройки в диапазоне AM/MW
Если необходимо изменить интервал настройки AM/MW, выполните следующие действия.
1. Нажимайте кнопку RADIO•BAND•AUTO PRESET [13], пока на дисплее устройства не появится надпись "AM" или "MW".
2. Нажмите кнопку DISPLAY•ENTER [5] на устройстве на 2 секунды.
3. Нажмите кнопку RADIO•BAND•AUTO PRESET [13] на устройстве на 2 секунды.
   Будет мигать надпись "9K STEP" или "10K STEP".
4. Нажмите кнопку PRESET + или – [7] на устройстве, чтобы выбрать "9K STEP" для интервала в 9 кГц, или "10K STEP" для интервала в 10 кГц.
5. Нажмите кнопку DISPLAY•ENTER [5] на устройстве.

После изменения интервала настройки необходимо снова настроить сохраняемые в памяти AM/MW-радиостанции.

Воспроизведение кассеты

Для управления пользуйтесь кнопками на устройстве.

1. Нажмите кнопку TAPE [13] на устройстве (питание включается автоматически).
2. Нажмите кнопку ■⏏ [12] на устройстве и вставьте кассету в отделение для кассет стороной для воспроизведения вверх. Используйте только кассеты TYPE I (normal). Закройте отделение для кассет.
   Убедитесь в отсутствии провисания ленты, чтобы избежать повреждения кассеты или устройства.

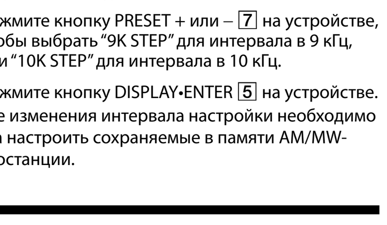

3. Нажмите кнопку ◄ [12].
   Проигрыватель начнет воспроизведение.

Чтобы	Нажмите кнопку
сделать паузу во время воспроизведения	II [12] на устройстве. Для возобновления воспроизведения нажмите эту кнопку еще раз.
остановить воспроизведение	■⏏ [12] на устройстве.
быстро перемотать вперед или назад*	◄◄ или ►► (быстрая перемотка вперед или назад) [12] на устройстве.
извлечь кассету	■⏏ [12] на устройстве.

*Когда кассета закончится, нажмите ■⏏ [12], чтобы извлечь ◄◄ или ►► [12].

Запись на кассету

Для управления пользуйтесь кнопками на устройстве.

1. Нажмите кнопку ■⏏ [12] на устройстве, чтобы открыть отделение для кассет и вставить чистую кассету стороной для записи вверх. Используйте только кассеты TYPE I (normal). Закройте отделение для кассет.
2. Выберите источник, с которого нужно произвести запись.
   Чтобы выполнить запись с проигрывателя компакт-дисков, установите компакт-диск и нажмите кнопку CD [13].
   Чтобы выполнить запись с радиоприемника, настройтесь на нужную станцию.
3. Нажмите кнопку ● [12], чтобы начать запись (кнопка ◄ нажимается автоматически).

Чтобы	Нажмите кнопку
сделать паузу во время записи	II [12] на устройстве. Для возобновления записи нажмите эту кнопку еще раз.
остановить запись	■⏏ [12] на устройстве.

Советы
- Настройка громкости или усиление звука не влияет на уровень записи.
- Если после нажатия кнопки ● [12] в пункте 3 при приеме программы AM/MW/LW слышен шум, нажмите кнопку MODE [4] на устройстве для выбора положения ISS (переключателя подавления помех), в котором шум минимален.
- Для получения наилучших результатов во время записи следует использовать в качестве источника питания электророзетку.
- Чтобы стереть запись, выполните следующие действия.
  1 Вставьте кассету, на которой необходимо стереть запись.
  2 Нажмите кнопку TAPE [13] на устройстве.
  3 Нажмите кнопку ● [12] на устройстве.

Ďalšie použitie

Použitie displeja

Na displeji môžete skontrolovať informácie o disku CD.

Kontrola informácií o zvuku Disk CD

Kontrola celkového počtu stôp a čas prehrávania disku CD
Dvojitým stlačením tlačidla ■ [9] ho môžete skontrolovať na displeji.

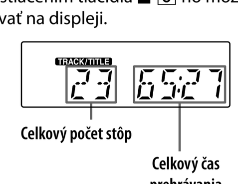

Kontrola informácií o disku MP3

Kontrola celkového počtu stôp a počtu priečinkov na disku CD
Dvojitým stlačením tlačidla ■ [9] ho môžete skontrolovať na displeji.

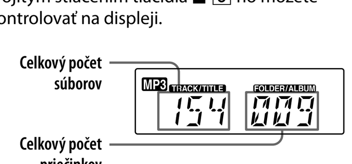

Kontrola informácií o súboroch
V priebehu prehrávania disku MP3 stlačte na jednotke tlačidlo DISPLAY•ENTER [5]. Údaje na displeji sa menia nasledujúcim spôsobom:

→ Číslo aktuálneho súboru a čas prehrávania
↓
Názov piesne a meno umelca
↓
Názov albumu*

*Ak na disku nie sú priečinky, objaví sa nápis „ROOT".

Opakované prehrávanie stôp/súborov MP3 (Opakované prehrávanie)

Stopy alebo MP3 súbory môžete opakovane prehrávať v troch režimoch: normálny, náhodné nebo naprogramované prehrávanie.

1 Stlačte na jednotke tlačidlo CD [13].
Na displeji sa objaví nápis „CD".

2 Pokračujte nasledujúcim spôsobom.

Na zopakovanie	Vykonajte
jednej stopy/MP3 súboru	1 Stlačte na jednotke tlačidlo REPEAT [6], kým sa neobjaví „⮌ 1". 2 Stlačením tlačidla ⏮ alebo ⏭ [7] vyberte stopu/súbor MP3, ktorý chcete zopakovať. 3 Stlačte ►II [9].
Všetkých stôp/súborov MP3 na disku CD	1 Stlačte na jednotke tlačidlo REPEAT [6], dokiaľ sa neobjaví „⮌" 2 Stlačte ►II [9].
Vybrané priečinky (len pri disku MP3)	1 Stlačením tlačidla MODE [4] na displeji zobrazte nápis „FLDR". Potom stlačte na jednotke tlačidlo REPEAT [6], dokiaľ sa neobjaví „⮌". 2 Vyberte priečinok pomocou tlačidiel 🗀 + alebo – [10] na jednotke. 3 Stlačte ►II [9].
Stôp/súborov MP3 v náhodnom poradí	1 Spusťte náhodné prehrávanie (viď „Prehrávanie stôp/súborov MP3 v náhodnom poradí"). 2 Stlačte na jednotke tlačidlo REPEAT [6], dokiaľ sa neobjaví „SHUF" a „⮌". 3 Stlačte ►II [9].
Súborov vybraného priečinka v náhodnom poradí (len pri disku MP3)	1 Spusťte náhodné prehrávanie v priečinku (viď „Prehrávanie stôp/súborov MP3 v náhodnom poradí"). 2 Stlačte na jednotke tlačidlo REPEAT [6], dokiaľ sa neobjaví „FLDR", „SHUF" a „⮌". 3 Stlačte ►II [9].
Naprogram-ovaných stop/súborov MP3	1 Naprogramujte stopy/súbory MP3 (viď „Vytvorenie vlastného programu"). 2 Stlačte na jednotke tlačidlo REPEAT [6], dokiaľ sa neobjaví „⮌" a „PGM". 3 Stlačte ►II [9].

Zrušenie Opakovaného prehrávania
Stlačte na jednotke tlačidlo REPEAT [6], dokiaľ z displeja nezmizne „⮌".

Prehrávanie stôp/súborov MP3 v náhodnom poradí (Náhodné prehrávanie)

Môžete stopy/súbory MP3 prehrávať v náhodnom poradí. Ak prehrávate disk MP3, môžete v náhodnom poradí prehrávať aj súbory MP3 vo vami zvolenom priečinku (Náhodné prehrávanie v priečinku).

1 Stlačte na jednotke tlačidlo CD [13].
na displeji sa objaví nápis „CD".

2 Stlačte na jednotke tlačidlo MODE [4], dokiaľ sa na displeji neobjaví „SHUF".
Ak zvolíte Náhodné prehrávanie v priečinku (len disky MP3), stlačte na jednotke tlačidlo MODE [4], dokiaľ sa na displeji neobjaví nápis „FLDR" a „SHUF". Potom pomocou tlačidiel 🗀 + a – [10] na jednotke zvoľte priečinok.

3 Stlačením tlačidla ►II [9] spustite Náhodné prehrávanie.

Zrušenie Náhodného prehrávania
Najprv zastavte prehrávanie. Potom stlačte na jednotke tlačidlo MODE [4], dokiaľ z displeja nezmizne nápis „SHUF".

Tipy
- Počas Náhodného prehrávania sa nie je možné vrátiť k predchádzajúcej stope/súboru MP3 stlačením tlačidla ⏮ [7].
- Funkcia obnoviť počas Náhodného prehrávania nefunguje.

Vytvorenie vlastného programu (Naprogramované prehrávanie)

Môžete nastaviť poradie prehrávania až 15 stôp/súborov MP3 na disku CD.

1 Stlačte na jednotke tlačidlo CD [13].
Na displeji sa objaví nápis „CD".

2 Stlačte na jednotke tlačidlo MODE [4] , dokiaľ sa na displeji neobjaví „PGM".

3 Stlačte tlačidlo ⏮ alebo ⏭ [7] a potom stlačte tlačidlo DISPLAY•ENTER [5] na jednotke pri stopách, ktoré chcete naprogramovať v zvolenom poradí.
Pri súboroch MP3 najprv stlačte tlačidlá 🗀 + alebo – [10] a potom ⏮ alebo ⏭ [7] a DISPLAY•ENTER [5].

Zvukové CD

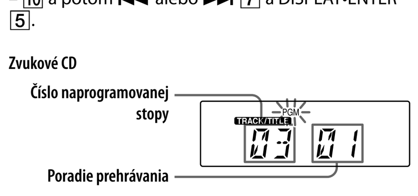

Disk MP3

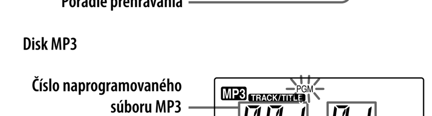

4 Stlačením tlačidla ►II [9] Naprogramované prehrávanie spustíte.

Zrušenie Naprogramovaného prehrávani
Najprv zastavte prehrávanie. Potom stlačte na jednotke tlačidlo MODE [4], dokiaľ z displeje nezmizne nápis „PGM".

Kontrola poradia stôp/súborov MP3 pred prehrávaním
Stlačte na jednotke tlačidlo DISPLAY•ENTER [5].
Pri každom stlačení tlačidla sa objaví číslo stopy/súboru MP3 v naprogramovanom poradí.

Zmena aktuálneho programua
Ak disk CD stojí, stlačte ■ [9] raz; ak sa disk CD prehráva, stlačte dvakrát. Aktuálny program bude vymazaný.
Potom vytvorte nový program podľa postupu programovania.

Tipy
- Ak sa budete snažiť naprogramovať viac než 16 stôp/súborov MP3, na displeji sa zobrazí nápis „FULL".
- Rovnaký program môžete prehrať ešte raz, pretože zostáva uložený, dokiaľ neotvoríte priestor pre disky CD alebo jednotku nevypnete.
- Môžete zaznamenať vlastný program. Po vytvorení programu vložte čistú pásku a stlačením tlačidla ● [12] na jednotke spusťte nahrávanie.
- Funkcia obnoviť počas Naprogramovaného prehrávania nefunguje.

Predvolby rozhlasových staníc

Rozhlasové stanice je možné uložiť do pamäte prehrávača. Môžete uložiť až 30 staníc (CFD-S03CP), 20 pre frekvenciu FM a 10 pre frekvenciu AM v ľubovoľnom poradí, alebo 40 staníc (CFD-S03CPL), 20 pre frekvenciu FM, 10 pre frekvenciu MW a 10 pre frekvenciu LW v ľubovoľnom poradí.

1 Pomocou tlačidla RADIO•BAND•AUTO PRESET [13] na jednotke vyberiete pásmo.

2 Stlačte tlačidlo RADIO•BAND•AUTO PRESET [13] a počas 2 sekúnd ho podržte, dokiaľ na displeji nezačne blikať „AUTO".

3 Stlačte na jednotke tlačidlo DISPLAY•ENTER [5].
Stanice sú v pamäti uložené od najnižších po najvyššie frekvencie.

Ak stanicu nie je možné predvoliť automaticky:
Stanicu so slabým signálom môžete predvoliť ručne.

1 Opakovane stlačte tlačidlo RADIO•BAND•AUTO PRESET [13] na jednotke (BAND [15] na diaľkovom ovládači) pre výber pásma.

2 Nalaďte požadovanú stanicu.

3 Stlačte na jednotke tlačidlo DISPLAY•ENTER [5] a počas 2 sekúnd ho podržte, dokiaľ na displeji nezačne blikať predvolené číslo.

4 Stlačte tlačidlo PRESET + alebo – [7] a podržte ho, dokiaľ predvolené číslo, ktoré chcete k stanici priradiť, nezačne na displeji blikať.

5 Stlačte na jednotke tlačidlo DISPLAY•ENTER [5].
Stará stanica bude nahradená novou.

Tip
Predvolené stanice zostanú uložené v pamäti dokonca aj po vytiahnutí napájacieho kábla zo siete alebo vybratí batérií.

Prehrávanie predvolených rozhlasových staníc

1 Opakovane stlačte tlačidlo RADIO•BAND•AUTO PRESET [13] na jednotke (BAND [15] na diaľkovom ovládači) pre výber pásma.

2 Stlačením tlačidla PRESET + alebo – [7] nalaďte uloženú stanicu.

Zaspávanie s hudbou

1 Začnite prehrávať požadovaný zdroj hudby.

2 Stlačením tlačidla SLEEP [3] na jednotke sa na displeji zobrazí „SLEEP".

3 Stlačením tlačidla SLEEP [3] na jednotke vyberte dobu v minútach, po ktorej uplynutí sa prehrávač automaticky vypne.
Pri každom stlačení tlačidla sa indikácia zmení nasledujúcim spôsobom:
„AUTO*" → „60MIN" → „30MIN" → „20MIN" → „10MIN" → „OFF".
* Ak zvolíte režim „AUTO", disk CD alebo kazeta sa po 90 minútach prehrávania zastaví a prehrávač sa automaticky vypne. Ak počúvate rádio, po 90 minútach sa vypne.
Keď podržíte tlačidlo SLEEP [3] počas 4 sekúnd, minúty sú zadané na displej. Len čo uplynie predvolený čas, prehrávač sa automaticky vypne.

Zrušenie funkcie SLEEP
Stlačením tlačidla OPERATE (alebo POWER) [1] vypnite napájanie.

Poznámka
Pri prehrávaní kazety s touto funkciou:
Ak je jedna strana kazety dlhšia než nastavená doba, prehrávač sa nevypne, dokiaľ kazeta neskončí.

Bezpečnostné opatrenia

Disky, ktoré toto zariadenie MÔŽE prehrávať
- zvukové CD;
- CD-R/CD-RW (CD-DA*/MP3 súbory).

* CD-DA je skratka pre Compact Disc Digital Audio (digitálny zvuk kompaktných diskov). Ide o štandard zvukového záznamu pre zvukové disky CD.

Disky, ktoré toto zariadenie NEMÔŽE prehrávať
- CD-R/CD-RW iné než tie, ktoré boli nahrané v hudobnom formáte CD alebo formáte MP3 vyhovujúcemu ISO9660 Úrovni 1/ Úrovni 2 alebo Joliet;
- CD-R/CD-RW so zlou kvalitou záznamu, CD-R/CD-RW, ktoré sú poškriabané alebo špinavé, a CD-R/CD-RW so záznamom zaobstaraným pomocou nekompatibilného záznamového zariadenia;
- CD-R/CD-RW, ktoré boli nesprávne dokončené.

Poznámky týkajúce sa diskov
- Pred začiatkom prehrávania očistite disk čistiacou tkaninou. Vytrite disk CD zo stredu smerom von. Ak sú na disku CD škrabance, špina alebo odtlačky prstov, môžu pri prehrávaní spôsobiť chyby.

- Nepoužívajte čistiace prostriedky ako napríklad benzín, riedidlá, čističe alebo antistatické spreje určené pre gramofónové dosky.
- Nevystavujte disky CD priamemu slnku alebo tepelným zdrojom, ako sú horúce ventilátory, ani ich nenechávajte v aute zaparkovanom na slnku, pretože teplota vnútri vozidla môže byť značne vysoká.
- Na disky CD nelepte žiadne papieriky ani nálepky a neškriabte po ich povrchu.
- Po prehratí uložte disky do obalu.

Pokyny týkajúce sa bezpečnosti
- Vzhľadom na to, že laserový lúč v CD prehrávači je nebezpečný pre oči, nepokúšajte sa rozobrať kryt prístroja. Servis zverte len kvalifikovaným osobám.
- Ak sa do prehrávača dostane nejaký pevný predmet, alebo kvapalina, odpojte napájanie prehrávača a nechajte ho pred ďalším použitím skontrolovať kvalifikovanou osobou.
- Neštandardne tvarované disky (v tvare srdca, štvorca či hviezdy) nie je možné v zariadení prehrávať. Ak sa o to pokúsite, môžete prístroj poškodiť. Také disky nepoužívajte.

Pokyny týkajúce sa zdrojov napájania
- Pri napájaní zo siete skontrolujte, či prevádzkové napätie prehrávača zodpovedá napätiu elektrickej siete vo vašej krajine (viď časť „Technické údaje"), a použite dodaný napájací kábel. Žiadny iný typ nepoužívajte.
- Dokiaľ je prehrávač zapojený do sieťovej zásuvky v stene, nie je odpojený od siete (hlavného vedenia striedavého napätia), aj keď je samotný prehrávač vypnutý.
- Ak prehrávač nebudete dlhšiu dobu používať, odpojte ho od sieťovej zásuvky.
- Ak nepoužívate na napájanie batérie, vytiahnite ich. Predídete tak poškodeniu prístroja v dôsledku vytečenia elektrolytu alebo korózie.
- Typový štítok s informáciami o prevádzkovom napätí, príkone a pod. je umiestnený na spodnej strane prístroja.

Umiestnenie
- Prístroj nenechávajte v blízkosti tepelných zdrojov, na miestach vystavených priamemu slnečnému žiareniu, nadmernej prašnosti alebo mechanickým otrasom ani v aute na priamom slnečnom svetle.
- Prístroj nestavajte na šikmé alebo vratké plochy.
- Do priestoru 10 mm od bočných strán prístroja nepokladajte žiadne predmety. Ventilačné otvory nesmú byť zakryté, prístroj nemôže správne fungovať a mohlo by dôjsť k skráteniu životnosti jednotlivých komponentov.
- Reproduktory obsahujú silný magnet. Nepribližujte k prístroju kreditné karty s magnetickým pásikom alebo mechanické náramkové hodinky, mohlo by dôjsť k ich poškodeniu.

Obsluha
- Ak je prístroj prenesený z chladného do teplého prostredia alebo ak je umiestnený vo veľmi vlhkej miestnosti, môže na šošovkách CD prehrávača kondenzovať vlhkosť. Ak táto situácia nastane, nebude prístroj fungovať správne. V takom prípade vyberte disk CD a počkajte približne jednu hodinu, dokiaľ prístroj nevyschne.
- Ak ste prístroj dlhšiu dobu nepoužívali, zapnite ho pred vložením kazety na niekoľko minút v režime prehrávania, aby sa zahrial.

Poznámky ku kazetám
- Vylomte ochrannú poistku zo strany A alebo B kazety, aby ste predišli náhodnému premazaniu strany A. Ak chcete na kazetu znovu nahrávať, prelepte otvor po vylomenej poistke lepiacou páskou.

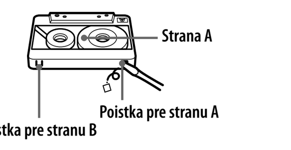

- S výnimkou režimu dlhého nepretržitého nahrávania nebo prehrávania neodporúčame používanie kaziet s prehrávacou dobou presahujúcou 90 minút.

Čistenie krytu prístroja
- Skriňu monitora, panel a ovládacie prvky čistite mäkkou handričkou ľahko navlhčenou v slabom roztoku čistiaceho prostriedku. Nepoužívajte žiadne špongie s drsným povrchom, piesok na riad ani rozpúšťadlá ako alkohol alebo benzín.

Ak máte nejaké otázky alebo problémy týkajúce sa vášho prehrávača, poraďte sa s najbližším predajcom Sony.

Riešenie problémov

Všeobecné pokyny

Nefunguje napájanie.
- Pripojte napájací kábel pevne do siete.
- Skontrolujte, či sú správne vložené batérie.
- Ak sú batérie slabé, nahraďte všetky batérie novými.
- Keď používate prehrávač s batériami, nie je možné ho zapnúť pomocou diaľkového ovládača.

Nie je počuť žiadny zvuk.
- Ak počúvate cez reproduktory, odpojte slúchadlá.

Je počuť šum.
- V blízkosti prístroja je používaný mobilný telefón alebo iné zariadenie vysielajúce rádiové vlny.
→ Odstráňte prenosný telefón a pod. z blízkosti prehrávača.

Prehrávač CD/MP3

Kompaktný disk nehrá alebo na displeji svieti indikátor „NO DISC", aj keď je do prehrávača vložený disk CD.
- Vložte kompaktný disk záznamovou vrstvou dolu.
- Vyčistite kompaktný disk.
- Vyberte disk CD a nechajte priestor pre kompaktné disky približne hodinu otvorený, aby vyschol.
- Disk CD-R/CD-RW je prázdny.
- Vyskytli sa problémy s kvalitou disku CD-R/CD-RW, nahrávacím zariadením alebo použitým softvérom.
- Ak sú batérie slabé, nahraďte všetky batérie novými.

Dochádza k výpadkom zvuku.
- Stíšte hlasitosť.
- Vyčistite disk alebo ho vyberte, ak je silno poškodený.
- Umiestnite prehrávač tak, aby bol chránený pred vibráciami.
- Vyčistite šošovky pomocou bežne dostupného balónika.
- K výpadkom zvuku alebo šumu môže dochádzať, ak používate nekvalitné disky CD-R/CD-RW, prípadne ak sa vyskytli problémy s nahrávacím zariadením alebo použitým softvérom.

Spúšťanie prehrávania trvá dlhšie než obvykle.
- Pri nasledujúcich diskoch spúšťanie prehrávania trvá dlhšie.
  – disk s komplikovanou stromovou štruktúrou.
  – disk, ktorý nebol dokončený (disk, na ktorý je možné pridať údaje).
  – disk, ktorý obsahuje mnoho priečinkov alebo súborov iného formátu než MP3.

Rozhlasový prijímač

Príjem nie je kvalitný.
- Kvalitu príjmu v pásme FM zlepšíte nasmerovaním antény.

- Kvalitu príjmu v pásme AM alebo MW/LW zlepšíte nasmerovaním prijímača.

Zvuk je slabý alebo má zlú kvalitu.
- Ak sú batérie slabé, nahraďte všetky batérie novými.
- Umiestnite prístroj ďalej od televízora.
- Ak používate pri počúvaní rádia AM alebo MW/LW diaľkový ovládač, môže byť počuť šum.

Obraz na obrazovke televízora nie je stabilný.
- Ak počúvate vysielanie v pásme VKV v blízkosti televízora s izbovou anténou, umiestnite prístroj ďalej od televízora.

Kazetový prehrávač

Páska sa po stlačení funkčného tlačidla nezačne pohybovať.
- Zatvorte riadne priestor pre kazety.

Tlačidlo ● [12] nefunguje alebo nie je možné kazetu prehrávať či na ňu nahrávať.
- Skontrolujte, či je kazeta vybavená ochrannou poistkou.

Zhoršená kvalita alebo skreslenie pri prehrávaní, nahrávaní či mazaní.
- Vyčistite hlavy pomocou suchej alebo vlhkej čistiacej kazety (k dispozícii samostatne) po každých 10 hodinách použitia, pred dôležitým nahrávaním alebo po prehrávaní starej pásky. Ak hlavy nevyčistíte, môže sa zhoršiť kvalita zvuku alebo zariadenie nebude prehrávať pásky či na ne nahrávať. Podrobnosti nájdete v pokynoch k čistiacej kazete.
- Používajú sa typy TYPE II (high position) alebo TYPE IV (metal). Používajte len kazety TYPE I (normal).
- Demagnetizujte hlavy pomocou bežne dostupného demagnetizéra.
- Ak sú batérie slabé, nahraďte všetky batérie novými.

Diaľkový ovládač

Diaľkový ovládač nefunguje.
- Ak sú batérie v diaľkovom ovládači slabé, nahraďte všetky batérie novými.
- Uistite sa, že je diaľkový ovládač namierený na senzor prehrávača.
- Odstráňte prekážky, ktoré stoja medzi diaľkovým ovládačom a prehrávačom.
- Uistite sa, že senzor nie je vystavený silnému žiareniu priamych slnečných lúčov alebo žiarivky.
- Presuňte sa s diaľkovým ovládačom bližšie k prehrávaču.

Ak ste vyskúšali všetky opatrenia a problém pretrváva, odpojte napájací kábel zo siete alebo vytiahnite všetky batérie. Len čo zmiznú všetky kontrolky na displeji, zapojte opäť napájací kábel alebo opäť vložte batérie. Ak problém pretrváva, poraďte sa s najbližším predajcom výrobkov Sony.

Другие операции

Использование дисплея

Сведения о компакт-диске можно узнать с помощью дисплея.

Проверка информации на аудио компакт-диске

Для проверки общего количества композиций и времени воспроизведения компакт-диска
Дважды нажмите кнопку ■ [9] и проверьте их на дисплее.

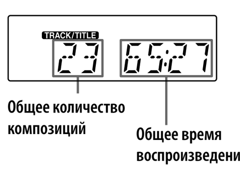

Проверка информации на диске MP3

Для проверки общего количества папок и файлов на компакт-диске
Дважды нажмите кнопку ■ [9] и проверьте их на дисплее.

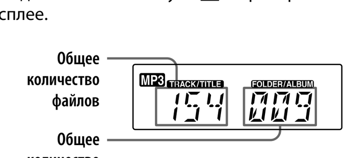

Для проверки информации о файлах
Нажмите кнопку DISPLAY•ENTER [5] на устройстве во время воспроизведения диска MP3. Индикация на дисплее изменяется следующим образом:

→ Номер текущего файла и время воспроизведения
↓
Название песни и имя исполнителя
↓
Название альбома*

*Если папки отсутствуют, на дисплее отобразится надпись "ROOT".

Повторное воспроизведение композиций/файлов MP3 (повтор воспроизведения)

Повторное воспроизведение композиций или файлов MP3 возможно в обычном режиме, а также в режимах воспроизведения в случайном порядке и запрограммированного воспроизведения.

1 Нажмите кнопку CD [13] на устройстве.
На дисплее появится надпись "CD".

2 Выполните следующее.

Для повтора	Действие
одной композиции/файла MP3	1 Нажимайте кнопку REPEAT [6] на устройстве, пока не появится индикация "⮌ 1". 2 Нажмите кнопку ⏮ или ⏭ [7] для выбора композиции или файла MP3, которые требуется повторить. 3 Нажмите кнопку ►II [9].
всех композиций/файлов MP3 на этом компакт-диске	1 Нажимайте кнопку REPEAT [6] на устройстве, пока не появится индикация "⮌". 2 Нажмите кнопку ►II [9].
выбранной папки (только для диска MP3)	1 Нажмите кнопку MODE [4] на устройстве до появления надписи "FLDR", а затем нажимайте кнопку REPEAT [6] на устройстве, пока не появится индикация "⮌". 2 Выберите папку, нажав кнопку 🗀 + или – [10] на устройстве. 3 Нажмите кнопку ►II [9].
композиций/файлов MP3 в произвольной последовательности	1 Начните воспроизведение в произвольной последовательности (см. "Воспроизведение композиций/файлов MP3 в произвольной последовательности"). 2 Нажимайте кнопку REPEAT [6] на устройстве, пока не появятся индикации "SHUF" и "⮌". 3 Нажмите кнопку ►II [9].
файлов в выбранных папках в произвольной последовательности (только для диска MP3)	1 Начните воспроизведение папок в произвольной последовательности (см. "Воспроизведение композиций/файлов MP3 в произвольной последовательности"). 2 Нажимайте кнопку REPEAT [6] на устройстве, пока не появятся индикации "FLDR", "SHUF" и "⮌". 3 Нажмите кнопку ►II [9].
запрограммированных композиций/файлов MP3	1 Запрограммируйте композиции/файлы MP3 (см. "Создание собственной программы"). 2 Нажимайте кнопку REPEAT [6] на устройстве, пока не появится индикация "⮌" и "PGM". 3 Нажмите кнопку ►II [9].

Для отмены режима повторного воспроизведения
Нажимайте кнопку REPEAT [6] на устройстве, пока с дисплея не исчезнет индикация "⮌".

Воспроизведение композиций/файлов MP3 в произвольной последовательности (перетасованное воспроизведение)

Можно воспроизводить композиции или файлы MP3 в произвольной последовательности.
При воспроизведении диска MP3 можно воспроизводить файлы MP3 в выбранной папке в произвольной последовательности (воспроизведение папок в произвольной последовательности).

1 Нажмите кнопку CD [13] на устройстве.
На дисплее появится надпись "CD".

2 Нажимайте кнопку MODE [4] на устройстве, пока на дисплее не появится индикация "SHUF".
При выборе воспроизведения папок в произвольной последовательности (только диски MP3) нажимайте кнопку MODE [4] на устройстве до появления на дисплее индикации "FLDR" и "SHUF". Затем нажмите кнопку 🗀 + или – [10] на устройстве для выбора нужной папки.

3 Нажмите кнопку ►II [9] для начала воспроизведения в произвольной последовательности.

Для отмены воспроизведения в произвольной последовательности
Сначала остановите воспроизведение. Затем нажимайте кнопку MODE [4] на устройстве, пока индикация "SHUF" не исчезнет с дисплея.

Советы
- Во время воспроизведения в произвольной последовательности нельзя вернуться к предыдущей композиции/файлу MP3 с помощью кнопки ⏮ [7].
- Функция возобновления воспроизведения не работает во время воспроизведения в произвольной последовательности.

Создание собственной программы (Программное воспроизведение)

Вы можете расположить в определенном порядке воспроизведение до 15 композиций/файлов MP3 на компакт-диске.

1 Нажмите кнопку CD [13] на устройстве.
На дисплее появится надпись "CD".

2 Нажимайте кнопку MODE [4] на устройстве, пока на дисплее не появится индикация "PGM".

3 Нажмите кнопку ⏮ или ⏭ [7], затем нажмите кнопку DISPLAY•ENTER [5] на устройстве для композиций, которые нужно запрограммировать в требуемом порядке.
Для файлов MP3 сначала нажмите кнопку 🗀 + или – [10], а затем нажмите кнопку ⏮ или ⏭ [7] и DISPLAY•ENTER [5].

Аудио компакт-диски

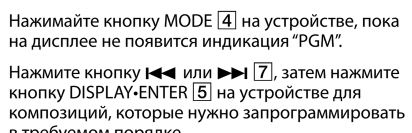

Диск MP3

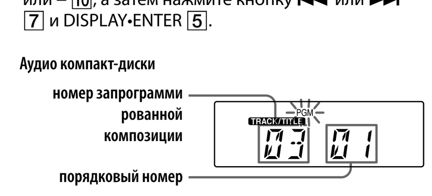

4 Нажмите кнопку ►II [9] для начала запрограммированного воспроизведения.

Для отмены запрограммированного воспроизведения
Сначала остановите воспроизведение. Затем нажимайте кнопку MODE [4], пока индикация "PGM" не исчезнет с дисплея.

Для проверки порядка композиций/файлов MP3 до начала воспроизведения
Нажмите кнопку DISPLAY•ENTER [5] на устройстве.
При каждом нажатии этой кнопки появляется номер композиции/файла MP3 в запрограммированном порядке.

Для изменения текущей программы
Если воспроизведение компакт-диска остановлено, нажмите кнопку ■ [9] один раз, если компакт-диск воспроизводится - два раза. Текущая программа будет стерта. Затем создайте новую программу, следуя процедуре программирования.

Советы
- При попытке запрограммировать 16 композиций/файлов MP3 или более на дисплее появится индикация "FULL".
- Можно воспроизвести эту программу еще раз, так как программа остается в памяти, пока не будет открыт отсек для компакт-дисков или устройство не будет выключено.
- Можно записать свою собственную программу. После создания программы вставьте чистую кассету и нажмите кнопку ● [12] на устройстве, чтобы начать запись.
- Функция возобновления воспроизведения не работает во время запрограммированного воспроизведения.

Предварительная настройка радиостанций

Радиостанции можно сохранить в памяти проигрывателя. Можно запрограммировать до 30 радиостанций (модель CFD-S03CP), 20 для FM и 10 для AM в любом порядке или 40 радиостанций (модель CFD-S03CPL), 20 для FM, 10 для MW и 10 для LW в любом порядке.

1 Нажмите кнопку RADIO•BAND•AUTO PRESET [13] на устройстве для выбора диапазона.

2 Удерживайте нажатой кнопку RADIO•BAND•AUTO PRESET [13] на устройстве в течение 2 секунд, пока на дисплее не замигает индикация "AUTO".

3 Нажмите кнопку DISPLAY•ENTER [5] на устройстве.
Станции сохраняются в памяти, начиная от более низких частот к более высоким.

Если нельзя автоматически запрограммировать станцию
Настройку на станции со слабым сигналом необходимо выполнять вручную.

1 Нажмите кнопку RADIO•BAND•AUTO PRESET [13] на устройстве (BAND [15] на пульте дистанционного управления) для выбора диапазона.

2 Настройте радиоприемник на нужную станцию.

3 Удерживайте нажатой кнопку DISPLAY•ENTER [5] на устройстве в течение 2 секунд, пока на дисплее не замигает номер станции.

4 Нажимайте кнопку PRESET + или – [7], пока запрограммированный номер, который необходимо назначить для станции, не замигает на дисплее.

5 Нажмите кнопку DISPLAY•ENTER [5] на устройстве.
Старая настройка будет заменена новой.

Совет
Запрограммированные станции сохраняются в памяти, даже если был отключен кабель питания переменного тока или извлечены батарейки.

Прослушивание запрограммированных радиостанций

1 Нажмите кнопку RADIO•BAND•AUTO PRESET [13] на устройстве (BAND [15] на пульте дистанционного управления) для выбора диапазона.

2 Нажмите кнопку PRESET + или – [7] для настройки на станцию, содержащуюся в памяти.

Засыпание под музыку

1 Запустите воспроизведение желаемого источника.

2 Нажмите кнопку SLEEP [3] на устройстве, чтобы отобразилась индикация "SLEEP".

3 Нажмите кнопку SLEEP [3] на устройстве, чтобы выбрать количество минут, по истечении которых проигрыватель автоматически отключится.
При каждом нажатии данной кнопки индикация на дисплее изменяется следующим образом:
"AUTO*" → "60MIN" → "30MIN" → "20MIN" → "10MIN" → "OFF".
* При выборе параметра "AUTO", воспроизведение компакт-диска или кассеты прекратится не ранее, чем через 90 минут и проигрыватель автоматически отключится. При прослушивании радио проигрыватель автоматически отключится через 90 минут.
Через 4 секунды после нажатия кнопки SLEEP [3] на устройстве значение минут, отображаемое на дисплее, будет введено в память.
По истечении установленного времени проигрыватель автоматически отключится.

Для отмены функции отключения
Нажмите кнопку OPERATE (или POWER) [1], чтобы отключить питание.

Примечание
При воспроизведении кассеты с помощью данной функции если время воспроизведения одной стороны кассеты превышает заданное время, проигрыватель не отключится, пока не будет достигнут конец кассеты.

Меры предосторожности

На этом устройстве можно воспроизводить следующие диски
- Аудио компакт-диски
- CD-R/CD-RW (CD-DA*/файлы MP3)

* CD-DA - это сокращение для Compact Disc Digital Audio (цифровая запись на компакт-диске). Так называется стандарт записи, используемый для аудио компакт-дисков.

На этом устройстве нельзя воспроизводить следующие диски
- Диски CD-R/CD-RW, не записанные в музыкальном формате CD или формате MP3, который не соответствует ISO9660 Level 1/Level 2 или Joliet
- Диски CD-R/CD-RW, содержащие запись низкого качества, поцарапанные или грязные диски CD-R/CD-RW или диски CD-R/CD-RW, записанные с помощью несовместимого записывающего устройства
- Диски CD-R/CD-RW с неправильно закрытыми сеансами записи

Примечания относительно дисков
- Перед воспроизведением протрите компакт-диск чистящей тканью. Протирайте компакт-диск в направлении от центра к краям. При появлении на поверхности компакт-диска царапин, грязи или отпечатков пальцев могут возникать ошибки при воспроизведении.

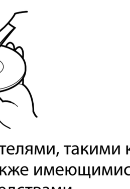

- Не пользуйтесь растворителями, такими как бензин, разбавитель, а также имеющимися в продаже чистящими средствами или антистатическими аэрозолями, предназначенными для виниловых пластинок.
- Не держите компакт-диск на солнце или вблизи источников тепла (например, у воздуховодов обогревателя), не оставляйте его в автомобиле, припаркованном в месте попадания прямых солнечных лучей, поскольку в автомобиле может существенно повыситься температура.
- Не наклеивайте на компакт-диск бумагу или наклейки, не царапайте поверхность компакт-диска.
- После воспроизведения храните компакт-диск в футляре.

О безопасности
- Поскольку применяемый в проигрывателе компакт-дисков луч лазера вреден для глаз, не пытайтесь вскрывать корпус. Для ремонта обращайтесь только к квалифицированному специалисту.
- В случае попадания внутрь проигрывателя посторонних предметов или жидкости отключите проигрыватель от сети и не пользуйтесь им, пока его не проверит специалист.
- Диски нестандартной формы (например, в форме сердца, квадрата, звезды) нельзя воспроизводить на этом проигрывателе. В противном случае это может привести к повреждению проигрывателя. Не пользуйтесь такими дисками.

Об источниках питания
- При эксплуатации проигрывателя от сети переменного тока убедитесь, что напряжение питания проигрывателя и напряжение в местной электросети совпадают (см. раздел "Технические характеристики"), и используйте прилагаемый кабель питания переменного тока. Не используйте кабели питания других типов.
- Пока проигрыватель включен в электророзетку, он остается подключенным к сети электропитания, даже если питание проигрывателя выключено.
- Если проигрыватель длительное время не используется, отключите его от электророзетки.
- Если питание от батареек не используется, извлеките их, чтобы избежать повреждений, вызванных утечкой батареек или коррозией.
- Табличка с указанием рабочего напряжения, потребляемой мощности и т.п. находится на нижней панели устройства.

Размещение
- Не держите проигрыватель вблизи источников тепла или в местах, где возможно прямое попадание на него солнечных лучей (например, в машине), а также где имеются большие скопления пыли. Не допускайте сильных сотрясений проигрывателя.
- Не устанавливайте проигрыватель на наклонной или неустойчивой поверхности.
- Не следует размещать посторонние предметы ближе чем на 10 мм с любой стороны проигрывателя. Для правильной работы проигрывателя и продления срока службы его компонентов вентиляционные отверстия не должны перекрываться.
- Поскольку в громкоговорителях применяются сильные магниты, храните личные кредитные карточки с магнитной кодировкой или механические часы на безопасном расстоянии от проигрывателя, чтобы предотвратить возможное повреждение, вызванное магнитом.

Эксплуатация
- Если проигрыватель с холода переносится в теплое или очень влажное помещение, на линзах проигрывателя компакт-дисков может сконденсироваться влага. Это может привести к неправильной работе проигрывателя. В этом случае извлеките компакт-диск и подождите приблизительно час, пока не испарится влага.
- Если проигрыватель длительное время не используется, перед вставкой кассеты переведите его в режим воспроизведения и дайте прогреться в течение нескольких минут.

Кассеты
- Выломайте лепесток со стороны A или B для предотвращения случайной записи. Если необходимо выполнить повторную запись на эту кассету, заклейте отверстие от лепестка клейкой лентой.

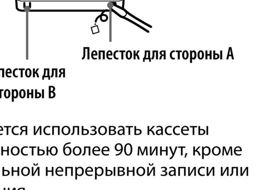

- Не рекомендуется использовать кассеты продолжительностью более 90 минут, кроме как для длительной непрерывной записи или воспроизведения.

Чистка корпуса
- Протрите корпус, панель и органы управления мягкой тканью, слегка смоченной слабым раствором моющего средства. Не пользуйтесь никакими абразивными подушечками, чистящими порошками или растворителями, такими как спирт или бензин.

В случае возникновения вопросов относительно данного проигрывателя или неполадок обратитесь к ближайшему дилеру Sony.

Поиск и устранение неисправностей

Общие характеристики

Питание не подается.
- Надежнее подключите кабель питания переменного тока к электророзетке.
- Проверьте правильность установки батареек.
- Если батарейки разрядились, замените их новыми.
- При работе проигрывателя от батареек его нельзя включать с помощью пульта дистанционного управления.

Звук не слышен.
- Отключите головные телефоны во время прослушивания через громкоговорители.

Слышны помехи.
- Кто-то вблизи от проигрывателя пользуется мобильным телефоном или другим устройством, излучающим радиоволны.
→ Не пользуйтесь мобильным телефоном и аналогичными устройствами вблизи проигрывателя.

Проигрыватель компакт-дисков/файлов MP3

Компакт-диск не воспроизводится, или при наличии компакт-диска на дисплее отображается надпись "NO DISC".
- Установите компакт-диск этикеткой вверх.
- Протрите компакт-диск.
- Извлеките компакт-диск и оставьте примерно на час открытым отсек для компакт-дисков, чтобы испарилась влага.
- На диске CD-R/CD-RW ничего не записано.
- Неисправны диск CD-R/CD-RW, записывающее устройство или программное обеспечение.
- Если батарейки разрядились, замените их новыми.

Пропадает звук.
- Уменьшите громкость.
- Протрите компакт-диск или замените его, если компакт-диск сильно поврежден.
- Установите проигрыватель в месте, где отсутствует вибрация.
- Очистите линзу доступным воздуходувным приспособлением.
- При использовании неисправных дисков CD-R/CD-RW, неисправного записывающего устройства или программного обеспечения могут быть слышны "провалы" в звучании или шум.

Начало воспроизведения занимает больше времени, чем обычно.
- Может потребоваться больше времени до начала воспроизведения, если:
  – диск был записан с использованием сложной разветвленной структуры папок;
  – диск не был закрыт (диск, на который можно добавлять данные);
  – диск содержит много папок или файлов, не являющихся файлами MP3.

Радиоприемник

Плохое качество приема.
- Измените ориентацию антенны, чтобы улучшить качество приема в диапазоне FM.

- Измените ориентацию самого проигрывателя, чтобы улучшить качество приема AM или MW/LW.

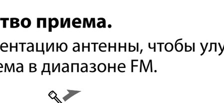

Звучание тихое или низкого качества.
- Если батарейки разрядились, замените их новыми.
- Переместите проигрыватель подальше от телевизора.
- При использовании пульта дистанционного управления во время прослушивания радиостанций в диапазоне AM или MW/LW может слышаться шум.

Изображение на экране телевизора становится нестабильным.
- При прослушивании FM-радиопрограммы вблизи телевизора с комнатной антенной передвиньте проигрыватель подальше от телевизора.

Проигрыватель кассет

Лента не движется при нажатии кнопки перемотки или воспроизведения.
- Плотно закройте крышку отделения для кассет.

Кнопка ● [12] не работает или воспроизведение или запись на ленту не производится.
- Убедитесь, что не выломан защитный лепесток на кассете.

Неудовлетворительное или искаженное воспроизведение, запись или качество стирания.
- Чистите головки с помощью чистящей кассеты сухого или влажного типа (приобретается отдельно) через каждые 10 часов работы, прежде чем начать важную запись или после воспроизведения старой ленты. Загрязненные магнитофонные головки могут привести к плохому качеству звука или невозможности записи или воспроизведения ленты с помощью устройства. Подробную информацию см. в инструкциях к чистящей кассете.
- Используется кассета TYPE II (high position) или TYPE IV (metal). Используйте только кассеты TYPE I (normal).
- Размагничивание головок осуществляется с помощью имеющегося в продаже устройства для размагничивания магнитных головок.
- Если батарейки разрядились, замените их новыми.

Пульт дистанционного управления

Пульт дистанционного управления не работает.
- Если батарейки в пульте дистанционного управления разрядились, установите новые батарейки.
- Убедитесь, что пульт дистанционного управления направлен на датчик на проигрывателе.
- Удалите все препятствия между пультом дистанционного управления и проигрывателем.
- Убедитесь, что на датчик дистанционного управления на проигрывателе не падает сильный свет, например, прямые лучи солнца или свет от лампы дневного света.
- Подойдите поближе к проигрывателю при использовании пульта дистанционного управления.

Если после выполнения указанных действий проблему устранить не удалось, отключите кабель питания переменного тока или извлеките батарейки. После того, как исчезнет индикация на дисплее, подключите кабель питания переменного тока или снова вставьте батарейки. Если неисправность не устраняется, обратитесь к ближайшему дилеру Sony.